lionelo

User manual
Instrukcja obsługi
Bedienungsanleitung
Инструкция
по эксплуатации
Manuale d'uso
Manuel de l'Utilisateur
Manual de usuario
Handleiding
Naudojimo instrukcija
Návod k obsluze

Használati utasítás
Manual utilizare
Bruksanvisning
Bruksanvisning
Brugsvejledning
Käyttöopas
Manual de instruções
Οδηγίες χρήσης
Kasutusjuhend
Lietošanas instrukcija
Інструкція з користування

Meril

Baby stroller
Wózek dziecięcy
Kinderwagen
Коляска
Passeggino
Poussette bébé
Carrito de bebé
Kinderwagen
Vaikiškas vežimėlis
Dětský kočárek
Babakocsi
Cărucior pentru copii
Barnvagn
Barnevogn
Barnevogn
Rattaat
Carrinho de bebé
Παιδικό καρότσι
Lapsevanker-käru
Bērnu ratiņi
Дитячий візок

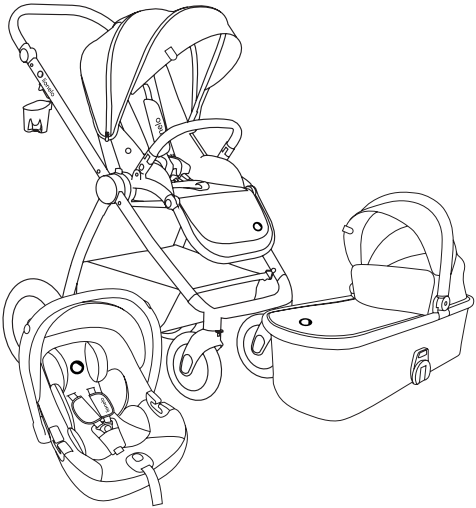

www.lionelo.com

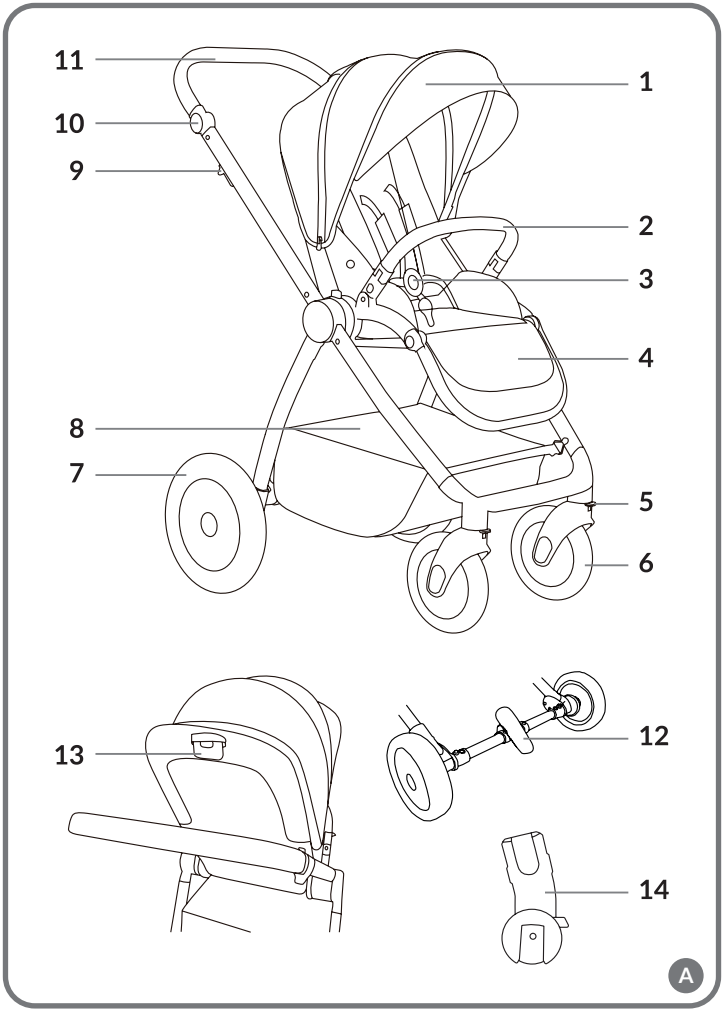
11
10
9
1
2
3
4
8
7
5
6
13
12
14
A

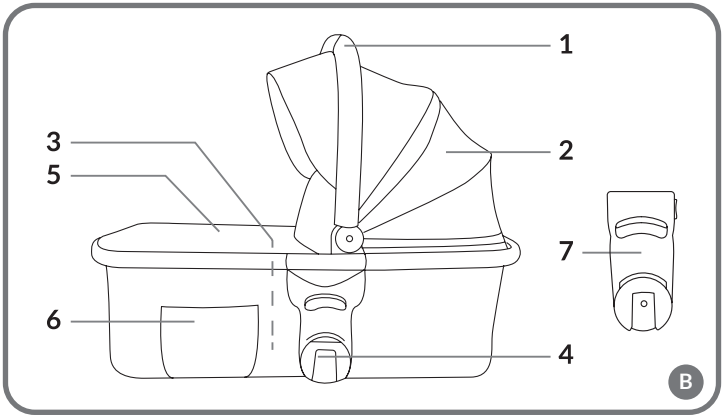
1
2
3
5
7
6
4
B

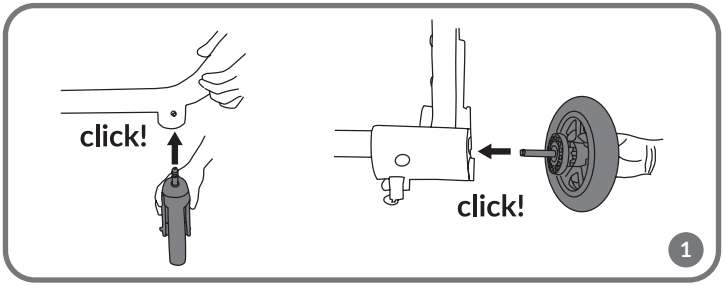
click!
click!
1

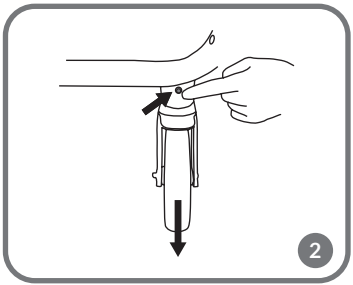
2

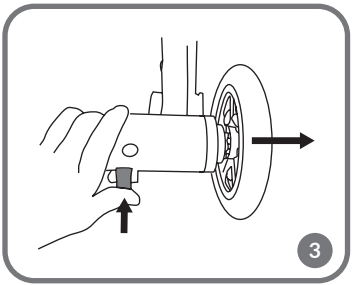
3

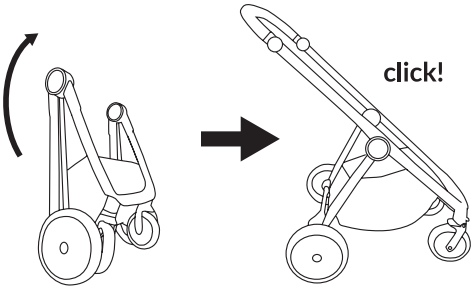

4

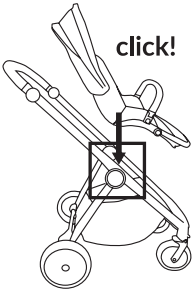

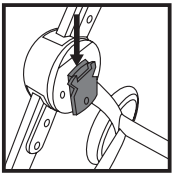

5

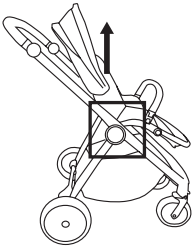

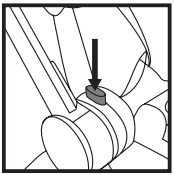

6

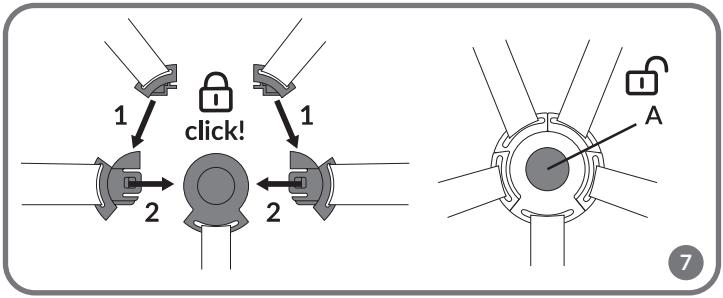
1
click!
1
2
2
A
7

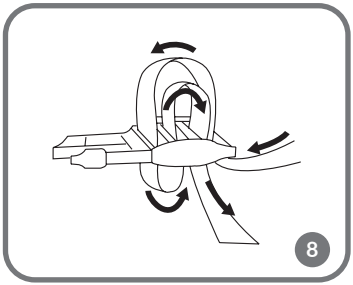
8

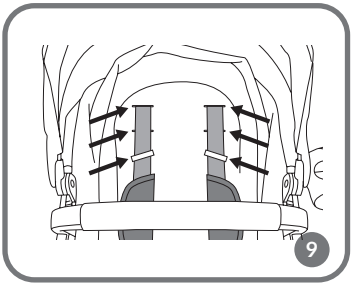
9

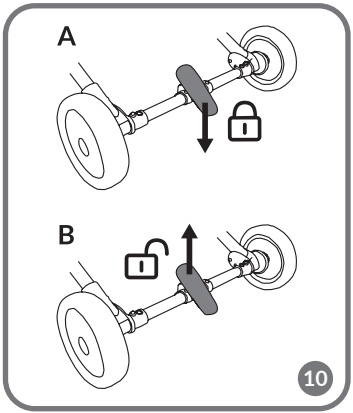
A
B
10

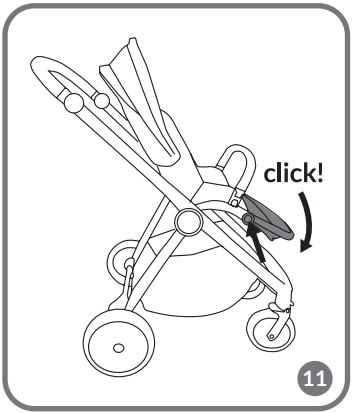
click!
11

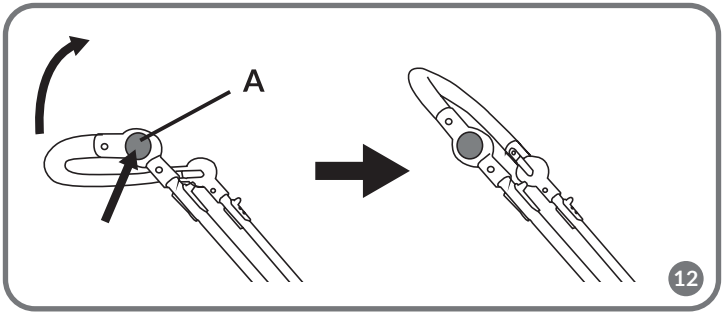
A
12

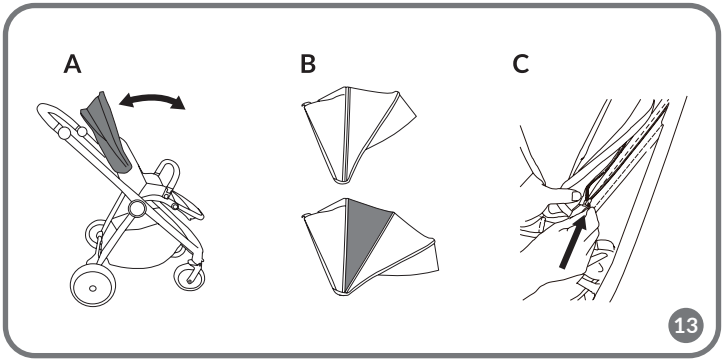
A
B
C
13

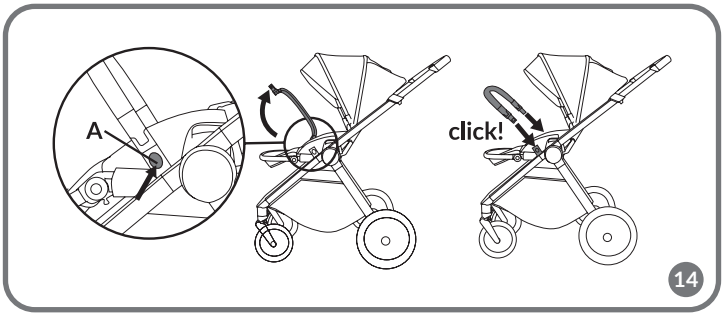
A
click!
14

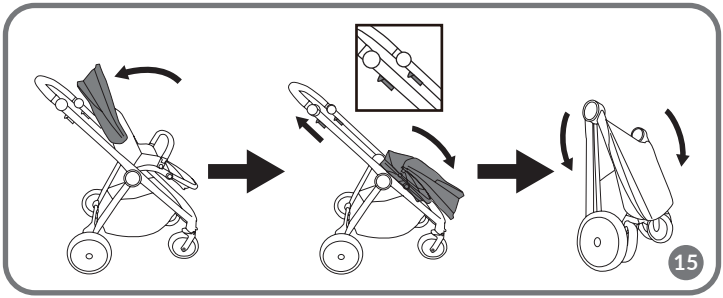
15

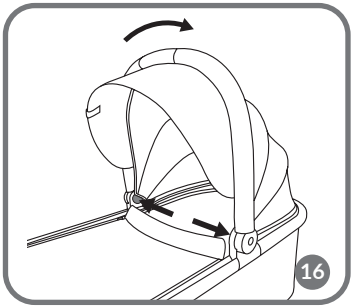
16

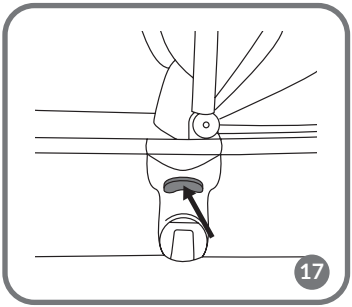
17

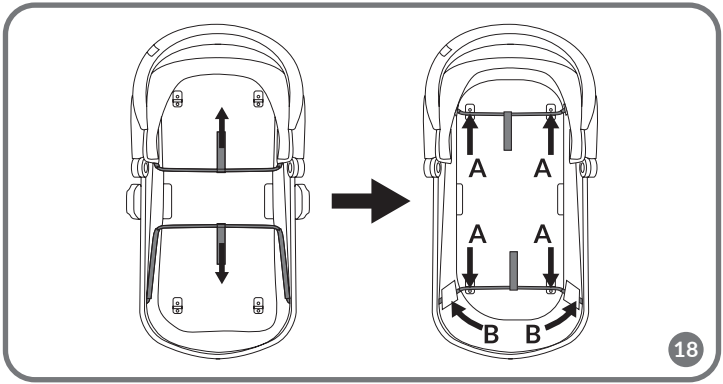
A
A
A
A
B
B
18

Dear Customer!

In case of any questions or comments on the purchased product, please contact us:
help@lionelo.com

Manufacturer:

BrandLine Group Sp. z o. o.

A. Kręglewskiego 1, 61-248 Poznań, Poland

IMPORTANT – READ CAREFULLY AND KEEP FOR FUTURE REFERENCE WARNING!

FOR STROLLER:

1. Never leave the child unattended.
2. Ensure that all the locking devices are engaged before use.
3. To avoid injury ensure that the child is kept away when unfolding and folding this product.
4. Do not let the child play with this product.
5. This seat unit is not suitable for children under 6 months.
6. Always use the restraint system.
7. Check that the pram body or seat unit or car seat attachment devices are correctly engaged before use.
8. This product is not suitable for running or skating.
9. The product is suitable for a child weighing up to 22 kg or up to 4 years old (whichever comes first).
10. If you want to take the baby out of the stroller, or put the baby in it, make sure that the locking mechanism on the wheel is locked.
11. The maximum load of the basket is 3 kg. The maximum load of the parent bag is 1 kg. The maximum load of the side pockets on the bassinet is 0.2 kg. The maximum load of the cup holder is 0.5 kg.

12. Any loads attached to the handle and/or backrest and/or sides of the product will affect the stability of the stroller.
13. The product is intended for use by one child.
14. Do not use accessories not approved by the manufacturer.
15. If you attach a carrier to the set with special adapters, which can also be used as a car seat, remember that it does not replace the crib. If your baby needs to sleep, place him in a carrycot, crib or bed.
16. Use only spare parts supplied or recommended by the manufacturer.
17. Keep the product away from fire and heat sources.
18. Do not use the product on stairs.

IMPORTANT – READ THE INSTRUCTIONS CAREFULLY BEFORE USE AND KEEP FOR FUTURE REFERENCE
WARNING!

FOR CARRYCOT:

1. This product is only suitable for a child who cannot sit up unaided.
2. Only use on a firm, horizontal level and dry surface.
3. Do not let other children play unattended near the carry cot.
4. Do not use if any part of the carry cot is broken, torn or missing.
5. Use only spare parts supplied or recommended by the manufacturer.
6. Keep the product away from fire and sources of heat.
7. Inspect the bottom and handles of the carrycot regularly for signs of damage or wear.
8. Before lifting or moving the carrycot, ensure that the handle is mounted and locked in an upright position.
9. The baby can be carried in the carrycot.
10. The baby's head in the carrycot should always be positioned higher than the baby's body.

11. Do not place an additional mattress in the carrycot.
12. The product is not suitable for a child who can sit up independently, roll over to the other side, and lift themselves up on their own hands and knees. Maximum weight of the child: 9 kg.
13. Never use this product on a stand.
14. When using the carrycot, the carrying handles should be positioned outside the carrycot.
15. Be mindful of the risk of accidentally hitting the child, for example when placing the carrycot on the floor or passing through doorways.
16. Do not leave any items in the carrycot that could pose a suffocation risk, such as soft toys or pillows.
17. Do not position the carrycot near any items that may pose a risk of strangulation, such as cords, blinds, curtains, etc.
18. Overheating poses a serious risk to your child's life! Take into account the ambient temperature and your child's clothing to ensure they are neither too cold nor too warm.
19. Consult your healthcare professional for advice to ensure your baby's safe sleep.

ELEMENTS OF THE STROLLER (FIG. A)

1. Canopy
2. Safety bar
3. Harness
4. Footrest
5. Front wheel rotation lock
6. Front wheel
7. Rear wheel
8. Basket
9. Frame folding lever
10. Handle adjustment button
11. Handle
12. Locking mechanism
13. Lever for backrest tilt adjustment and seat folding
14. Car seat adapters

ELEMENTS OF THE CARRYCOT (FIG. B)

1. Handle
2. Canopy
3. Mattress
4. Carrycot connectors
5. Carrycot cover
6. Side pocket for keys/phone
7. Carrycot adapters

INSTALLATION AND REMOVAL OF THE WHEELS

1. Insert the metal pin of the wheel into the appropriate place on the stroller frame. Tighten the wheel until you hear a click (fig. 1). The installation method applies to front and rear wheels.
2. To remove the front wheels, press the button on the back of the wheel and slide it out (fig. 2).
3. To remove the rear wheels, press the button located under the wheel and slide the wheel out of the frame (fig. 3).

Note! To lock the front wheels, put them in the forward direction and then move up the lock buttons (5, fig. A) located above the wheels.

UNFOLDING OF THE STROLLER FRAME

Grab the handle (11, fig. A) and lift the frame of the stroller (fig. 4). Correct unfolding of the frame will signal an audible click.

INSTALLATION AND REMOVAL OF THE SEAT

The seat can be installed either forward or rearward facing.
Place the seat in the guides located on the frame of the stroller (fig. 5). Correct installation of the seat on the stroller frame will be signaled by a click. Make sure the seat is properly installed.
To remove the seat from the stroller frame, press the release buttons (fig. 6), then lift the seat up.

SEAT BELTS

1. To fasten the seat belt, slide the buckle components into the center buckle (fig. 7). You will hear a click.
2. To unbuckle the seat belts, press the button located in the center buckle (A, fig. 7).
3. Adjust the length of the belts using the buckles (fig. 8) or by putting them through the appropriate holes in the seat cover (fig. 9).

LOCKING MECHANISM

Push to lock the wheels and stop the stroller (A, fig. 10). Lift to unlock (B, fig. 10).

FOOTREST ADJUSTMENT

1. To lower the footrest, press the buttons on either side of the footrest (fig. 11), then push the footrest down to the desired position – the correct setting will signal a click.
2. To raise the footrest, lift it up until you hear a click.

HANDLE ADJUSTMENT

Press the adjustment buttons (10, fig. A) to adjust the position of the handle (fig. 12).

CANOPY ADJUSTMENT

To adjust the canopy, simply slide it forward or backward (A, fig. 13) and adjust it as desired (B, fig. 13). When the canopy is fully extended, fasten the zipper (C, fig. 13).

BACKREST ADJUSTMENT

Adjust the position of the backrest with the lever on the back of the backrest to the desired position – the correct setting will be signaled by a click (13, fig. A).

SAFETY BAR

Press the release buttons (A, fig. 14), then pull out the safety bar. Correct reinsertion of the safety bar will signal a click.

FOLDING THE STROLLER

1. Fold the canopy of the seat, facing forward or backward.
2. Push the seat folding lever (13, fig. A) and lower the entire seat as far forward as possible.
3. Slide the folding lever (9, fig. A) on both sides of the handle, and push the frame down until the stroller folds (fig. 15).

Note! The stroller cannot be folded with the carrycot installed. It is necessary to remove the carrycot and then fold the stroller frame.

UNFOLDING THE CARRYCOT

1. After unfolding the carrycot, secure the base of the carrycot by sliding the metal bars into the guides (A, fig. 18), then fasten the fabric covers (B, fig. 18).

2. Place the mattress (3, fig. B) inside the carrycot.
3. Place the cover (5, fig. B) over the carrycot and fasten the zipper.

INSTALLATION OF THE CARRYCOT ON THE STROLLER FRAME

Note! The carrycot should be mounted facing the person driving the stroller so that the caretaker has eye contact with the child.

1. Place a mattress in the carrycot (3, fig. B).
2. Slide the carrycot adapters (7, fig. B) into the guides on the stroller frame (fig. 5). Correct installation will signal a click.

Important! The carrycot can also be mounted directly on the frame, without adapters.

3. Position the carrycot on the frame by sliding the guides (4, fig. B) into the adapters on the frame. Correct installation will signal a click.
4. Unfold the canopy as desired (2, fig. B). To unfold or fold the canopy, press the adjustment buttons located on both sides of the carrycot (fig. 16).
5. Make sure the carrycot is properly installed and cannot be freely removed from the stroller frame.

REMOVAL OF THE CARRYCOT

Note! The baby can be carried in the carrycot.

Press the buttons located in the adapters of the carrycot (fig. 17), then lift it upwards and remove it from the frame of the stroller.

CAR SEAT INSTALLATION AND REMOVAL (APPLIES TO 3-IN-1 SET)

The adapters are compatible with the Astrid i-Size product.

1. Insert the adapters into the appropriate places on the stroller frame until you hear a click on both sides and the adapters are locked in place.
2. The seat on the stroller frame should be installed so that the child in it is positioned facing the person driving the stroller.
3. Place the seat on the stroller frame with the adapters. You will hear a characteristic click. Make sure the seat is properly installed on the stroller frame.
4. To release the seat if necessary, remove the seat from the adapters.
5. To remove the adapter, press the bottom button on it and remove.

CLEANING AND MAINTENANCE

- The wheels and frame of the stroller should be cleaned regularly from dust and sand. These parts can be cleaned with a damp cloth and mild cleaning agents.
- Individual parts of the stroller and carrycot should be regularly inspected for functionality, durability, and possible damage. If defects are detected, contact an authorized service center.
- Use only spare parts recommended by the manufacturer.
- Do not use strong chemical cleaning agents for this product. In case of dirt, wipe the material with a damp cloth.

The photos are for reference only, the actual look of the products may differ from the ones shown in the pictures.

PL

Drogi Kliencie!

Jeśli masz jakiekolwiek uwagi lub pytania do zakupionego produktu, skontaktuj się z nami:
help@lionelo.com

Producent:

BrandLine Group Sp. z o. o.

A. Kręglewskiego 1, 61-248 Poznań, Polska

WAŻNE! PRZECZYTAJ UWAŻNIE I ZACHOWAJ NA PRZYSZŁOŚĆ JAKO ODNIESIENIE OSTRZEŻENIE!

DLA WÓZKA SPACEROWEGO:

1. Nigdy nie zostawiaj dziecka bez opieki.
2. Upewnij się przed użyciem, czy wszystkie urządzenia blokujące są włączone.
3. Aby uniknąć obrażeń, upewnij się, czy dziecko jest odsunięte kiedy rozkłada się lub składa niniejszy wyrób.

4. Nie pozwalaj dziecku bawić się tym wyrobem.
5. To siedzisko nie jest odpowiednie dla dzieci w wieku poniżej 6. miesiąca życia.
6. Zawsze używaj systemu zapięć.
7. Sprawdź, czy urządzenia mocujące gondolę lub siedzisko lub fotelik samochodowy są prawidłowo załączone przed użyciem.
8. Niniejszy wyrób nie jest odpowiedni do biegania ani jazdy na rolkach.
9. Produkt jest odpowiedni dla dziecka o masie ciała do 22 kg lub do 4 lat (w zależności od tego, co nastąpi wcześniej).
10. Jeśli chcesz wyciągnąć dziecko z wózka, lub je do niego włożyć, upewnij się, że mechanizm postojowy na kole jest zablokowany.
11. Maksymalne obciążenie kosza wynosi 3 kg. Maksymalne obciążenie torby dla rodzica wynosi 1 kg. Maksymalne obciążenie kieszonek bocznych na gondoli wynosi 0,2 kg. Maksymalne obciążenie uchwytu na kubek 0,5 kg.
12. Wszelkie ładunki przymocowane do uchwytu i / lub z tyłu oparcia i / lub po bokach produktu wpłyną na stabilność wózka.
13. Produkt przeznaczony jest do użytku przez jedno dziecko.
14. Nie należy używać akcesoriów niezatwierdzonych przez producenta.
15. Jeśli dołączysz do zestawu za pomocą specjalnych adapterów nosidełko, które może być wykorzystywane również jako fotelik samochodowy pamiętaj, że nie zastępuje ono łóżeczka. Jeśli dziecko potrzebuje snu, umieść je w gondoli, łóżeczku dziecięcym lub łóżku.
16. Należy stosować wyłącznie części zamienne dostarczone lub zalecane przez producenta.
17. Trzymaj produkt z dala od ognia i źródeł ciepła.
18. Nie należy używać produktu na schodach.

WAŻNE – PRZED UŻYTKOWANIEM DOKŁADNIE PRZECZYTAĆ NINIEJSZĄ

INSTRUKCJĘ I ZACHOWAĆ JĄ NA PRZYSZŁOŚĆ OSTRZEŻENIE!

DLA GONDOLI:

1. Ten produkt przeznaczony jest wyłącznie dla dzieci, które nie potrafią samodzielnie usiąść.
2. Stawiać wyłącznie na stabilnej, poziomej i suchej powierzchni.
3. Nie dopuszczać do zabawy dzieci w pobliżu gondoli bez opieki.
4. Nie używać gondoli, jeśli jakakolwiek jej część jest uszkodzona, zużyta lub zaginęła.
5. Należy stosować wyłącznie części zamienne dostarczone lub zalecane przez producenta.
6. Trzymaj produkt z dala od ognia i źródeł ciepła.
7. Dno oraz uchwyty gondoli powinny być regularnie kontrolowane pod kątem oznak uszkodzenia i zużycia.
8. Przed podniesieniem lub przenoszeniem gondoli, upewnij się, że uchwyt jest zamontowany i zablokowany w pozycji pionowej.
9. Dziecko może być przenoszone w gondoli.
10. Głowa dziecka w gondoli nie powinna nigdy znajdować się niżej niż ciało dziecka.
11. Nie należy wkładać do gondoli dodatkowego materaca.
12. Ten produkt nie jest odpowiedni dla dziecka, które potrafi samodzielnie siadać, przewracać się na drugi bok i podnosić się na własnych rękach i kolanach. Maksymalna waga dziecka: do 9 kg.
13. Nigdy nie używaj tego produktu na stojaku.
14. Podczas użytkowania uchwyty do przenoszenia należy pozostawić poza gondolą.
15. Niebezpieczeństwo uderzenia dziecka np. podczas kładzenia na podłodze, przechodzenia przez drzwi.
16. Nie zostawiaj w gondoli niczego, co mogłoby spowodować ryzyko uduszenia, np. miękkich zabawek, poduszek, itp.
17. Nie umieszczaj gondoli w pobliżu innego produktu, który może spowodować ryzyko uduszenia, np. sznurki, rolety, firany itp.

18. Przegrzanie może zagrozić życiu Twojego dziecka! Weź pod uwagę temperaturę otoczenia oraz ubranie dziecka i upewnij się, że dziecku nie jest ani za zimno, ani za ciepło.

19. Poproś pracownika służby zdrowia o poradę dotyczącą bezpiecznego snu.

ELEMENTY WÓZKA SPACEROWEGO (RYS. A)

1. Daszek
2. Barierka
3. Pasy bezpieczeństwa
4. Podnóżek
5. Blokada obrotu kół przednich
6. Koło przednie
7. Koło tylnie
8. Koszyk
9. Dźwignia składania ramy
10. Przycisk do regulacji rączki
11. Rączka
12. Mechanizm postojowy
13. Dźwignia regulacji pochylenia oparcia i składania siedziska
14. Adaptery fotelika

ELEMENTY GONDOLI (RYS. B)

1. Uchwyt
2. Daszek
3. Materacyk
4. Złącza gondoli
5. Osłona gondoli
6. Boczna kieszonka na klucze / telefon
7. Adaptery gondoli

MONTAŻ I DEMONTAŻ KÓŁ

1. Włóż metalowy trzpień koła w odpowiednie miejsce na ramie wózka. Dociśnij koło do momentu usłyszenia kliknięcia (rys. 1). Sposób montażu dotyczy kół przednich i tylnych.

2. W celu demontażu kół przednich, wciśnij przycisk znajdujący się w tylnej części koła i wysuń je (rys. 2).

3. W celu demontażu kół tylnych, wciśnij przycisk znajdujący się pod kołem i wysuń koło z ramy (rys. 3).

Uwaga! Aby zablokować koła przednie, ustaw je w kierunku do jazdy na wprost, a następnie przesuń w górę przyciski blokady (5, rys. A) znajdujące się nad kołami.

ROZKŁADANIE RAMY WÓZKA

Złap za rączkę (11, rys. A) i unieś ramę wózka (rys. 4). Poprawne rozłożenie ramy zasygnalizuje słyszalne kliknięcie.

MONTAŻ I DEMONTAŻ SIEDZISKA

Siedzisko może być zamontowane zarówno przodem, jak i tyłem do kierunku jazdy. Umieść siedzisko w prowadnicach znajdujących się na ramie wózka (rys. 5). Prawidłowy montaż siedziska na ramie wózka zasygnalizuje kliknięcie. Upewnij się, że siedzisko jest poprawnie zamontowane.

Aby zdjąć siedzisko z ramy wózka, wciśnij przyciski zwalniające (rys. 6), a następnie unieś siedzisko do góry.

PASY BEZPIECZEŃSTWA

1. Aby zapiąć pasy bezpieczeństwa, wsuń elementy klamry do klamry środkowej (rys. 7). Usłyszysz kliknięcie.
2. Aby rozpiąć pasy bezpieczeństwa, wciśnij przycisk znajdujący się w klamrze środkowej (A, rys. 7).
3. Wyreguluj długość pasów za pomocą klamerek (rys. 8) lub przekładając je przez odpowiednie otwory w poszyciu siedziska (rys. 9).

MECHANIZM POSTOJOWY

Naciśnij, aby zablokować koła i zatrzymać wózek (A, rys. 10). Unieś, aby odblokować (B, rys. 10).

REGULACJA PODNÓŻKA

1. Aby obniżyć podnóżek, wciśnij przyciski znajdujące się po obu stronach podnóżka (rys. 11), a następnie pchnij podnóżek w dół do wybranej pozycji – prawidłowe ustawienie zasygnalizuje kliknięcie.
2. Aby podwyższyć podnóżek, podnieś go do góry, aż usłyszysz kliknięcie.

REGULACJA RĄCZKI

Wciśnij przyciski do regulacji (10, rys. A), aby dostosować ułożenie rączki (rys. 12).

REGULACJA DASZKA

Aby wyregulować daszek, wystarczy przesunąć go do przodu lub do tyłu (A, rys. 13) i ustawić wedle uznania (B, rys. 13). W przypadku maksymalnego rozłożenia daszka, zapnij zamek błyskawiczny (C, rys. 13).

REGULACJA OPARCIA

Dostosuj pozycję oparcia za pomocą dźwigni znajdującej się z tyłu oparcia do wybranej pozycji – prawidłowe ustawienie zasygnalizuje kliknięcie (13, rys. A).

BARIERKA OCHRONNA

Wciśnij przyciski zwalniające (A, rys. 14), a następnie wyciągnij barierkę. Poprawne ponowne włożenie barierki zasygnalizuje kliknięcie.

SKŁADANIE WÓZKA

1. Złóż daszek siedziska, zwróconego przodem lub tyłem do kierunku jazdy.
2. Wciśnij dźwignię składania siedziska (13, rys. A) i opuść całość siedziska maksymalnie do przodu.
3. Przesuń dźwignię składania (9, rys. A) po obu bokach rączki, a następnie pchnij ramę w dół aż do złożenia się wózka (rys. 15).

Uwaga! Wózek nie może zostać złożony z zamontowaną gondolą. Należy zdemontować gondolę, a następnie złożyć ramę wózka.

ROZKŁADANIE GONDOLI

1. Po rozłożeniu gondoli zabezpiecz jej podstawę wsuwając metalowe pręty w prowadnice (A, rys. 18), a następnie zapnij materiałowe osłonki (B, rys. 18).
2. Umieść materacyk (3, rys. B) wewnątrz gondoli.
3. Umieść osłonę (5, rys. B) na gondoli i zapnij zamek błyskawiczny.

MONTAŻ GONDOLI NA RAMIE WÓZKA

Uwaga! Gondola powinna być zamontowana przodem do osoby prowadzącej wózek tak, aby opiekun miał kontakt wzrokowy z dzieckiem.

1. W gondoli umieść materacyk (3, rys. B).
2. Wsuń adaptery gondoli (7, rys. B) w prowadnice na ramie wózka (rys. 5). Prawidłowy montaż zasygnalizuje kliknięcie.

Uwaga! Gondola może być również zamontowana bezpośrednio na ramie, bez użycia adapterów.

3. Umieść gondolę na ramie wózka wsuwając prowadnice (4, rys. B) w adaptery znajdujące się na ramie wózka. Prawidłowy montaż zasygnalizuje kliknięcie.
4. Rozłóż daszek wedle uznania (2, rys. B). Aby rozłożyć lub złożyć daszek, wciśnij przyciski do regulacji znajdujące się po obu stronach gondoli (rys. 16).

5. Upewnij się, że gondola jest poprawnie zamontowana i nie można jej swobodnie wyjąć z ramy wózka.

DEMONTAŻ GONDOLI

Uwaga! Dziecko może być przenoszone w gondoli.

Wciśnij przyciski znajdujące się w adapterach gondoli (rys. 17), a następnie unieś ją ku górze i zdejmij z ramy wózka.

MONTAŻ I DEMONTAŻ FOTELIKA SAMOCHODOWEGO (DOTYCZY ZESTAWU 3 W 1)

Złącza kompatybilne są z produktem Astrid i-Size.

1. Włóż adaptery w odpowiednie miejsca na ramie wózka aż usłyszysz obustronne kliknięcie, a adaptery będą zablokowane.
2. Fotelik w ramie wózka powinien być zamontowany tak, aby znajdujące się w nim dziecko ułożone było przodem do osoby prowadzącej wózek.
3. Umieść fotelik na ramie wózka z użyciem adapterów. Usłyszysz charakterystyczne kliknięcie. Upewnij się, że fotelik jest prawidłowo zamontowany na ramie wózka.
4. Aby wypiąć fotelik w razie potrzeby, wyjmij fotelik z adapterów.
5. Aby wyjąć adapter, wciśnij znajdujący się na nim dolny przycisk i wyjmij.

CZYSZCZENIE I KONSERWACJA

- Koła oraz ramę wózka należy regularnie czyścić z kurzu i piasku. Części te można czyścić z użyciem wilgotnej ściereczki oraz łagodnych środków czyszczących.
- Poszczególne części wózka i gondoli powinny być regularnie kontrolowane pod kątem funkcjonalności, wytrzymałości, oraz ewentualnych uszkodzeń. W przypadku wykrycia usterek należy skontaktować się z autoryzowanym centrum serwisowym.
- Należy używać jedynie części zamiennych zalecanych przez producenta.
- Nie należy używać silnych chemicznych środków do czyszczenia niniejszego produktu. W przypadku zabrudzenia przecierać materiał wilgotną szmatką.

Zdjęcia mają charakter poglądowy, rzeczywisty wygląd produktów może różnić się od prezentowanego na zdjęciach.

Sehr geehrte(r) Kunde(in)!

Wenn Sie Kommentare oder Fragen zum gekauften Produkt haben, kontaktieren Sie uns bitte unter folgender E-Mail: **help@lionelo.com**

Hersteller:

BrandLine Group Sp. z o. o.

A. Kręglewskiego 1, 61-248 Poznań, Polen

WICHTIG – BITTE SORGFÄLTIG LESEN UND FÜR SPÄTERES NACHLESEN UNBEDINGT AUFBEWAHREN HINWEISE!

FÜR DEN BUGGY:

1. Lassen Sie das Kind nie unbeaufsichtigt.
2. Vergewissern Sie sich vor Gebrauch, dass alle Verriegelungen eingerastet sind.
3. Vergewissern Sie sich, dass das Kind beim Aufklappen und Zusammenklappen des Wagens außer Reichweite ist, um Verletzungen zu vermeiden.
4. Lassen Sie das Kind nicht mit dem Produkt spielen.
5. Diese Sitzeinheit ist für Kinder unter 6 Monaten nicht geeignet.
6. Verwenden Sie immer das Rückhaltesystem.
7. Vergewissern Sie sich vor der Verwendung, dass der Kinderwagenaufsatz oder der Sitzeinheit oder die Befestigungselemente des Autositzes korrekt eingerastet sind.
8. Dieses Produkt ist nicht zum Joggen oder Skaten geeignet.
9. Das Produkt ist für ein Kind mit einem Gewicht von bis zu 22 kg oder bis zu 4 Jahren geeignet (je nachdem, was zuerst eintritt).
10. Wenn Sie Ihr Kind aus dem Kinderwagen herausnehmen

oder hineinsetzen möchten, vergewissern Sie sich, dass der Feststellmechanismus am Rad verriegelt ist.

11. Die maximale Belastung des Korbs beträgt 3 kg. Die maximale Belastung der Elterntasche beträgt 1 kg. Die maximale Belastung der Seitentaschen der Gondel beträgt 0,2 kg. Die maximale Belastung des Becherhalters beträgt 0,5 kg.

12. Alle Lasten, die am Griff und/oder an der Rückenlehne und/oder an den Seiten des Produkts befestigt sind, beeinträchtigen die Stabilität des Kinderwagens.

13. Das Produkt ist für den Gebrauch durch ein Kind bestimmt.

14. Verwenden Sie kein Zubehör, das nicht vom Hersteller zugelassen ist.

15. Wenn Sie eine Babytrage mit speziellen Adaptern am Set befestigen, die auch als Autositz verwendet werden kann, denken Sie daran, dass sie kein Ersatz für ein Babybett ist. Wenn Ihr Baby schlafen muss, legen Sie es in eine Liegewanne, ein Babybett oder ein Bett.

16. Verwenden Sie nur Ersatzteile, die vom Hersteller geliefert oder empfohlen werden.

17. Halten Sie das Produkt von Feuer und Wärmequellen fern.

18. Verwenden Sie das Produkt nicht auf Treppen.

WICHTIG – LESEN SIE DIE ANLEITUNG SORGFÄLTIG VOR DER BENUTZUNG UND BEWAHREN SIE SIE FÜR SPÄTERES NACHSCHLAGEN AUF.

WARNUNG!

FÜR DIE BABYWANNE:

1. Dieses Produkt ist nur für ein Kind geeignet, das sich noch nicht selbst aufsetzen kann.

2. Nur auf einem festen, waagerechten, trockenem Untergrund verwenden.

3. Lassen Sie andere Kinder nicht unbeaufsichtigt in der Nähe der Tragetasche spielen.

4. Verwenden Sie die Tragetasche nicht, wenn Teile gebrochen oder eingerissen sind oder fehlen.
5. Verwenden Sie nur Ersatzteile, die vom Hersteller geliefert oder empfohlen werden.
6. Halten Sie das Produkt von Feuer und Wärmequellen fern.
7. Der Boden und die Griffe der Babywanne sollten regelmäßig auf Anzeichen von Beschädigung und Verschleiß untersucht werden.
8. Bevor Sie die Tragetasche anheben oder bewegen, stellen Sie sicher, dass der Griff montiert und in aufrechter Position verriegelt ist.
9. Das Baby kann in der Babywanne transportiert werden.
10. Der Kopf des Babys in der Babywanne sollte nie niedriger liegen als der Körper des Babys.
11. Legen Sie keine zusätzliche Matratze in die Babywanne.
12. Dieses Produkt ist nicht für ein Kind geeignet, das sich selbständig aufsetzen, auf die Seite rollen und sich auf Händen und Knien aufrichten kann. Maximales Gewicht des Kindes: bis zu 9 kg.
13. Verwenden Sie dieses Produkt niemals auf einem Ständer.
14. Während der Benutzung sollten die Tragegriffe außerhalb der Babywanne bleiben.
15. Es besteht die Gefahr, dass das Kind gestoßen wird, z. B. wenn es auf den Boden gelegt wird oder wenn Sie durch eine Tür gehen.
16. Lassen Sie keine Gegenstände in der Babytragetasche, die eine Erstickungsgefahr darstellen könnten, z. B. Stofftiere, Kissen usw.
17. Stellen Sie die Babywanne nicht in der Nähe anderer Produkte, bei denen Erstickungsgefahr besteht, z. B. Schnüre, Jalousien, Vorhänge usw.
18. Überhitzung kann das Leben Ihres Kindes gefährden! Berücksichtigen Sie die Umgebungstemperatur und die Kleidung Ihres Kindes und achten Sie darauf, dass es Ihrem Kind weder zu kalt noch zu warm ist.
19. Bitten Sie Ihr medizinisches Fachpersonal um Ratschläge für einen sicheren Schlaf Ihres Kindes.

ELEMENTE DES KINDERWAGENS (ABB. A)

1. Verdeck
2. Schutz
3. Sicherheitsgurte
4. Trittbrett
5. Vorderrad - Feststellknopf
6. Vorderrad
7. Hinterrad
8. Korb
9. Rahmen-Klapphebel
10. Knopf zur Einstellung des Griffs
11. Griff
12. Feststellvorrichtung
13. Hebel für die Neigungsverstellung der Rückenlehne und das Umklappen des Sitzes
14. Kindersitz-Adapter

ELEMENTE LIEGEWANNE (ABB. B)

1. Halterung
2. Verdeck
3. Matratze
4. Babywannen-Verbinder
5. Abdeckung für die Liegewanne
6. Seitentasche für Schlüssel/Telefon
7. Babywannen-Adapter

MONTAGE UND DEMONTAGE DER RÄDER

1. Stecken Sie die Metallradstange in die entsprechende Stelle des Kinderwagenrahmens. Ziehen Sie das Rad fest, bis Sie ein Klicken hören (Abb. 1). Die Montagemethode gilt für Vorder- und Hinterräder.

2. Um die Vorderräder abzunehmen, drücken Sie den Knopf an der Rückseite des Rades und schieben es heraus (Abb. 2).

3. Um die Hinterräder abzunehmen, drücken Sie den Knopf unter dem Rad und schieben das Rad aus dem Rahmen (Abb. 3).

Hinweis! Um die Vorderräder zu blockieren, stellen Sie sie in Fahrtrichtung auf und drücken dann die Verriegelungsknöpfe (5, Abb. A) über den Rädern nach oben.

AUSKLAPPEN DES RAHMENS DES KINDERWAGENS

Ergreifen Sie den Griff (11, Abb. A) und heben Sie den Rahmen des Kinderwagens an (Abb. 4). Das korrekte Aufklappen des Rahmens wird durch ein hörbares Klicken signalisiert.

MONTAGE UND DEMONTAGE DES SITZES

Der Sitz kann entweder nach vorne oder nach hinten gerichtet eingebaut werden.

Platzieren Sie den Sitz in den Führungen am Rahmen des Kinderwagens (Abb. 5). Die korrekte Montage des Sitzes auf dem Rahmen des Kinderwagens wird durch ein Klicken signalisiert. Vergewissern Sie sich, dass der Sitz richtig eingebaut ist.

Um den Sitz vom Rahmen des Kinderwagens zu entfernen, drücken Sie die Entriegelungsknöpfe (Abb. 6) und heben Sie den Sitz dann nach oben.

SICHERHEITSGURTE

1. Um den Gurt zu schließen, stecken Sie die Gurtschlösser in das mittlere Gurtschloss (Abb. 7). Sie hören ein Klicken.
2. Um die Sicherheitsgurte zu lösen, drücken Sie den Knopf im mittleren Gurtschloss (A, Abb. 7).
3. Stellen Sie die Länge der Gurte mit den Schnallen ein (Abb. 8) oder indem Sie sie durch die entsprechenden Löcher in den Bezügen stecken (Abb. 9).

FESTSTELLLMECHANISMUS

Drücken Sie auf , um die Räder zu blockieren und den Kinderwagen anzuhalten (A, Abb. 10). Zum Entriegeln anheben (B, Abb. 10).

FUSSSTÜTZENEINSTELLUNG

1. Um die Fußstütze abzusenken, drücken Sie die Knöpfe auf beiden Seiten der Fußstütze (Abb. 11) und schieben Sie die Fußstütze dann in die gewünschte Position - ein Klicken signalisiert die richtige Einstellung.
2. Um die Fußstütze anzuheben, ziehen Sie sie nach oben, bis Sie ein Klicken hören.

VERSTELLBARER GRIFF

Drücken Sie die Einstellknöpfe (10, Abb. A), um die Position des Griffs einzustellen (Abb. 12).

EINSTELLUNG DES VERDECKS

Um das Verdeck einzustellen, bewegen Sie es einfach nach vorne oder hinten (A, Abb. 13) und stellen es wie gewünscht ein (B, Abb. 13). Wenn das Verdeck vollständig ausgeklappt ist, schließen Sie den Reißverschluss (C, Abb. 13).

HÖHENVERSTELLUNG DER RÜCKENLEHNE

Stellen Sie die Position der Rückenlehne mit dem Hebel auf der Rückseite der Rückenlehne auf die gewünschte Position ein - die richtige Einstellung wird durch ein Klicken signalisiert (13, Abb. A).

SCHUTZBÜGEL

Drücken Sie die Entriegelungstasten (A, Abb. 14) und ziehen Sie den Schutzbügel dann heraus. Das korrekte Wiedereinsetzen des Schutzbügels wird durch einen Klick signalisiert.

ZUSAMMENKLAPPEN DES KINDERWAGENS

1. Klappen Sie das Verdeck des Sitzes, der nach vorne oder nach hinten gerichtet ist, ein.
2. Drücken Sie den Sitzklapphebel (13, Abb. A) und klappen Sie den gesamten Sitz so weit wie möglich nach vorne.
3. Drücken Sie den Klapphebel (9, Abb. A) auf beiden Seiten des Griffs und schieben Sie dann den Rahmen nach unten, bis sich der Kinderwagen zusammenklappt (Abb. 15).

Hinweis! Der Kinderwagen lässt sich mit montierter Liegewanne nicht zusammenklappen. Entfernen Sie die Liegewanne und klappen Sie dann das Gestell des Kinderwagens zusammen.

ENTFALTEN DER LIEGEWANNE

1. Sobald die Liegewanne aufgeklappt ist, sichern Sie den Boden, indem Sie die Metallstangen in die Führungen schieben (A, Abb. 18) und dann die Stoffbezüge befestigen (B, Abb. 18).
2. Legen Sie die Matratze (3, Abb. B) in die Liegewanne.
3. Legen Sie die Abdeckung (5, Abb. B) auf die Liegewanne und schließen Sie den Reißverschluss.

MONTAGE DER LIEGEWANNE AUF DEM GESTELL DES KINDERWAGENS

Hinweis! Die Liegewanne sollte mit Blick auf die Person, die den Kinderwagen fährt, angebracht werden, sodass die Betreuungsperson Blickkontakt mit dem Kind hat.

1. Legen Sie eine Matratze in die Liegewanne (3, Abb. B).
2. Schieben Sie die Adapter für die Liegewanne (7, Abb. B) in die Führungen am Kinderwagengestell (Abb. 5). Die korrekte Montage wird durch einen Klick signalisiert.

Achtung! Die Babywanne kann auch direkt auf das Gestell montiert werden, ohne dass Adapter verwendet werden müssen.

3. Setzen Sie die Babywanne auf das Kinderwagengestell, indem Sie die Führungen (4, Abb. B) in die Adapter am Kinderwagengestell schieben. Die korrekte Montage wird durch einen Klick signalisiert.
4. Klappen Sie das Verdeck wie gewünscht auf (2, Abb. B). Um das Verdeck zu öffnen oder zu schließen, drücken Sie die Verstellknöpfe an beiden Seiten der Liegewanne (Abb. 16).
5. Vergewissern Sie sich, dass die Liegewanne korrekt angebracht ist und sich nicht frei vom Gestell des Kinderwagens entfernen lässt.

DEMONTAGE DER LIEGEWANNE

Hinweis! Das Baby kann in der Liegewanne transportiert werden.
Drücken Sie die Knöpfe an den Adaptern der Liegewanne (Abb. 17), heben Sie sie dann nach oben und nehmen Sie sie vom Gestell des Kinderwagens ab.

EINSETZEN UND ENTFERNEN DES KINDERSITZES (GILT FÜR DAS 3-IN-1-SET)

Die Adapter sind mit dem Astrid i-Size Produkt kompatibel.

1. Stecken Sie die Adapter in die entsprechenden Stellen des Kinderwagenrahmens, bis Sie auf beiden Seiten ein Klicken hören und die Adapter eingerastet sind.
2. Der Kindersitz im Gestell des Kinderwagens sollte so angebracht werden, dass das Kind in ihm mit dem Gesicht zur Person sitzt, die den Kinderwagen fährt.
3. Setzen Sie den Kindersitz mit den Adaptern auf das Gestell des Kinderwagens. Sie hören ein deutliches Klicken. Vergewissern Sie sich, dass der Kindersitz ordnungsgemäß auf dem Gestell des Kinderwagens montiert ist.
4. Um den Kindersitz bei Bedarf zu lösen, nehmen Sie den Sitz aus den Adaptern.
5. Um den Adapter zu entfernen, drücken Sie auf den unteren Knopf des Adapters und nehmen ihn ab.

REINIGUNG UND PFLEGE

- Die Räder und der Rahmen des Kinderwagens sollten regelmäßig von Staub und Sand befreit werden. Diese Teile können mit einem feuchten Tuch und milden Reinigungsmitteln gereinigt werden.
- Die einzelnen Teile des Kinderwagens und der Liegewanne sollten regelmäßig auf Funktionalität, Festigkeit und mögliche Schäden überprüft

werden. Wenn Sie Fehler feststellen, wenden Sie sich an eine autorisierte Kundendienststelle.

- Verwenden Sie nur vom Hersteller empfohlene Ersatzteile.
- Verwenden Sie keine starken chemischen Reinigungsmittel für dieses Produkt. Wenn das Material verschmutzt ist, wischen Sie es mit einem feuchten Tuch ab.

Die gezeigten Bilder dienen nur als Referenz. Das tatsächliche Produkt kann von den Abbildungen abweichen.

RU

Дорогой клиент!

Если у вас есть какие-либо замечания или вопросы о приобретенном продукте, пожалуйста, свяжитесь с нами: **help@lionelo.com**

Производитель:

BrandLine Group Sp. из о. о.
A. Kręglewskiego 1, 61-248 Познань, Польша

ВАЖНО! ПРОЧИТАЙТЕ ВНИМАТЕЛЬНО И СОХРАНИТЕ ДЛЯ ДАЛЬНЕЙШЕГО ИСПОЛЬЗОВАНИЯ. ПРЕДУПРЕЖДЕНИЕ!

ДЛЯ ПРОГУЛОЧНОЙ КОЛЯСКИ:

1. Никогда не оставляйте ребенка без присмотра.
2. Перед использованием убедитесь, что все запирающие устройства задействованы.
3. Во избежание травм следите за тем, чтобы ребенок не находился вблизи при раскладывании или складывании изделия.

4. Не позволяйте ребенку играть с этим изделием.
5. Этот продукт не подходит для детей младше 6 месяцев.
6. Всегда используйте систему крепления.
7. Перед использованием убедитесь, что приспособления для крепления люльки, сиденья или автомобильного сиденья правильно закреплены.
8. Этот продукт не подходит для бега или катания на роликах.
9. Продукт подходит для ребенка весом до 22 кг или до 4 лет (в зависимости от того, что наступит раньше).
10. Если вы хотите высадить ребенка из коляски или посадить в нее, убедитесь, что парковочный механизм на колесе заблокирован.
11. Максимальная нагрузка на корзину составляет 3 кг. Максимальная нагрузка на сумку для родителей составляет 1 кг. Максимальная нагрузка на боковые карманы люльки составляет 0,2 кг. Максимальная нагрузка на подстаканник составляет 0,5 кг.
12. Любая нагрузка, прикрепленная к ручке и/или спинке и/или бокам изделия, повлияет на устойчивость коляски.
13. Изделие предназначено для использования одним ребенком.
14. Не используйте аксессуары, не одобренные производителем.
15. Если вы добавляете в комплект переноску с помощью специальных адаптеров, которую также можно использовать как автокресло, помните, что она не заменяет кроватку. Если вашему ребенку нужен сон, поместите его в колыбельку, кроватку или кровать.
16. Следует использовать только запасные части, поставляемые или рекомендованные производителем.
17. Храните изделие вдали от огня и источников тепла.
18. Не используйте изделие на лестнице.

ПЕРЕД ИСПОЛЬЗОВАНИЕМ СЛЕДУЕТ ВНИМАТЕЛЬНО ПРОЧИТАТЬ ДАННУЮ

ИНСТРУКЦИЮ И СОХРАНИТЬ ЕЕ НА ПОТОМ. ПРЕДУПРЕЖДЕНИЕ!

ДЛЯ ЛЮЛЬКИ:

1. Это продукт предназначен исключительно для детей, которые не умеют садиться самостоятельно.
2. Устанавливать исключительно на стабильной, горизонтальной и сухой поверхности.
3. Не допускайте к игре детей вблизи люльки без присмотра.
4. Не используйте люльку, если какая-либо ее часть повреждена, разорвана или потеряна.
5. Следует использовать только запасные части, поставляемые или рекомендованные производителем.
6. Храните изделие вдали от огня и источников тепла.
7. Дно и ручки люльки следует регулярно проверять на предмет повреждений и износа.
8. Перед поднятием или перемещением люльки убедитесь, что ручка установлена и зафиксирована в вертикальном положении.
9. Ребенка можно носить в люльке.
10. Голова ребенка в люльке ни в коем случае не должна быть ниже туловища ребенка.
11. Не кладите в люльку дополнительный матрас.
12. Этот продукт не подходит для ребенка, который может сидеть без посторонней помощи, переворачиваться или вставать на руки и колени. Максимальный вес ребенка: до 9 кг.
13. Никогда не используйте этот продукт на подставке.
14. Во время использования ручки для переноски следует оставлять снаружи люльки.
15. Опасность ударить ребенка, например, когда он лежит на полу или проходит через дверь.
16. Не оставляйте в люльке ничего, что может представлять опасность удушья, например, мягкие игрушки, подушки и т. д.
17. Не размещайте люльку рядом с другими предметами,

которые могут представлять опасность удушья, например, веревками, жалюзи, занавесками и т. д.

18. Перегрев может угрожать жизни вашего ребенка! Учитывайте температуру окружающей среды и одежду вашего ребенка и следите за тем, чтобы ему не было ни слишком холодно, ни слишком тепло.

19. Попросите врача посоветовать вам, как безопасно спать

ЧАСТИ КОЛЯСКИ (РИС. A)

1. Козырек
2. Барьер
3. Ремни безопасности
4. Подставка для ног
5. Блокировка вращения передних колес
6. Переднее колесо
7. Заднее колесо
8. Корзина для покупок
9. Рычаг складывания рамы
10. Кнопка регулировки ручки
11. Ручка
12. Парковочный механизм
13. Рычаг наклона спинки и складывания сиденья
14. Адаптеры сидений

ЭЛЕМЕНТЫ ЛЮЛЬКИ (РИС. B)

1. Ручка
2. Козырек
3. Матрас
4. Соединители люльки
5. Чехол люльки
6. Боковой карман для ключей/телефона
7. Адаптеры люльки

УСТАНОВКА И СНЯТИЕ КОЛЕС

1. Вставьте металлический шпиндель колеса в подходящее место на раме коляски. Нажимайте на колесо до щелчка (рис. 1). Способ установки применим к передним и задним колесам.

2. Чтобы демонтировать передние колеса, нажмите кнопку, расположенную в задней части колеса, и выдвиньте его (рис. 2).

3. Чтобы снять задние колеса, нажмите кнопку, расположенную под колесом, и выдвиньте колесо из рамы (рис. 3).

Внимание! Чтобы заблокировать передние колеса, поместите их прямо, а затем нажмите кнопки блокировки (5, рис. A) над колесами вверх.

РАСКЛАДЫВАНИЕ КАРКАСЫ КОЛЯСКИ

Возьмитесь за ручку (11, рис. A) и поднимите раму коляски (рис. 4). Правильное раскладывание рамы будет обозначено слышимым щелчком.

УСТАНОВКА И ДЕМОНТАЖ СИДЕНЬЯ

Сиденье можно установить как вперед, так и назад.

Установите сиденье в направляющие на раме коляски (рис. 5). О правильной установке сиденья на раму коляски будет сигнализировать щелчок. Убедитесь, что сиденье установлено правильно.

Чтобы снять сиденье с рамы коляски, нажмите кнопки разблокировки (рис. 6), а затем поднимите сиденье вверх.

РЕМНИ БЕЗОПАСНОСТИ

1. Чтобы пристегнуть ремни безопасности, вставьте детали пряжки в центральную пряжку (рис. 7). Вы услышите щелчок.
2. Чтобы отстегнуть ремни безопасности, нажмите кнопку, расположенную в центральной пряжке (A, рис. 7).
3. Отрегулируйте длину ремней с помощью пряжек (рис. 8) или продев их через соответствующие отверстия в обивке сиденья (рис. 9).

ПАРКОВОЧНЫЙ МЕХАНИЗМ

Нажмите, чтобы заблокировать колеса и остановить коляску (A, рис. 10). Поднимите, чтобы разблокировать (B, рис. 10).

РЕГУЛИРОВКА ПОДНОЖКИ

1. Чтобы опустить подножку, нажмите кнопки с обеих сторон подножки (рис. 11), затем опустите подножку в выбранное положение – щелчок укажет на правильную настройку.
2. Чтобы поднять подножку, поднимите ее до щелчка.

РЕГУЛИРОВКА РУЧКИ

Нажимайте кнопки регулировки (10, рис. A), чтобы отрегулировать положение ручки (рис. 12).

РЕГУЛИРОВКА ВИЗОРА

Чтобы отрегулировать купол, просто переместите его вперед или назад (A, рис. 13) и установите в желаемое положение (B, рис. 13). Если козырек полностью выдвинут, застегните молнию (C, рис. 13).

РЕГУЛИРОВКА СПИНКИ

Отрегулируйте положение спинки с помощью рычага, расположенного в задней части спинки, в выбранное положение – правильная установка будет обозначена щелчком (13, рис. А).

ЗАЩИТНЫЙ БАРЬЕР

Нажмите кнопки разблокировки (А, рис. 14), затем вытащите барьер. Щелчок укажет на правильную повторную установку барьера.

СКЛАДЫВАНИЕ КОЛЯСКИ

1. Сложите капюшон сиденья вперед или назад по направлению движения.
2. Нажмите на рычаг складывания сиденья (13, рис. А) и опустите все сиденье как можно дальше вперед.
3. Сдвиньте рычаг складывания (9, рис. А) с обеих сторон ручки, затем опустите раму вниз, пока коляска не сложится (рис. 15).

Внимание! Коляску невозможно сложить с установленной люлькой. Вам необходимо разобрать люльку, а затем собрать раму коляски.

РАЗВЕРТЫВАНИЕ ЛЮЛЬКИ

1. Разложив люльку, закрепите ее основание, вставив металлические прутья в направляющие (А, рис. 18), а затем закрепите тканевые чехлы (Б, рис. 18).
2. Поместите матрас (3, рис. В) внутрь люльки.
3. Наденьте чехол (5, рис. В) на люльку и застегните молнию.

УСТАНОВКА ЛЮЛЬКИ НА РАМУ КОЛЯСКИ

Внимание! Люльку следует устанавливать лицом к лицу, управляющему коляской, чтобы лицо, осуществляющее уход, имел зрительный контакт с ребенком.

1. Поместите матрас в люльку (3, рис. В).
2. Вставьте адаптеры люльки (7, рис. В) в направляющие на раме коляски (рис. 5). Правильная установка будет обозначена щелчком.

Внимание! Люльку также можно установить прямо на раму, без использования переходников.

3. Установите люльку на раму коляски, вставив направляющие (4, рис. В)

в адаптеры, расположенные на раме коляски. Правильная установка будет обозначена щелчком.

4. Разложите купол по желанию (2, рис. B). Чтобы развернуть или сложить купол, нажмите кнопки регулировки, расположенные по обеим сторонам люльки (рис. 16).
5. Убедитесь, что люлька установлена правильно и не может быть свободно снята с рамы коляски.

РАЗБОР ЛЮЛЬКИ

Внимание! Ребенка можно носить в люльке.

Нажмите на кнопки, расположенные в адаптерах люльки (рис. 17), затем поднимите ее и снимите с рамы коляски.

УСТАНОВКА И СНЯТИЕ АВТОКРЕСЛА (ДЕЙСТВИТЕЛЬНО ДЛЯ КОМПЛЕКТА 3 В 1)

Разъемы совместимы с продуктом Astrid i-Size.

1. Вставьте адаптеры в соответствующие места рамы коляски до тех пор, пока не услышите щелчок с обеих сторон и адаптеры не зафиксируются.
2. Сиденье в раме коляски должно быть установлено так, чтобы ребенок, находящийся в нем, был обращен к человеку, управляющему коляской.
3. Установите сиденье на раму коляски с помощью адаптеров. Вы услышите характерный щелчок. Убедитесь, что сиденье правильно установлено на раме коляски.
4. Чтобы при необходимости снять сиденье, снимите сиденье с адаптеров.
5. Чтобы снять адаптер, нажмите на нем нижнюю кнопку и снимите его.

ОЧИСТКА И ОБСЛУЖИВАНИЕ

- Колеса и раму коляски необходимо регулярно очищать от пыли и песка. Эти детали можно очищать влажной тряпкой и мягкими чистящими средствами.
- Отдельные части коляски и люльки следует регулярно проверять на работоспособность, прочность и возможные повреждения. При обнаружении каких-либо неисправностей обратитесь в авторизованный сервисный центр.
- Следует использовать только запасные части, рекомендованные производителем.

- Не используйте сильные химические средства для очистки этого продукта. В случае загрязнения протрите материал влажной тряпкой.

Фотографии предназначены только для иллюстрации, реальный внешний вид продукции может отличаться от представленного на фотографиях.

Egregio Cliente!

Se hai commenti o domande sul prodotto che hai acquistato, ti preghiamo di contattarci all'indirizzo: **help@lionelo.com**

Produttore:

BrandLine Group Sp. z o. o.
A. Kręglewskiego 1, 61-248 Poznan, Polonia

IMPORTANTE – LEGGERE ATTENTAMENTE E CONSERVARE PER FUTURO RIFERIMENTO ATTENZIONE!

PER IL PASSEGGINO:

1. Non lasciare mai il bambino incustodito.
2. Prima dell' uso assicurarsi che tutti i meccanismi di bloccaggio siano correttamente agganciati.
3. Per evitare lesioni o ferimenti assicurarsi che il bambino sia a debita distanza durante le operazioni di apertura e chiusura del prodotto.
4. Non lasciare che il bambino giochi con questo prodotto.
5. Questa seduta non è adatta per bambini di età inferiore a 6 mesi.
6. Utilizzare sempre il sistema di ritenuta.
7. Prima dell' uso controllare che i meccanismi di aggancio

della seduta, della navicella o del seggiolino auto siano correttamente agganciati.

8. Questo prodotto non è adatto per correre o pattinare.
9. Il prodotto è adatto per un bambino con un peso fino a 22 kg o fino a 4 anni (a seconda di quale evento si verifichi per primo).
10. Se si desidera rimuovere il bambino dal passeggino o inserirlo all'interno, assicurarsi che il meccanismo di stazionamento sulla ruota sia bloccato.
11. Il carico massimo del cestino è di 3 kg. Il carico massimo della borsa per genitori è di 1 kg. Il carico massimo delle tasche laterali sulla navicella è di 0,2 kg. Il carico massimo del portabicchieri è di 0,5 kg.
12. Qualsiasi carico fissato al manico e/o allo schienale e/o ai lati del prodotto influenzerà la stabilità del passeggino.
13. Il passeggino è destinato all'uso da parte di un solo bambino.
14. Non utilizzare accessori non autorizzati dal produttore.
15. Se si attacca al kit un marsupio, utilizzando appositi adattatori, che può essere utilizzato anche come seggiolino auto, ricordare che questo non sostituisce la culla. Se il bambino necessita di dormire, riporlo nella navicella, nella culla o nel letto.
16. È consentito l'utilizzo esclusivamente di ricambi originali forniti dal produttore.
17. Tenere il prodotto lontano da sorgenti di fiamma e di calore.
18. Non utilizzare il prodotto sulle scale.

IMPORTANTE - LEGGERE ATTENTAMENTE E CONSERVARLE PER FUTURO RIFERIMENTO. AVVERTENZA!

PER LA NAVICELLA:

1. Questo prodotto è adatto a un bambino che non è in grado di stare seduto autonomamente.
2. Utilizzare soltanto su una superficie stabile, orizzontale, piana e asciutta.

3. Non lasciare che altri bambini giochino senza sorveglianza vicino alla sacca porta bambini.
4. Non utilizzare se una qualsiasi parte è rotta, strappata o mancante.
5. Utilizzare solo le parti di ricambio fornite o raccomandate dal produttore.
6. Tenere il prodotto lontano dal fuoco e dai fonti di calore.
7. La parte inferiore e le maniglie della navicella devono essere ispezionate regolarmente per rilevare eventuali segni di danni e usura.
8. Prima di sollevare o spostare la navicella, assicurati che la maniglia sia montata e bloccata in posizione verticale.
9. Il bambino può essere trasportato nella navicella.
10. La testa del bambino nella navicella non deve mai essere più bassa rispetto al corpo del bambino.
11. Non mettere un materassino aggiuntivo nella navicella.
12. Questo prodotto non è adatto a bambini che sono in grado di sedersi in modo autonomo, di rotolare sul lato opposto e di sollevarsi con le mani e le ginocchia. Peso massimo del bambino: fino a 9 kg.
13. Non utilizzare mai questo prodotto su un supporto.
14. Durante l'uso, lasciare le maniglie di trasporto all'esterno della navicella.
15. Rischio di urto del bambino, ad es. posizionando sul pavimento o attraversando la porta.
16. Non lasciare nella navicella nulla che possa causare un rischio di soffocamento, ad es. peluche, cuscini, ecc.
17. Non posizionare la navicella in prossimità di un altro prodotto che potrebbe causare un rischio di soffocamento, ad es. corde, tende, ecc.
18. Il surriscaldamento potrebbe mettere in pericolo la vita del bambino! Tenere presente la temperatura dell'ambiente e l'abbigliamento del bambino e assicurarsi che il bambino non abbia né troppo freddo né troppo caldo.
19. Chiedere consiglio al personale sanitario per un sonno sicuro.

ELEMENTI DEL PASSEGGINO (FIG. A)

1. Tettuccio
2. Barriera
3. Cinture di sicurezza
4. Poggiapiedi
5. Blocco della rotazione della ruota anteriore
6. Ruota anteriore
7. Ruota posteriore
8. Cestino
9. Leva di chiusura del telaio
10. Pulsante per la regolazione del maniglione
11. Maniglione
12. Meccanismo di stazionamento
13. Leva di regolazione dell'inclinazione dello schienale e del ribaltamento del sedile
14. Adattatori per il seggiolino

ELEMENTI DELLA NAVICELLA (FIG. B)

1. Staffa
2. Tettuccio
3. Materassino
4. Connettori della navicella
5. Fodera della navicella
6. Tasca laterale per chiavi/telefono
7. Adattatori per la navicella

MONTAGGIO E SMONTAGGIO DELLE RUOTE

1. Inserire l'asse metallico delle ruote nel punto appropriato nel telaio del passeggino. Premere la ruota fino ad avvertire uno scatto (fig. 1). Il metodo di montaggio si applica alle ruote anteriori e posteriori.

2. Per rimuovere le ruote anteriori, premere il pulsante sul retro della ruota e farla scorrere verso l'esterno (fig. 2).

3. Per rimuovere le ruote posteriori, premere il pulsante sotto la ruota e far scorrere la ruota fuori dal telaio (fig. 3).

Attenzione! Per bloccare le ruote anteriori, spostarle in direzione di marcia rettilinea, quindi far scorrere verso l'alto i pulsanti di bloccaggio (5, fig. A) presenti sopra le ruote.

APERTURA DEL TELAIO DEL PASSEGGINO

Afferrare il maniglione (11, fig. A) e sollevare il telaio del passeggino (fig. 4). La corretta apertura del telaio verrà segnalata mediante un "click" udibile.

MONTAGGIO E SMONTAGGIO DEL SEDILE

Il sedile può essere montato rivolta sia in avanti, che indietro rispetto al senso di marcia. Posizionare il sedile nelle guide presenti sul telaio del passeggino (fig. 5). La corretta installazione del sedile sul telaio del passeggino verrà segnalata mediante un clic. Assicurarsi che il sedile sia montato correttamente.

Per rimuovere il sedile dal telaio del passeggino, premere i pulsanti di sblocco (fig. 6), quindi sollevare il sedile.

CINTURE DI SICUREZZA

1. Per allacciare le cinture di sicurezza, far scorrere gli elementi della fibbia nella fibbia centrale (fig. 7). Sarà avvertibile uno scatto.
2. Per slacciare le cinture di sicurezza, premere il pulsante situato sulla fibbia centrale (A, fig. 7).
3. Regolare la lunghezza delle cinghie utilizzando le fibbie (fig. 8) o inserendole attraverso i fori corrispondenti nel rivestimento del sedile (fig. 9).

MECCANISMO DI PARCHEGGIO

Premere per bloccare le ruote e fermare il passeggino (A, fig. 10). Sollevare per sbloccare le ruote (B, fig. 10).

REGOLAZIONE DEL POGGIAPIEDI

1. Per abbassare il poggiapiedi, premere i pulsanti situati su entrambi i lati del poggiapiedi (fig. 11), quindi spingere il poggiapiedi verso il basso nella posizione desiderata: l'impostazione corretta verrà segnalata mediante un clic.
2. Per sollevare il poggiapiedi, sollevarlo finché questo non sarà scattato in posizione.

REGOLAZIONE DEL MANIGLIONE

Premere i pulsanti di regolazione (10, fig. A) per regolare la posizione del maniglione (fig. 12).

REGOLAZIONE DEL TETTUCCIO

Per regolare il tettuccio è sufficiente spostarlo in avanti o indietro (A, fig. 13) e regolarlo in base alle proprie preferenze (B, fig. 13). Se il tettuccio è completamente aperto, chiudere la cerniera (C, fig. 13).

REGOLAZIONE DELLO SCHIENALE

Regolare la posizione dello schienale utilizzando la leva situata sul retro dello schienale nella posizione desiderata, l'impostazione corretta sarà indicata mediante un clic (13, fig. A).

BARRIERA PROTETTIVA

Premere i pulsanti di rilascio (A, fig. 14), quindi estrarre la barriera. Il corretto reinserimento della barriera verrà segnalato mediante un clic.

CHIUSURA DEL PASSESSEGGINO

1. Abbassare il tettuccio del sedile, rivolto in avanti o all'indietro.
2. Premere la leva di ribaltamento del sedile (13, fig. A) e abbassare l'intero sedile il più avanti possibile.
3. Far scorrere la leva di chiusura (9, fig. A) su entrambi i lati del maniglione, quindi spingere il telaio verso il basso fino a quando il passeggino non si ripiega (fig. 15).

Attenzione! Il passeggino non può essere piegato con la navicella montata. Smontare la navicella e successivamente piegare il telaio del passeggino.

APERTURA DELLA NAVICELLA

1. Dopo aver aperto la navicella, fissare la base inserendo le aste metalliche nelle guide (A, fig. 18), quindi fissare le tendine in tessuto (B, fig. 18).
2. Posizionare il materasso (3, fig. B) all'interno della navicella.
3. Posizionare il rivestimento (5, fig. B) sulla navicella e chiudere la cerniera.

MONTAGGIO DELLA NAVICELLA SUL TELAIO DEL PASSEGGINO

Attenzione! La navicella deve essere montata rivolta verso la persona che guida il passeggino, in modo che il genitore abbia il contatto visivo con il bambino.

1. Posizionare il materasso nella navicella (3, fig. B).
2. Far scorrere gli adattatori della navicella (7, fig. B) nelle guide sul telaio del passeggino (fig. 5). Il corretto assemblaggio verrà segnalato mediante uno scatto.

Attenzione! La navicella può essere montata anche direttamente sul telaio senza l'utilizzo di adattatori.

3. Posizionare la navicella sul telaio del passeggino inserendo le guide (4, fig. B) negli adattatori situati sul telaio del passeggino. Il corretto assemblaggio verrà segnalato mediante uno scatto.
4. Aprire il tettuccio in base alle esigenze (2, fig. B). Per aprire o piegare il tettuccio, premere i pulsanti di regolazione presenti su entrambi i lati della navicella (fig. 16).

5. Assicurarsi che la navicella sia montata correttamente e non possa essere rimossa liberamente dal telaio del passeggino.

SMONTAGGIO DELLA NAVICELLA

Attenzione! Il bambino può essere trasportato nella navicella.

Premere i pulsanti sugli adattatori della navicella (fig. 17), quindi sollevare la navicella verso l'alto e rimuoverla dal telaio del passeggino.

INSTALLAZIONE E SMONTAGGIO DEL SEGGIOLINO AUTO (SI APPLICA AL SET 3 IN 1)

I connettori sono compatibili con il prodotto Astrid i-Size.

1. Inserire gli adattatori nei punti appropriati sul telaio del passeggino fino ad avvertire un clic su entrambi i lati e fino al bloccaggio degli adattatori.
2. Il seggiolino nel telaio del passeggino deve essere montato in modo che il bambino al suo interno sia posizionato di fronte alla persona che guida il passeggino.
3. Posizionare il seggiolino auto sul telaio del passeggino utilizzando gli adattatori. Avvertiremo un caratteristico clic. Assicurarsi che il seggiolino sia montato correttamente sul telaio del passeggino.
4. Per rimuovere il seggiolino, se necessario, rimuoverlo dagli adattatori.
5. Per rimuovere l'adattatore, premere il pulsante in basso presente su di esso e rimuoverlo.

PULIZIA E MANUTENZIONE

- Le ruote e il telaio del passeggino devono essere puliti regolarmente per rimuovere polvere e sabbia. Queste parti possono essere pulite con un panno umido e detergenti delicati.
- Le singole parti del passeggino e della navicella devono essere ispezionate regolarmente per verificarne la funzionalità, la resistenza e la presenza di possibili danni. In caso di riscontro di eventuali malfunzionamenti, contattare il centro di assistenza.
- Utilizzare esclusivamente ricambi raccomandati dal produttore.
- Non utilizzare prodotti chimici aggressivi per pulire questo prodotto. In caso di sporco, pulire il materiale con un panno umido.

Le immagini hanno carattere illustrativo, l'aspetto reale dei prodotti può differire da quello presentato nelle immagini.

Cher Client !

Si vous avez des commentaires ou des questions sur le produit que vous avez acheté, veuillez nous contacter: **help@lionelo.com**

Fabricant:

BrandLine Group Sp. z o. o.

A. Kręglewskiego 1, 61-248 Poznań, Pologne

IMPORTANT – A LIRE ATTENTIVEMENT ET À CONSERVER POUR RÉFÉRENCE ULTÉRIEURE AVERTISSEMENT !

POUR LA POUSSETTE BÉBÉ :

1. Ne jamais laisser un enfant sans surveillance.
2. S'assurer que tous les dispositifs de verrouillage sont enclenchés avant utilisation.
3. Pour éviter toute blessure, maintenir l'enfant à l'écart lors du dépliage et du pliage du produit.
4. Ne pas laisser l'enfant jouer avec ce produit.
5. Ce siège ne convient pas à des enfants de moins de 6 mois.
6. Toujours utiliser le système de retenue.
7. Vérifier que les dispositifs de fixation de la nacelle, du siège ou du siège-auto sont correctement enclenchés avant utilization.
8. Ce produit ne convient pas pour faire du jogging ou des promenades en rollers.
9. Le produit convient aux enfants pesant jusqu'à 22 kg ou jusqu'à 4 ans (selon la première éventualité).

10. Si vous voulez sortir votre enfant de la poussette ou le mettre dedans, assurez-vous que le mécanisme de blocage des roues est verrouillé.
11. La charge maximale du panier est de 3 kg. La charge maximale du sac pour les parents est de 1 kg. La charge maximale des poches latérales de la nacelle est de 0,2 kg. La charge maximale du porte-gobelet est de 0,5 kg.
12. Toute charge attachée à la poignée et/ou au dossier et/ou aux côtés du produit affectera la stabilité de la poussette.
13. Le produit est conçu pour être utilisé par un seul enfant.
14. Ne pas utiliser d'accessoires non approuvés par le fabricant.
15. Si vous fixez un cosy à l'aide d'adaptateurs spéciaux, qui peut également être utilisée comme siège auto, n'oubliez pas qu'il ne remplace pas un lit bébé. Si l'enfant a besoin de dormir, il faut le placer dans une nacelle, un berceau ou un lit.
16. Seules les pièces de rechange fournies ou recommandées par le fabricant doivent être utilisées.
17. Garder le produit à l'écart du feu et des sources de chaleur.
18. Ne pas utiliser le produit sur des escaliers.

IMPORTANT – À LIRE ATTENTIVEMENT ET À CONSERVER POUR RÉFÉRENCE ULTÉRIEURE. AVERTISSEMENTS !

POUR LA NACELLE :

1. Cet article convient pour un enfant qui ne sait pas s’asseoir seul.
2. Ne poser que sur une surface plane, horizontale, ferme et sèche.
3. Ne pas laisser d’autres enfants jouer sans surveillance à proximité du couffin.
4. Ne pas utiliser si l’un des éléments du couffin est cassé, déchiré ou manquant.
5. Seules les pièces de rechange fournies ou recommandées par le fabricant doivent être utilisées.

6. Garder le produit à l'écart du feu et des sources de chaleur.
7. Le fond et les poignées de la nacelle doivent être inspectés régulièrement pour détecter tout signe de dommage et d'usure.
8. Avant de soulever ou de déplacer la nacelle, assurez-vous que la poignée est montée et verrouillée en position verticale.
9. L'enfant peut être transporté dans la nacelle.
10. Dans la nacelle, la tête de l'enfant ne doit jamais être plus basse que son corps.
11. Ne pas mettre de matelas supplémentaire dans la nacelle.
12. Ce produit ne convient pas à un enfant qui est capable de s'asseoir de manière autonome, de se retourner sur l'autre côté et de se soulever sur ses propres mains et genoux. Poids maximal de l'enfant : jusqu'à 9 kg.
13. N'utilisez jamais ce produit sur un support.
14. Lorsqu'elles sont utilisées, les poignées de transport doivent être laissées à l'extérieur de la nacelle.
15. Risque de heurter l'enfant, par exemple lorsqu'il est allongé sur le sol ou qu'il franchit une porte.
16. Ne laissez rien dans la nacelle qui pourrait entraîner un risque de suffocation, par exemple des peluches, des oreillers, etc.
17. Ne placez pas la nacelle à proximité d'autres produits susceptibles de provoquer un risque de suffocation, par exemple des cordons, des stores, des rideaux, etc.
18. La surchauffe peut mettre en danger la vie de votre enfant ! Tenez compte de la température ambiante et des vêtements de l'enfant et veillez à ce qu'il n'ait ni trop froid ni trop chaud.
19. Demandez à votre professionnel de la santé de vous conseiller sur le sommeil en toute sécurité de l'enfant.

ÉLÉMENTS DE LA POUSSETTE BÉBÉ (FIG. A)

1. Auvent
2. Barre de maintien
3. Harnais de sécurité
4. Repose-pieds
5. Blocage de la rotation des roues avant
6. Roue avant
7. Roue arrière

8. Panier
9. Levier de pliage du châssis
10. Bouton de réglage de la poignée
11. Guidon
12. Dispositif de frein de stationnement
13. Levier de réglage de l'inclinaison du dossier et de rabattement du siège
14. Adaptateurs pour le siège auto

COMPOSANTS DE LA NACELLE (FIG. B)

1. Poignée
2. Auvent
3. Matelas
4. Connecteurs de la nacelle
5. Housse de nacelle
6. Poche latérale pour clés/téléphone
7. Adaptateurs pour la nacelle

MONTAGE ET DÉMONTAGE DES ROUES

1. Insérez la tige métallique de la roue dans l'endroit approprié du châssis de la poussette. Appuyez sur la roue jusqu'à ce que vous entendiez un clic (fig. 1). La méthode de montage s'applique aux roues avant et arrière.

2. Pour retirer les roues avant, appuyez sur le bouton situé à l'arrière de la roue et faites-la glisser (fig. 2).

3. Pour retirer les roues arrière, appuyez sur le bouton situé sous la roue et faites glisser la roue hors du châssis (fig. 3).

Attention ! Pour bloquer les roues avant, positionnez-les dans le sens de la marche et poussez vers le haut les boutons de blocage (5, fig. A) situés au-dessus des roues.

DÉPLIER LE CHÂSSIS DE LA POUSSETTE

Saisissez la poignée (11, fig. A) et soulevez le châssis de la poussette (fig. 4). Le dépliage correct du châssis est signalé par un clic sonore.

MONTAGE ET DÉMONTAGE DU SIÈGE

Le siège peut être installé face à la route ou dos à la route.

Placez le siège dans les guides situés sur le châssis de la poussette (fig. 5). L'installation correcte du siège sur le châssis de la poussette est signalée par un clic. Assurez-vous que le siège est correctement installé.

Pour retirer le siège du châssis du fauteuil roulant, appuyez sur les boutons de déverrouillage (fig. 6), puis soulevez le siège vers le haut.

CEINTURES DE SÉCURITÉ

1. Pour attacher la ceinture de sécurité, insérez les éléments de la boucle dans

la boucle centrale (figure 7). Vous entendrez un clic.

2. Pour déboucler les ceintures de sécurité, appuyez sur le bouton situé dans la boucle centrale (A, fig. 7).
3. Réglez la longueur des sangles à l'aide des boucles (fig. 8) ou en les faisant passer par les trous prévus à cet effet dans le revêtement du siège (fig. 9).

DISPOSITIF DE FREIN DE STATIONNEMENT

Appuyez pour verrouiller les roues et arrêter la poussette (A, fig. 10). Soulevez pour déverrouiller (B, fig. 10).

RÉGLAGE DU REPOSE-PIEDS

1. Pour abaisser le repose-pieds, appuyez sur les boutons situés des deux côtés du repose-pieds (fig. 11), puis poussez le repose-pieds vers le bas jusqu'à la position souhaitée. Un clic indique que le réglage est correct.
2. Pour relever le repose-pieds, soulevez-le jusqu'à ce que vous entendiez un clic.

RÉGLAGE DU GUIDON

Appuyez sur les boutons de réglage (10, fig. A) pour ajuster la position de la poignée (fig. 12).

RÉGLAGE DE L'AUVENT

Pour régler l'auvent, il suffit de le faire glisser vers l'avant ou l'arrière (A, fig. 13) et de l'ajuster comme vous le souhaitez (B, fig. 13). Lorsque l'auvent est complètement déployé, fermez la fermeture éclair (C, fig. 13).

RÉGLAGE DU DOSSIER

Réglez la position du dossier à l'aide du levier situé à l'arrière du dossier jusqu'à la position souhaitée. Le réglage correct est signalé par un clic (13, fig. A).

BARRIÈRE DE PROTECTION

Appuyez sur les boutons de déverrouillage (A, fig. 14) et retirez la balustrade. La réinsertion correcte de la barrière est signalée par un clic.

PLIER LA POUSSETTE

1. Rabattez l'auvent du siège, vers l'avant ou vers l'arrière.

2. Appuyez sur le levier de rabattement du siège (13, fig. A) et abaissez tout le siège le plus possible vers l'avant.
3. Poussez le levier de pliage (9, fig. A) des deux côtés de la poignée, puis poussez le châssis vers le bas jusqu'à ce que la poussette se plie (fig. 15).

Attention ! La poussette ne peut pas être pliée avec la nacelle montée. Retirez la nacelle et plier le châssis de la poussette.

DÉPLIAGE DE LA NACELLE

1. Une fois la nacelle dépliée, fixez sa base en glissant les barres métalliques dans les guides (A, fig. 18), puis fixez les housses en tissu (B, fig. 18).
2. Placez le matelas (3, fig. B) à l'intérieur de la nacelle.
3. Placez la housse (5, fig. B) sur la nacelle et fermez la fermeture éclair.

MONTAGE DE LA NACELLE SUR LE CHÂSSIS DE LA POUSSETTE

Attention ! La nacelle doit être montée face à la personne qui conduit la poussette, de manière que celle-ci ait un contact visuel avec l'enfant.

1. Placez le matelas dans la nacelle (3, fig. B).
2. Glissez les adaptateurs de la nacelle (7, fig. B) dans les guides du châssis de la poussette (fig. 5). L'installation correcte sera signalée par un clic.

Attention ! La nacelle peut également être montée directement sur le châssis, sans utiliser d'adaptateurs.

3. Placez la nacelle sur le châssis de la poussette en glissant les guides (4, fig. B) dans les adaptateurs du châssis de la poussette. L'installation correcte sera signalée par un clic.
4. Déployez l'auvent comme vous le souhaitez (2, fig. B). Pour déplier ou replier l'auvent, appuyez sur les boutons de réglage situés des deux côtés de la nacelle (fig. 16).
5. Assurez-vous que la nacelle est correctement fixée et qu'elle ne peut pas être retirée librement du châssis de la poussette.

DÉMONTAGE DE LA NACELLE

Attention ! L'enfant peut être transporté dans la nacelle.

Appuyez sur les boutons des adaptateurs de la nacelle (fig. 17), puis soulevez-la et retirez-la du châssis de la poussette.

INSTALLATION ET RETRAIT DU SIÈGE AUTO (S'APPLIQUE À L'ENSEMBLE 3-EN-1)

Les connecteurs sont compatibles avec le produit Astrid i-Size.

1. Insérez les adaptateurs dans les emplacements correspondants du châssis de la poussette jusqu'à ce que vous entendiez un clic des deux côtés et que les adaptateurs soient verrouillés.
2. Le siège dans le châssis de la poussette doit être installé de manière que l'enfant qui s'y trouve face à la personne qui conduit la poussette.
3. Placez le siège sur le châssis de la poussette à l'aide des adaptateurs. Vous entendrez un clic caractéristique. Assurez-vous que le siège est correctement monté sur le châssis de la poussette.
4. Pour déboucler le siège si nécessaire, retirez le siège des adaptateurs.
5. Pour retirer l'adaptateur, appuyez sur le bouton inférieur de celui-ci et retirez-le.

NETTOYAGE ET ENTRETIEN

- Les roues et le châssis de la poussette doivent être régulièrement nettoyés de la poussière et du sable. Ces pièces peuvent être nettoyées avec un chiffon humide et des produits de nettoyage doux.
- Les différentes pièces de la poussette et de la nacelle doivent être contrôlées régulièrement pour vérifier leur fonctionnalité, leur solidité et les dommages éventuels. Si des défauts sont détectés, contactez un centre de service agréé.
- N'utilisez que des pièces de rechange recommandées par le fabricant.
- N'utilisez pas de nettoyants chimiques puissants sur ce produit. En cas de salissure, essuyez le matériau avec un chiffon humide.

Les photos ont le caractère indicatif seulement ; l'aspect réel des produits peut différer de celui présenté sur les photos.

Estimado Cliente!

Si tiene algún comentario o pregunta sobre el producto comprado, póngase en contacto con nosotros: **help@lionelo.com**

Fabricante:

BrandLine Group Sp. z o.o.

A. Kręglewskiego 1, 61-248 Poznań, Polonia

IMPORTANTE – LEER DETENIDAMENTE Y MANTENERLAS PARA FUTURAS CONSULTAS ¡ADVERTENCIA!

PARA LA SILLA DE PASEO:

1. No dejar nunca al niño desatendido.
2. Asegurarse de que todos los dispositivos de cierre están engranados antes del uso.
3. Para evitar lesiones, asegúrese de que el niño se mantiene alejado durante el desplegado y el plegado de este producto.
4. No permita que el niño juegue con este producto.
5. Este asiento no es adecuado para niños menores de 6 meses.
6. Usar siempre el sistema de retención.
7. Comprobar que los dispositivos de sujeción del capazo, del asiento o de la silla de coche están correctamente engranados antes del uso.
8. Este producto no es adecuado para correr o patinar.
9. El producto es adecuado para un niño que pese hasta 22 kg o hasta 4 años (lo que ocurra primero).
10. Si desea sacar al niño de la silla de paseo o colocarlo en el ella, asegúrese de que el mecanismo de estacionamiento esté bloqueado.
11. La carga máxima del cesto es de 3 kg. La carga máxima de la bolsa para padres es de 1 kg. La carga máxima de los bolsillos

laterales en la góndola es de 0,2 kg. La carga máxima del portavasos es de 0,5 kg.

12. Cualquier carga fijada al manillar y/o al respaldo y/o a los lados del producto afectará la estabilidad del cochecito.

13. El producto está diseñado para ser utilizado por un niño.

14. No utilice accesorios no aprobados por el fabricante.

15. Si adjunta un portabebés al conjunto utilizando adaptadores especiales, que también se puede utilizar como una silla de coche, recuerde que no es un sustituto de una cuna. Si su hijo necesita dormir, colóquelo en un capazo, cuna o cama.

16. Sólo se deben utilizar las piezas de repuesto suministradas o recomendadas por el fabricante.

17. Mantenga el producto alejado del fuego y las fuentes de calor.

18. No debe utilice el producto en las escaleras.

IMPORTANTE – LEER LAS INTRUCCIONES CUIDADOSAMENTE ANTES DEL USO Y MANTENERLAS PARA FUTURAS CONSULTAS ¡ADVERTENCIA!

PARA EL CAPAZO:

1. Este producto solamente es apropiado para niños que no pueden sentarse por sí solos.

2. Utilizar solamente sobre un superficie firme, horizontal, nivelada y seca.

3. No dejar a otros niños jugar desatendidos cerca del capazo.

4. No utilizar si falta cualquier parte o está rota o está desgarrada.

5. Sólo se deben utilizar las piezas de repuesto suministradas o recomendadas por el fabricante.

6. Mantenga el producto alejado del fuego y las fuentes de calor.

7. La parte inferior y los soportes del capazo deben inspeccionarse regularmente para detectar signos de daño y desgaste.

8. Antes de levantar o mover el capazo, asegúrese de que el asa esté montada y bloqueada en posición vertical.

9. El niño puede llevarse en el capazo.
10. La cabeza del niño en el capazo nunca debe estar más baja que el cuerpo del niño.
11. No inserte una colchoneta adicional en el capazo.
12. Este producto no es adecuado para un niño que pueda sentarse solo, darse la vuelta hacia el otro lado y levantarse sobre sus propias manos y rodillas. Peso máximo del niño: hasta 9 kg.
13. Nunca use este producto en un soporte.
14. Durante el uso, las asas de transporte deben dejarse fuera del capazo.
15. Riesgo de golpear al bebé, por ejemplo, al colocar el producto en el suelo o pasar por la puerta.
16. No deje nada en el capazo que pueda causar riesgo de asfixia, por ejemplo, juguetes de peluche, almohadas, etc.
17. No coloque el capazo cerca de otro producto que pueda causar riesgo de asfixia, por ejemplo, cuerdas, persianas, cortinas, etc.
18. ¡El sobrecalentamiento puede poner en peligro la vida del bebé! Tenga en cuenta la temperatura ambiente y la ropa del bebé, asegúrese de que el bebé no tenga demasiado frío ni calor.
19. Pídale consejo a su profesional de la salud sobre el sueño seguro de su hijo.

COMPONENTES DE LA SILLA DE PASEO (FIG. A)

1. Toldo
2. Barra
3. Cinturones de seguridad
4. Reposapiés
5. Bloqueo de giro de las ruedas delanteras
6. Rueda delantera
7. Rueda trasera
8. Cesta
9. Palanca de plegado del marco
10. Botón de ajuste del manillar
11. Mango
12. Mecanismo de estacionamiento
13. Palanca para ajustar la inclinación del respaldo y plegar el asiento
14. Adaptadores de asiento

COMPONENTES DEL CAPAZO (FIG. B)

1. Soporte
2. Toldo
3. Colchón
4. Conectores del capazo
5. Protección del capazo
6. Bolsillo lateral para llaves/teléfono
7. Adaptadores del capazo

MONTAJE Y DESMONTAJE DE LAS RUEDAS

1. Inserte el pasador metálico de la rueda en el sitio correcto en el marco de la silla de paseo. Presione la rueda hasta que oiga un clic (Fig. 1). El método de montaje se aplica a las ruedas delanteras y traseras.
2. Para desmontar las ruedas delanteras, presione el botón en la parte trasera de la rueda y sáquela (Fig. 2).
3. Para desmontar las ruedas traseras, presione el botón debajo de la rueda y saque la rueda fuera del marco (Fig. 3).

¡Atención! Para bloquear las ruedas delanteras, colóquelas en la dirección recta hacia delante, luego mueva los botones de bloqueo (5, Fig. A) ubicados encima de las ruedas hacia arriba.

DESPLEGADO DEL MARCO DE LA SILLA DE PASEO

Agarre el manillar (11, Fig. A) y levante el marco de la silla de paseo (Fig. 4). El despliegue correcto del marco indicará un clic audible.

MONTAJE Y DESMONTAJE DEL ASIENTO

El asiento puede instalarse tanto hacia delante como hacia atrás en la dirección de marcha.

Coloque el asiento en las guías ubicadas en el marco de la silla de paseo (Fig. 5). Un clic indicará el montaje correcto del asiento en el marco. Asegúrese de que el asiento esté montado correctamente.

Para retirar el asiento del marco de la silla de paseo, presione los botones de liberación (Fig. 6) y luego levante el asiento.

CINTURONES DE SEGURIDAD

1. Para abrochar los cinturones de seguridad, introduzca los componentes de la hebilla en la hebilla central (Fig. 7). Escuchará un «clic».
2. Para desabrochar los cinturones de seguridad, presione el botón situado en la hebilla central (A, Fig. 7).
3. Ajuste la longitud de los cinturones utilizando las hebillas (Fig. 8) o pasándolos a través de los orificios apropiados en el revestimiento del asiento (Fig. 9).

MECANISMO DE ESTACIONAMIENTO

Presiónelo para bloquear las ruedas y parar la silla de paseo (A, Fig. 10). Levántelo para desbloquear (B, Fig. 10).

AJUSTE DEL REPOSAPIÉS

1. Para bajar el reposapiés, presione los botones ubicados a ambos lados del reposapiés (Fig. 11) y luego empuje el reposapiés hacia abajo hasta la posición seleccionada; un clic indicará la configuración correcta.
2. Para subir el reposapiés, levántelo hasta que oiga un clic.

AJUSTE DEL MANILLAR

Presione los botones de ajuste (10, Fig. A) para ajustar la posición del manillar (Fig. 12).

AJUSTE DEL TOLDO

Para ajustar el toldo, simplemente muévalo hacia delante o hacia atrás (A, Fig. 13) y colóquela como desee (B, Fig. 13). Cuando el toldo esté completamente abierto, cierre la cremallera (C, Fig. 13).

AJUSTE DEL RESPALDO

Ajuste la posición del respaldo utilizando la palanca ubicada en la parte posterior del respaldo a la posición seleccionada; un clic indicará la configuración correcta (13, Fig. A).

BARRERA DE SEGURIDAD

Presione los botones de liberación (A, Fig. 14) y luego saque la barrera. Un clic indicará la reinserción correcta de la barrera.

PLEGADO DE COCHECITO

1. Pliegue el toldo del asiento orientado hacia delante o hacia atrás.
2. Presione la palanca de plegado del asiento (13, Fig. A) y baje todo el asiento hacia delante.
3. Mueva la palanca de plegado (9, Fig. A) a ambos lados del manillar, luego empuje el marco hacia abajo hasta que el cochecito se pliegue (Fig. 15).

¡Atención! El cochecito no se puede plegar con el capazo montado. Desmonte el capazo y, a continuación, pliegue el marco del cochecito.

DESPLEGADO DEL CAPAZO

1. Después de desplegar el capazo, asegure su base introduciendo las varillas de metal en las guías (A, Fig. 18) y luego cierre las fundas de tela (B, Fig. 18).
2. Coloque la colchoneta (3, Fig. B) dentro del capazo.
3. Coloque el protector (5, Fig. B) en el capazo y cierre la cremallera.

INSTALACIÓN DEL CAPAZO EN EL MARCO DEL COCHECITO

¡Atención! El capazo debe montarse frente a la persona que conduce el cochecito para que el cuidador tenga contacto visual con el niño.

1. Coloque la colchoneta (3, Fig. B) en el capazo.
2. Introduzca los adaptadores del capazo (7, Fig. B) en las guías del marco del cochecito (Fig. 5). Un «clic» indicará el montaje correcto.

¡Atención! El capazo también se puede montar directamente en el chasis, sin el uso de adaptadores.

3. Coloque el capazo en el chasis de la silla de paseo insertando las guías (4, Fig. B) en los adaptadores ubicados en el chasis de la silla de paseo. Un «clic» indicará el montaje correcto.
4. Extienda el toldo como desee (2, Fig. B). Para desplegar o plegar el toldo, presione los botones de ajuste situados a ambos lados del capazo (Fig. 16).
5. Asegúrese de que el capazo esté correctamente montado y no se pueda retirar libremente del marco del cochecito.

DESMONTAJE DEL CAPAZO

¡Atención! El niño puede llevarse en el capazo.

Presione los botones ubicados en los adaptadores del capazo (Fig. 17), luego levántelo y retírelo del marco del cochecito.

MONTAJE Y DESMONTAJE DE LA SILLA DE COCHE (APLICABLE AL CONJUNTO 3 EN 1)

Los conectores son compatibles con el producto Astrid i-Size.

1. Inserte los adaptadores en los puntos apropiados en el marco del cochecito hasta que escuche un doble clic y los adaptadores estén bloqueados.
2. La silla en el marco del cochecito debe montarse de modo que el niño colocado en ella esté de cara a la persona que conduce el cochecito.

3. Coloque la silla en el marco del cochecito utilizando los adaptadores. Escuchará un «clic» característico. Asegúrese de que la silla esté correctamente instalada en el marco del cochecito.
4. Para desenganchar la silla si es necesario, retírela de los adaptadores.
5. Para retirar el adaptador, presione el botón inferior del adaptador y retírelo.

LIMPIEZA Y MANTENIMIENTO

- Las ruedas y el marco del cochecito deben limpiarse regularmente de polvo y arena. Puede limpiar estas piezas con un paño húmedo y productos de limpieza suaves.
- Las piezas individuales del cochecito y capazo deben inspeccionarse regularmente para verificar su funcionalidad, resistencia y posibles daños. Si se detectan defectos, póngase en contacto con un centro de servicio autorizado.
- Sólo se deben utilizar las piezas de repuesto recomendadas por el fabricante.
- No utilice agentes químicos fuertes para limpiar este producto. En caso de suciedad, limpie la tela con un paño húmedo.

Las fotos son para fines ilustrativos, la apariencia real de los productos puede diferir de la presentada en las fotos.

Geachte Klant!

Hebt u opmerkingen of vragen over het product, neem dan contact met ons op:
help@lionelo.com

Fabrikant:

BrandLine Group Sp. z o.o.
A. Kręglewskiego 1, 61-248 Poznań, Polen

BELANGRIJK - LEES ZORGVULDIG EN BEWAR

VOOR LATERE RAADPLEGING. WAARSCHUWING!

VOOR WANDELWAGEN:

1. Nooit het kind zonder toezicht laten.
2. Zorg ervoor dat alle vergrendelingsmechanismes vast zitten voor dat je het product gebruikt.
3. Zorg ervoor dat het kind uit de buurt is tijdens het inen uitklappen van het product om letsel te voorkomen.
4. Laat het kind niet met dit product spelen.
5. Dit kinderwagenzitje is niet geschikt voor kinderen jonger dan 6 maanden.
6. Altijd het veiligheidstuigje gebruiken.
7. Controleer voor gebruik of het wiegje, het kinderwagenzitje, of het autostoeltje goed vast zit op het kinderwagenchassis.
8. Dit product is niet geschikt om mee hard te lopen of te skeeleren.
9. Het product is geschikt voor een kind met een gewicht tot 22 kg of tot 4 jaar (afhankelijk van wat het eerst komt).
10. Als je het kind uit de kinderwagen wilt halen of erin wilt zetten, zorg er dan voor dat de parkeervoorziening is vergrendeld.
11. De maximale belasting van de mand is 3 kg. De maximale belasting van de oudertas is 1 kg. De maximale belasting van de zijzakken op de wieg is 0,2 kg. De maximale belasting van de bekerhouder is 0,5 kg.
12. Alle ladingen die aan het handvat en/of de rugleuning en/of de zijkanten van het product zijn bevestigd, beïnvloeden de stabiliteit van de kinderwagen.
13. Het product mag slechts door één kind tegelijk worden gebruikt.
14. Gebruik geen accessoires die niet door de fabrikant zijn goedgekeurd.
15. Als een stoeltje - dat ook als een autostoel kan worden gebruikt - op de set met behulp van speciale adapters wordt bevestigd, niet vergeten dan dat het geen vervanging voor

een kinderbedje is. Als uw baby/kind moet slapen, leg hem dan in een wieg, ledikantje of kinderbedje.

16. Er mogen alleen vervangende onderdelen worden gebruikt die door de fabrikant worden geleverd of aanbevolen.

17. Houd het product uit de buurt van vuur en warmtebronnen.

18. Gebruik het product niet op trappen.

BELANGRIJK — LEES DE GEBRUIKSAANWIJZING ZORGVULDIG DOOR EN BEWAAR DEZE VOOR LATER GEBRUIK
WAARSCHUWING!

VOOR REISWIEG:

1. Dit product is alleen geschikt voor een kind dat niet zonder hulp kan zitten.

2. Alleen gebruiken op een stevig, stabiel, horizontaal en droog oppervlak.

3. Laat geen andere kinderen zonder toezicht in de buurt van de reiswieg spelen.

4. Niet gebruiken als onderdelen kapot of gescheurd zijn of ontbreken.

5. Er mogen alleen vervangende onderdelen worden gebruikt die door de fabrikant worden geleverd of aanbevolen.

6. Houd het product uit de buurt van vuur en warmtebronnen.

7. De onderkant van de wieg moeten regelmatig worden geïnspecteerd op tekenen van beschadiging of slijtage.

8. Voordat u de wieg optilt of verplaatst, zorg ervoor dat de handgreep is gemonteerd en in een rechtopstaande positie is vergrendeld.

9. Het kind mag in de wieg gedragen worden.

10. Als het kind in de reiswieg ligt, mag zijn hoofd nooit lager liggen dan zijn lichaam.

11. Plaats geen extra matras bovenop het bij de wieg meegeleverde matras.

12. Het product is niet geschikt voor kinderen die zelfstandig kunnen blijven zitten, zich kunnen omdraaien en die zich met behulp van handen of knieën kunnen oprichten. Maximaal gewicht van een kind: tot 9 kg.
13. Gebruik dit product nooit op een stand.
14. Bij gebruik moeten de draaghandvatten buiten de reiswieg blijven.
15. Gevaar van stoten, bv. wanneer het kindje op de grond ligt, bij het betreden van een deur.
16. Laat geen voorwerpen in de reiswieg achter die verstikkingsgevaar kunnen opleveren, zoals speelgoed, kussens, etc.
17. Plaats de reiswieg niet in de buurt van andere producten die verstikkingsgevaar kunnen opleveren, bv. koorden, jaloezieën, gordijnen, e.d.
18. Oververhitting kan het leven van een kind in gevaar brengen! Controleer de omgevingstemperatuur en de kinderkleding en zorg ervoor dat het kind het niet te koud of te warm heeft.
19. Raadpleeg uw arts voor advies over veilig slapen.

ONDERDELEN WANDELWAGEN (AFB. A)

1. Kapje
2. Veiligheidsbeugel
3. Veiligheidsgordel
4. Voetsteun
5. Draaivergrendeling voorwielen
6. Voorwiel
7. Achterwiel
8. Mand
9. Hendel voor het in-en uitklappen van het frame
10. Knop voor verstelling van het handvat
11. Handvat
12. Parkeermechanisme
13. Hendel voor verstelling van de rugleuning en voor inklappen van de zitting
14. Stoeladapters

ONDERDELEN VAN DE REISWIEG (AFB. B)

1. Handgreep
2. Kapje
3. Matras
4. Wiegverbindstuk
5. Afscherming van de reiswieg
6. Zijvakje voor sleutels/telefoon
7. Adapters voor de reiswieg

WIELEN MONTEREN EN DEMONTEREN

1. Plaats de metalen wielpin op de juiste plaats op het frame van de kinderwagen. Druk op het wiel tot een klik hoorbaar is (afb. 1). De montage is van toepassing op voor- en achterwielen.
2. Om de voorwielen te demonteren, de knop aan de achterkant van het wiel indrukken en het wiel verwijderen (afb. 2).
3. Om de achterwielen te demonteren de knop onder het wiel drukken en het wiel uit het frame verwijderen (afb. 3).

Let op! Om de voorwielen te vergrendelen, moeten ze in de rechtuitstand staan en vervolgens worden de vergrendelknoppen (5, afb. A) boven de wielen omhoog gebracht.

FRAME UITKLAPPEN

Neem de handgreep (11, afb. A) vast en hef het frame van de kinderwagen op (afb. 4). Het correct uitklappen van het frame wordt aangegeven door een hoorbare klik.

ZITJE INSTALLEREN EN VERWIJDEREN

Het zitje kan zowel voorwaarts als achterwaarts gericht worden geïnstalleerd. Plaats het zitje in de aansluitingen op het frame van de kinderwagen (afb. 5). De correcte installatie van het zitje op het frame van de kinderwagen wordt door een klik aangegeven. Zorg ervoor dat het zitje correct is geïnstalleerd.
Om het zitje van het frame te verwijderen op de ontgrendelingsknoppen (afb. 6) drukken en het zitje omhoog brengen.

VEILIGHEIDSGORDEL

1. Om de veiligheidsgordel vast te maken de gespelementen in de middelste gesp inschuiven (afb.7). U hoort een klik.
2. Om de veiligheidsgordels los te maken op de knop in de middelste gesp drukken (A, afb. 7).
3. Pas de lengte van de riemen met de gespen (afb. 8) aan of door ze door de bestemde gaten in de zitjehoes te zetten (afb. 9).

PARKEERMECHANISME

Druk om de wielen te blokkeren en de kinderwagen te stoppen (A, afb. 10). Breng het omhoog om te ontgrendelen (B, afb. 10).

VOETSTEUN INSTELLEN

1. Om de voetsteun te verlagen op de knoppen aan beide zijden van de voetsteun drukken (afb. 11) en vervolgens de voetsteun omlaag in de gewenste positie duwen - de juiste instelling wordt aangegeven door een klik.
2. Om de voetsteun te verhogen, moet zo hoog worden gebracht, dat de kenmerkende klik hoorbaar is.

HANDVAT INSTELLEN

Druk op de verstelknoppen (10, afb. A) om de positie van de hanvat aan te passen (afb. 12).

KAPJE INSTELLEN

Om de kap te verstellen, moet het gewoon naar voren of naar achteren (A, afb. 13) worden geplaats en naar wens aangepast (B, afb. 13). Als de kap volledig is uitgeschoven, moet de ritssluiting worden vastgemaakt (C, afb. 13).

RUGLEUNING INSTELLEN

Pas de positie van de rugleuning aan met het hendel aan de achterkant van de rugleuning naar de gewenste positie - de juiste instelling wordt door een klik aangegeven (13, afb. A).

VEILIGHEIDSBEUGEL

Om de beugel te verwijderen, op de ontgrendelingsknoppen (A, afb. 14) drukken en deze verwijderen. Het juiste plaatsen van de beugel wordt aangegeven door een klik.

KIDNERWAGEN INKLAPPEN

1. Klap het kapje van het zitje gericht naar voren of naar achteren.
2. Druk het hendel voor het inklappen van het zitje (13, afb. A) in en laat het hele zitje zo ver mogelijk naar voren zakken.
3. Duw het hendel (9, afb. A) aan beide zijden van de beugel in en duw vervolgens het frame zo naar beneden dat de kinderwagen inklapt (afb. 15).

Let op! De kinderwagen kan niet worden ingeklapt wanneer de reiswieg is gemonteerd. Demonteer de reiswieg en vouw vervolgens het frame van de kinderwagen in.

REISWIEG UITKLAPPEN

1. Nadat de reiswieg is uitgeklapt, de base ervan vastmaken door de metalen stangen in de geleiders (A, afb. 18) te schuiven en vervolgens de textiel hoezen (B, afb. 18) vast te maken.
2. Plaats de matras (3, afb. B) in de reiswieg.
3. Plaats de hoes (5, afb. B) op de reiswieg en maak de ritssluiting vast.

REISWIEG OP HET FRAME INSTALLEREN

Let op! De reiswieg moet in de richting van de ouder worden geplaatst zodat de ouder oogcontact heeft met het kind.

1. Plaats de matras (3, afb. B) in de reiswieg.
2. Plaats de adapters van de reiswieg (7, afb. B) in de geleiders op het frame van de kinderwagen (afb. 5). De correcte installatie wordt door een klik aangegeven.

Let op! De reiswieg kan ook direct op het frame zonder de adapters worden gemonteerd.

3. Plaats de reiswieg op het frame door de geleiders (4, afb. B) in de adapters op het frame van de kinderwagen te schuiven. De correcte installatie wordt door een klik aangegeven.
4. Vouw de kap naar wens uit (2, afb. B). Om het kapje in-of uit te klappen op de verstelknoppen aan beide zijden van de reiswieg drukken (afb. 16).
5. Zorg ervoor dat de wieg correct is bevestigd en niet vrij van het frame van de kinderwagen kan worden

REISWIEG VERWIJDEREN

Let op! Het kind mag in de reiswieg gedragen worden.

Druk op de knoppen op de adapters van de reiswieg (fig. 17), til hem dan omhoog en verwijder hem van het frame van de kinderwagen.

AUTOSTOEL INSTALLEREN EN VERWIJDEREN (VAN TOEPASSING OP 3-IN-1 SET)

De koppelstukken zijn compatibel met het Astrid i-Size product.

1. Plaats de adapters op de juiste plaatsen van het frame van de kinderwagen totdat u aan beide zijden een klik hoort en de adapters zijn vergrendeld.
2. Het stoeltje in het frame van de kinderwagen moet zo worden geplaatst dat het kind naar de ouder is gericht.

3. Plaats het stoeltje op het frame van de kinderwagen met de adapters. U hoort een karakteristieke klik. Zorg ervoor dat het stoeltje correct op het frame van de kinderwagen is gemonteerd.
4. Verwijder het stoeltje van de adapters om het zo nodig los te maken.
5. Om de adapter te verwijderen op de onderste knop van de adapter drukken en verwijderen.

REINIGING EN ONDERHOUD

- De wielen en het frame van de kinderwagen moeten regelmatig van stof en zand worden rereinigd. Reinig deze onderdelen met een zachte borstel en veeg af met een natte doek.
- De afzonderlijke onderdelen van de kinderwagen moeten regelmatig worden gecontroleerd op functionaliteit, duurzaamheid en eventuele schade. Neem bij eventuele storingen contact op met het geautoriseerde servicecentrum.
- Gebruik alleen de door de fabrikant aanbevolen onderdelen.
- Gebruik geen sterke chemische reinigingsmiddelen. Veeg het stof af met een vochtige doek als het vuil is.

De afbeeldingen dienen alleen ter illustratie, het werkelijke uiterlijk van de producten kan van het uiterlijk op de afbeeldingen verschillen.

LT

Gerbiamas Kliente!

Jei turite pastabų ar klausimų dėl įsigyto produkto, susisiekite su mumis:
help@lionelo.com

Gamintojas:

BrandLine Group Sp. z o. o.
A. Kręglewskiego 1, 61-248 Poznań (Poznanė), Lenkija

SVARBU – ATIDŽIAI PERSKAITYKITE IR SAUGOKITE, KAD VĖLIAU GALĖTUMĖTE

PASISKAITYTI
ĮSPĖJIMAS!

VAIKIŠKAM VEŽIMĖLIUI:

1. Niekada nepalikite vaiko be priežiūros.
2. Prieš pradėdami naudoti įsitikinkite, ar visi fiksavimo įtaisai yra sujungti.
3. Kad išvengtumėte sužalojimų, prieš suskleisdami ir išskleisdami gaminį visada įsitikinkite, kad vaikas yra atokiau.
4. Neleiskite vaikui žaisti su šiuo gaminiu.
5. Ši sėdynė netinka vaikams iki 6 mėnesių.
6. Visada naudokite prisegimo sistemą.
7. Pieš naudodami patikrinkite, ar vežimėlio korpuso, sėdynės, arba automobilinės kėdutės tvirtinimo įtaisai yra tinkamai sujungti.
8. Šis gaminys nėra tinkamas bėgimui, čiuožimui.
9. Produktas tinka vaikui, kurio svoris iki 22 kg arba iki 4 metų (atsižvelgiant į tai, kas įvyksta pirmiau).
10. Prieš iškeldami ar sodindami vaiką į vežimėlį, įsitikinkite, kad stovėjimo mechanizmas ant rato yra užrakintas.
11. Didžiausia krepšio apkrova yra 3 kg. Didžiausia tėvų krepšio apkrova yra 1 kg. Didžiausia šoninių kišenių ant lopšio apkrova yra 0,2 kg. Didžiausia puodelio laikiklio apkrova yra 0,5 kg.
12. Bet kokia apkrova, pritvirtinta prie rankenos ir / arba nugarėlės ir / arba gaminio šonų, paveiks vežimėlio stabilumą.
13. Produktas skirtas naudoti vienam vaikui.
14. Nenaudokite gamintojo nepatvirtintų priedų.
15. Jei naudodami specialius adapterius prie komplekto pridėsite nešynę, kurią galima naudoti ir kaip automobilinę kėdutę, atminkite, kad ji nepakeičia lovelės. Jei jūsų vaikui reikia miego, padėkite jį į lopšį, vaikišką lovelę ar lovą.
16. Turi būti naudojamos tik gamintojo pateiktos arba rekomenduojamos atsarginės dalys.
17. Laikykite produktą atokiau nuo ugnies ir šilumos šaltinių.
18. Nenaudokite produkto ant laiptų.

SVARBU – PRIEŠ NAUDOJANT ATIDŽIAI PERSKAITYTI INSTRUKCIJAS IR IŠSAUGOTI JAS, KAD BŪTŲ GALIMA VADOVAUTIS IR VĖLIAU

ĮSPĖJIMAS!

LOPŠIUI:

1. Šis gaminys tinka tik vaikui, kuris negali savarankiškai atsisėsti.
2. Naudoti tik ant tvirto, horizontalaus ir sauso paviršiaus.
3. Neleisti kitiems vaikams be priežiūros žaisti šalia nešiojamojo lopšio.
4. Nenaudoti, jei kuri nors dalis yra sulūžusi, perplėšta arba jos trūksta.
5. Turi būti naudojamos tik gamintojo pateiktos arba rekomenduojamos atsarginės dalys.
6. Laikykite produktą atokiau nuo ugnies ir šilumos šaltinių.
7. Lopšio dugnas ir rankenos turi būti reguliariai tikrinami, ar nėra pažeidimų ir nusidėvėjimo požymių.
8. Prieš kelkite ar perkelkite lopšį, įsitikinkite, kad rankena yra sumontuota ir užfiksuota vertikalioje padėtyje.
9. Vaiką galima nešioti lopšyje.
10. Vaiko galva lopšyje neturėtų būti žemiau nei vaiko kūnas.
11. Į lopšį neįdėkite papildomo čiužinio.
12. Šis produktas netinka vaikui, kuris gali savarankiškai sėdėti, apsiversti arba keltis ant rankų ir kelių. Maksimalus vaiko svoris: iki 9 kg.
13. Niekada nenaudokite šio produkto ant stovo.
14. Naudojimo metu nešiojimo rankenos negali būti laikomos lopšyje.
15. Vaikas į juos gali atsitrenkti, pvz. paguldant ant grindų, einant pro duris.
16. Nepalikite lopšyje nieko, kas galėtų kelti pavojų uždusti, pvz. minkštų žaislų, pagalvių ir pan.
17. Nestatykite lopšio šalia kitų produktų, kurie gali kelti pavojų uždusti, pvz. virvelių, žaliuzių, užuolaidų ir pan.
18. Perkaitimas gali kelti pavojų jūsų vaiko gyvybei! Atsižvelkite

į aplinkos temperatūrą ir vaiko drabužius bei įsitikinkite, kad vaikui nėra nei per šalta, nei per šilta.

19. Klauskite savo sveikatos priežiūros specialisto patarimo dėl saugaus miego.

VEŽIMĖLIO ELEMENTAI (PAV. A)

1. Stogelis
2. Apsauginė užtvara
3. Saugos diržai
4. Kojų atrama
5. Priekinių ratų sukimosi užraktas
6. Priekinis ratas
7. Galinis ratas
8. Krepšelis
9. Rėmo sulankstymo svirtis
10. Rankenos reguliavimo mygtukas
11. Rankena
12. Stovėjimo mechanizmas
13. Atlošo pasvirimo ir sėdynės sulankstymo svirtis
14. Kėdutės adapteriai

LOPŠIO ELEMENTAI (PAV. B)

1. Rankena
2. Stogelis
3. Čiužinys
4. Lopšio jungtys
5. Lopšio užvalkalas
6. Šoninė kišenėlė raktams/telefonui
7. Lopšio adapteriai

RATŲ MONTAVIMAS IR IŠMONTAVIMAS

1. Įstatykite metalinį rato kaištį į atitinkamą vietą vežimėlio rėme. Prispauskite ratą, kol išgirsite spragtelėjimą (pav. 1). Priekiniai ir galiniai ratai montuojami tokiu pat būdu.

2. Norėdami išmontuoti priekinius ratus, paspauskite rato gale esantį mygtuką ir ištraukite jį (pav. 2).

3. Norėdami išmontuoti galinius ratus, paspauskite po ratu esantį mygtuką ir ištraukite ratą iš rėmo (pav. 3).

Dėmesio! Norėdami užrakinti priekinius ratus, nustatykite juos tiesia važiavimo kryptimi, tada pasukite aukštyn užrakto mygtukus (5, pav. A), esančius virš ratų.

VEŽIMĖLIO RĖMO IŠSKLEIDIMAS

Suimkite už rankenos (11, pav. A) ir pakelkite vežimėlio rėmą (pav. 4). Spragtelėjimas reiškia teisingą rėmo išskleidimą.

SĖDYNĖS MONTAVIMAS IR IŠMONTAVIMAS

Sėdynę galima montuoti tiek važiavimo kryptimi, tiek ir prieš ją.

Įstatykite sėdynę į vežimėlio rėmo kreipiklius (pav. 5) Spragtelėjimas reiškia teisingą sėdynės pritvirtinimą prie rėmo. Įsitikinkite, kad sėdynė yra tinkamai sumontuota. Norėdami nuimti sėdynę nuo vežimėlio rėmo, paspauskite atleidimo mygtukus (pav. 6) ir pakelkite sėdynę aukštyn.

SAUGOS DIRŽAI

1. Norėdami užsegti saugos diržus, įkiškite sagties elementus į vidurinę sagtį (pav. 7). Išgirsite spragtelėjimą.
2. Norėdami atsegti saugos diržus, paspauskite vidurinėje sagtyje esantį mygtuką (A, pav. 7).
3. Sureguliuokite diržų ilgį naudodami sagtis (pav. 8) arba perkišdami juos per atitinkamas angas sėdynės apmušale (pav. 9).

STOVĖJIMO MECHANIZMAS

Paspauskite, kad užrakintumėte ratus ir sustabdytumėte vežimėlį (A, pav. 10). Pakelkite, kad atrakintumėte (B, pav. 10).

KOJŲ ATRAMOS REGULIAVIMAS

1. Norėdami nuleisti kojų atramą, paspauskite mygtukus, esančius abiejose kojų atramos pusėse (pav. 11), tada pastumkite kojų atramą į pasirinktą padėtį – spragtelėjimas reiškia teisingą padėtį.
2. Norėdami pakelti kojų atramą, pakelkite ją aukštyn, kol išgirsite spragtelėjimą.

RANKENOS REGULIAVIMAS

Paspauskite reguliavimo mygtukus (10, pav. A), kad sureguliuotumėte rankenos padėtį (pav. 12).

STOGELIO REGULIAVIMAS

Norėdami sureguliuoti stogelį, tiesiog pastumkite jį pirmyn arba atgal (A, pav. 13) ir nustatykite taip, kaip norite (B, pav. 13). Jei skydelis yra visiškai išskleistas, uždarykite užtrauktuką (C, pav. 13).

ATLOŠO REGULIAVIMAS

Sureguliuokite atlošo padėtį svirtimi, esančia atlošo gale, į pasirinktą padėtį – spragtelėjimas reiškią teisingą padėtį (13, pav. A).

APSAUGINĖ UŽTVARA

Paspauskite atleidimo mygtukus (A, pav. 14), tada ištraukite užtvarą. Spragtelėjimas reiškia teisingą užtvaros įstatymą.

VEŽIMĖLIO SULANKSTYMAS

1. Sulenkite sėdynės stogelį, nukreiptą važiavimo kryptimi arba prieš ją.
2. Paspauskite sėdynės sulankstymo svirtį (13, pav. A) ir nuleiskite visą sėdynę kiek įmanoma į priekį.
3. Pastumkite sulankstymo svirtį (9, pav. A) abiejose rankenos pusėse, tada pastumkite rėmą žemyn, kol vežimėlis susilankstys (pav. 15).

Dėmesio! Vežimėlio negalima sulankstyti su sumontuotu lopšiu. Nuimkite lopšį, tada sulankstykite vežimėlio rėmą.

LOPŠIO IŠSKLEIDIMAS

1. Išskleidę lopšį, sutvirtinkite jo pagrindą įstatydami metalinius strypus į kreipiklius (A, pav. 18), tada pritvirtinkite medžiaginius užvalkalus (B, pav. 18).
2. Įdėkite čiužinį (3, pav. B) į lopšį.
3. Uždėkite užvalkalą (5, pav. B) ant lopšio ir uždarykite užtrauktuką.

LOPŠIO MONTAVIMAS ANT VEŽIMĖLIO RĖMO

Dėmesio! Lopšys turi būti sumontuotas veidu į vežimėlį vairuojantį asmenį, kad globėjas turėtų akių kontaktą su vaiku.

1. Įdėkite čiužinį į lopšį (3, pav. B).
2. Įstatykite lopšio adapterius (7, pav. B) į vežimėlio rėmo kreipiklius (pav. J). Spragtelėjimas reiškią teisingą įrengimą.

Dėmesio! Lopšys taip pat gali būti sumontuotas tiesiai ant rėmo, nenaudojant adapterių.

3. Uždėkite lopšį ant vežimėlio rėmo, įkišdami kreipiklius (4, pav. B) į adapterius, esančius ant vežimėlio rėmo. Spragtelėjimas reiškią teisingą įrengimą.
4. Išskleiskite stogelį, kaip norite (2, pav. B). Norėdami išskleisti arba sulankstyti stogelį, paspauskite reguliavimo mygtukus, esančius abiejose lopšio pusėse (pav. 16).
5. Įsitikinkite, kad lopšys yra tinkamai sumontuotas ir jo negalima laisvai nuimti nuo vežimėlio rėmo.

LOPŠIO IŠMONTAVIMAS

Dėmesio! Vaiką galima nešioti lopšyje.

Paspauskite lopšio adapteriuose esančius mygtukus (pav. 17), tada pakelkite jį aukštyn ir nuimkite nuo vežimėlio rėmo.

AUTOMOBILIO KĖDUTĖS MONTAVIMAS IR IŠMONTAVIMAS (RINKINYS „3 VIENAME“)

Jungtys suderinamos su Astrid i-Size produktu.

1. Įkiškite adapterius į atitinkamas vežimėlio rėmo vietas, kol išgirsite dvipusį spragtelėjimą ir adapteriai užsifiksuos.
2. Kėdutė vežimėlio rėme turi būti sumontuota taip, kad joje esantis vaikas būtų nukreiptas veidu į vežimėlį vairuojantį asmenį.
3. Uždėkite kėdutę ant vežimėlio rėmo, naudodami adapterius. Išgirsite spragtelėjimą. Įsitikinkite, kad kėdutė tinkamai sumontuota ant vežimėlio rėmo.
4. Norėdami nuimti kėdutę, pirmiausia nuimkite kėdutę nuo adapterių.
5. Norėdami išimti adapterį, paspauskite apatinį jo mygtuką ir išimkite.

VALYMAS IR PRIEŽIŪRA

- Vežimėlio ratai ir rėmas turi būti reguliariai valomi nuo dulkių ir smėlio. Šias dalis valykite drėgna šluoste ir švelniais valikliais.
- Atskiros vežimėlio ir lopšio dalys turi būti reguliariai tikrinamos dėl funkcionalumo, patvarumo ir galimų pažeidimų. Jei pastebite kokių nors gedimų, kreipkitės į įgaliotąjį techninės priežiūros centrą.
- Turi būti naudojamos tik gamintojo rekomenduojamos atsarginės dalys.
- Produkto valymui nenaudokite stiprių cheminių priemonių. Nešvarumus valykite drėgna šluoste.

Nuotraukos yra tik iliustracinės, tikroji produktų išvaizda gali skirtis nuo pateiktos nuotraukose.

Vážený Kliente!

Pokud máte nějaké připomínky nebo dotazy k zakoupenému výrobku, kontaktujte nás:
help@lionelo.com

Výrobce:

BrandLine Group Sp. z o. O.

A. Kręglewskiego 1, 61-248 Poznań, Polsko

DŮLEŽITÉ! POKYNY SI POZORNĚ PŘEČTĚTE A USCHOVEJTE PRO POZDĚJŠÍ POUŽITÍ VAROVÁNÍ!

PRO SPORTOVNÍ KOČÁREK:

1. Nikdy nenechávejte dítě bez dozoru.
2. Před použitím si ověřte, že jsou všechny zajišťovací prvky zaklesnuty.
3. Při skládání a rozkládání tohoto výrobku zajistěte, aby dítě nebylo v kočárku a ni p oblíž a n emohlo d ojít k p oranění dítěte.
4. Tento výrobek není hračka. Nedovolte dítěti, aby si s tímto výrobkem hrálo.
5. Nepoužívejte tuto sedačku pro děti mladší 6 měsíců.
6. Vždy používejte zádržný system.
7. Před použitím zkontrolujte, zda jsou připevňovací zařízení lůžka nebo sedačky nebo autosedačky správně zaklesnuta.
8. Tento výrobek není vhodný pro běhání nebo jízdu na bruslích.
9. Produkt je vhodný pro dítě o hmotnosti do 22 kg nebo do 4 let (podle toho, co nastane dříve).
10. Pokud chcete dítě vyjmout z kočárku nebo jej do něj vložit, zkontrolujte, zda je parkovací mechanismus zabrzděn.
11. Maximální zatížení koše je 3 kg. Maximální zatížení tašky pro rodiče je 1 kg. Maximální zatížení bočních kapes na gondole je 0,2 kg. Maximální zatížení držáku na pohár je 0,5 kg.

12. Jakékoli náklady připevněné na rukojeť a/nebo zadní opěradlo a/nebo boky výrobku ovlivní stabilitu kočárku.
13. Výrobek může používat pouze jedno dítě.
14. Nepoužívejte příslušenství neschválené výrobcem.
15. Pokud k sadě přidáte nosítko pomocí speciálních adaptérů, které lze použít i jako autosedačku, pamatujte, že nenahrazuje postýlku. Pokud dítě potřebuje spát, dejte jej do korby, postýlky nebo postele.
16. Používejte pouze náhradní díly dodané nebo doporučené výrobcem.
17. Udržujte výrobek mimo dosah ohně a zdrojů tepla.
18. Nepoužívejte výrobek na schodech.

DŮLEŽITÉ – Před použitím si přečtěte pozorně návod a uschovejte pro pozdější nahlédnutí UPOZORNĚNÍ!

PRO GONDOLY:

1. Tento výrobek je vhodný jen pro dítě, které si neumí samo sednout.
2. Používejte pouze na pevném, vodorovném a suchém povrchu.
3. Nenechávejte další děti hrát si bez dozoru v blízkosti přenosného lůžka.
4. Nepoužívejte, jestliže je některá z částí přenosného lůžka zlomená, natržená nebo chybi.
5. Používejte pouze náhradní díly dodané nebo doporučené výrobcem.
6. Udržujte výrobek mimo dosah ohně a zdrojů tepla.
7. Dno a rukojeti gondoly musí být pravidelně kontrolovány, zda nejeví známky poškození a opotřebení.
8. Před zvedáním nebo přemístěním kočárku se ujistěte, že je rukojeť namontována a zajištěna ve svislé poloze.
9. Dítě lze přepravovat v gondole.
10. Hlava dítěte v gondole nesmí nikdy být níže než jeho tělo.
11. Do gondoly nevkládejte matraci navíc.

12. Tento výrobek není vhodný pro dítě, které se dokáže samo posadit, převrátit a zvednout na rukou a kolenou. Maximální hmotnost dítěte: do 9 kg.
13. Nikdy nepoužívejte tento výrobek na stojanu.
14. Během používání nechte rukojeti mimo gondolu.
15. Nebezpečí zasažení dítěte, např. při ležení na podlaze, při průchodu dveřmi.
16. V gondole nenechávejte nic, co by mohlo způsobit udušení, např. plyšové hračky, polštáře atd.
17. Neumisťujte gondolu do blízkosti jiných předmětů, které by mohly způsobit uškrcení, např. šňůr, žaluzií, závěsů atd.
18. Přehřátí může ohrozit život vašeho dítěte! Vezměte v úvahu teplotu prostředí a oblečení dítěte a ujistěte se, že dítěti není ani příliš zima, ani příliš teplo.
19. Poraďte se se svým lékařem o bezpečném spánku.

SOUČÁSTI SPORTOVNÍHO KOČÁRKU (OBR. A)

1. Stříška
2. Madlo
3. Bezpečnostní pásy
4. Opěrka nohou
5. Aretace otáčení předních kol
6. Přední kolo
7. Zadní kolo
8. Nákupní košík
9. Páčka pro složení rámu
10. Tlačítko pro nastavení rukojeti
11. Rukojeť
12. Parkovací mechanismus
13. Páčka pro nastavení sklonu opěradla a sklopení sedadla
14. Adaptéry sedačky

SOUČÁSTI KORBY (OBR. B)

1. Držák
2. Stříška
3. Matrace
4. Konektory gondoly
5. Potah korby
6. Boční kapsa na klíče/telefon
7. Adaptéry gondoly

MONTÁŽ A DEMONTÁŽ KOL

1. Vložte kovový čep kola na příslušné místo na rámu kočárku. Zatlačte na kolo, dokud neuslyšíte cvaknutí (obr. 1). Způsob montáže platí pro přední a zadní kola.
2. Pro demontáž předních kol stiskněte tlačítko umístěné na zadní straně kola a vysuňte kola (obr. 2).

3. Pro demontáž zadních kol stiskněte tlačítko umístěné pod kolem a vysuňte kolo z rámu (obr. 3).

Pozor! Chcete-li přední kola aretovat, nastavte je do přímého směru jízdy a pak přesuňte nahoru aretovací tlačítka (5, obr. A) umístěná nad koly.

ROZKLÁDÁNÍ RÁMU KOČÁRKU

Uchopte rukojeť (11, obr. A) a zvedněte rám kočárku (obr. 4). Správné rozložení rámu oznámí slyšitelné cvaknutí.

MONTÁŽ A DEMONTÁŽ SEDADLA

Sedadlo můžete namontovat jak po směru, tak i proti směru jízdy.
Umístěte sedadlo do vodítek na rámu kočárku (obr. 5). Správnou montáž sedadla na rámu kočárku oznámí cvaknutí. Ujistěte se, že je sedadlo správně namontováno.
Chcete-li odebrat sedadlo z rámu kočárku, stiskněte uvolňovací tlačítka (obr. 6) a pak sedadlo zvedněte.

BEZPEČNOSTNÍ PÁSY

1. Chcete-li zapnout bezpečnostní pásy, vložte úchyty do středové spony (obr. 7). Uslyšíte cvaknutí.
2. Pro rozepnutí bezpečnostních pásů stiskněte tlačítko umístěné ve středové sponě (A, obr. 7).
3. Upravte délku pásů pomocí přezek (obr. 8) nebo je protáhněte příslušnými otvory v potahu sedadla (obr. 9).

PARKOVACÍ MECHANISMUS

Stiskněte pro zabrzdění kol a zastavení kočárku (A, obr. 10). Zvednutím odbrzděte (B, obr. 10).

NASTAVENÍ OPĚRKY NOHOU

1. Pro snížení opěrky nohou stiskněte tlačítka na obou stranách opěrky (obr. 11) a pak zatlačte opěrku dolů do vybrané polohy – správné nastavení oznámí cvaknutí. Chcete-li opěrku nohou zvednout, zatlačte ji nahoru, dokud neuslyšíte cvaknutí.

NASTAVENÍ RUKOJETI

Stisknutím nastavovacích tlačítek (10, obr. A) upravte polohu rukojeti (obr. 12).

NASTAVENÍ STŘÍŠKY

Chcete-li nastavit stříšku, jednoduše ji posuňte dopředu nebo dozadu (A, obr. 13) a nastavte do požadované polohy (B, obr. 13). Při maximálním rozložení stříšky zapněte zip (C, obr. 13).

NASTAVENÍ OPĚRADLA

Polohu opěradla nastavte pomocí páčky umístěné na zadní straně opěradla do požadované polohy – správné nastavení oznámí cvaknutí (13, obr. A).

OCHRANNÉ MADLO

Stiskněte uvolňovací tlačítka (A, obr. 14) a pak vytáhněte madlo. Správné zasunutí madla na místo oznámí cvaknutí.

SKLÁDÁNÍ KOČÁRKU

1. Sklopte stříšku sedadla, otočeného po směru jízdy nebo proti směru jízdy.
2. Stiskněte páčku pro složení sedadla (13, obr. A) a zatlačte celé sedadlo co nejvíce dopředu.
3. Posuňte páčku pro složení (9, obr. A) na obou stranách rukojeti a pak zatlačte rám dolů, dokud se kočárek nesloží (obr. 15).

Pozor! Kočárek nelze složit s namontovanou korbou. Nejprve musíte odebrat korbu a pak složit rám kočárku.

ROZKLÁDÁNÍ KORBY

1. Po rozložení korby zajistěte její základnu zasunutím kovových tyčí do vodítek (A, obr. 18) a pak zapněte látkové ochrany (B, obr. 18).
2. Vložte matraci (3, obr. B) do korby.
3. Natáhněte potah (5, obr. B) na korbu a zapněte zip.

MONTÁŽ KORBY NA RÁM KOČÁRKU

Pozor! Korba musí být namontována čelem k osobě, která kočárek vede, tak aby rodič měl oční kontakt s dítětem.

1. Do korby vložte matraci (3, obr. B).

2. Adaptéry korby (7, obr. B) zasuňte do vodítek na rámu kočárku (obr. 5). Správnou montáž oznámí cvaknutí.

Pozor! Gondolu lze také připevnit přímo na rám bez použití adaptérů.

3. Umístěte gondolu na rám kočárku zasunutím vodítek (4, obr. B) do adaptérů umístěných na rámu kočárku. Správnou montáž oznámí cvaknutí.
4. Bude-li třeba, rozložte stříšku (2, obr. B). Pro rozložení nebo složení stříšky stiskněte nastavovací tlačítka umístěná na obou stranách korby (obr. 16).
5. Ujistěte se, že je korba správně namontována a nelze ji volně sejmout z rámu kočárku.

DEMONTÁŽ KORBY

Pozor! Dítě můžete přenášet v korbě.

Stiskněte tlačítka umístěná na adaptérech korby (obr. 17) a pak korbu zvedněte a sejměte z rámu kočárku.

MONTÁŽ A DEMONTÁŽ AUTOSEDAČKY (PLATÍ PRO SADU 3 V 1)

Konektory jsou kompatibilní s výrobkem Astrid i-Size.

1. Vložte adaptéry na příslušná místa na rámu kočárku, dokud neuslyšíte cvaknutí na obou stranách a adaptéry nebudou zajištěny.
2. Autosedačku na rám kočárku namontujte tak, aby dítě v ní bylo čelem k osobě, která kočárek vede.
3. Umístěte autosedačku na rám kočárku pomocí adaptérů. Uslyšíte charakteristické cvaknutí. Ujistěte se, že je autosedačka správně namontována na rámu kočárku.
4. Chcete-li autosedačku v případě potřeby sejmout, vyjměte ji z adaptérů.
5. Chcete-li odebrat adaptér, stiskněte na něm spodní tlačítko a vyjměte jej.

ČIŠTĚNÍ A ÚDRŽBA

- Kola a rám kočárku pravidelně čistěte od prachu a písku. Tyto části můžete vyčistit vlhkým hadříkem a jemným čisticím prostředkem.
- Jednotlivé části kočárku a korby pravidelně kontrolujte z hlediska funkčnosti, životnosti a případného poškození. Pokud zjistíte nějaké závady, kontaktujte autorizovaný servis.
- Používejte pouze náhradní díly doporučené výrobcem.

- čištění tohoto výrobku nepoužívejte silné chemické prostředky. V případě znečištění otřete materiál vlhkým hadříkem.

Fotografie jsou pouze ilustrační, skutečný vzhled výrobků se můžete lišit od znázorněného na fotografiích.

HU

Kedves Vásárló!

Ha bármilyen észrevétele vagy kérdése van a megvásárolt termékkel kapcsolatban, kérjük, lépjen kapcsolatba velünk: **help@lionelo.com**

Gyártó:

BrandLine Group Sp. z o. o.

A. Kręglewskiego 1, 61-248 Poznań, Lengyelország

FONTOS – FIGYELMESEN OLVASSA EL ÉS ŐRIZZE MEG KÉSŐBBI FELHASZNÁLÁS ESETÉRE

FIGYELMEZTETÉS!

SPORT BABAKOCSI:

1. Soha ne hagyja gyermekét felügyelet nélkül.
2. Ellenőrizze, hogy használat előtt minden rögzítő szerkezet be legyen kapcsolva.
3. A sérülések elkerülése végett, tartsa távol gyermekét a babakocsi összecsukásakor és széthajtásakor.
4. Ne engedje gyermekét játszani a termékkel.
5. Az ülés nem alkalmas 6 hónapnál fiatalabb gyermekek számára.
6. Mindig használja a biztonsági felszerelést.
7. Használat előtt ellenőrizze, hogy a babakocsi váza vagy az ülőegység vagy az autósülés-csatlakozó megfelelően csatlakoztatva van.

8. Ez a termék nem alkalmas futáshoz.
9. A termék legfeljebb 22 kg súlyú vagy 4 éves korú gyermekek számára alkalmas (attól függően, hogy melyik következik be előbb).
10. Ha ki szeretné venni gyermekét a babakocsiból, vagy be szeretné tenni a babakocsiba, ellenőrizze, hogy rögzítette a kerekeket a fékkel.
11. A kosár maximális terhelhetősége 3 kg. A szülői táska maximális terhelhetősége 1 kg. A mózeskosár oldalzsebeinek maximális terhelhetősége 0,2 kg. A pohártartó maximális terhelhetősége 0,5 kg.
12. Bármilyen teher, amely a fogantyúhoz és/vagy a háttámlához és/vagy a termék oldalaihoz van rögzítve, befolyásolja a babakocsi stabilitását.
13. A terméket egyszerre csak egy gyermek használhatja.
14. Ne használjon gyártó által jóvá nem hagyott tartozékokat.
15. Ha a mellékelt speciális adapterekkel olyan hordozót rögzít a babakocsi vázra, amely autós hordozóként is használható, ne feledje, hogy az nem helyettesíti a kiságyat. Ha álmos a gyermeke, helyezze mózeskosárba, kiságyba vagy egy közönséges ágyba.
16. Kizárólag a gyártó eredeti, vagy a gyártó által ajánlott pótalkatrészeket szabad használni.
17. Tartsa távol a terméket a tűztől és a hőforrásoktól.
18. Ne használja lépcsőn.

FONTOS - HASZNÁLAT ELŐTT FIGYELMESEN OLVASSA EL AZ UTASÍTÁSOKAT ÉS ŐRIZZE MEG A JÖVŐBENI HIVATKOZÁSHOZ. FIGYELMEZTETÉS!

MÓZESKOSÁR:

1. Ez a termék csak a segítség nélkül felülni nem tudó gyermek számára alkalmas.

2. Csak szilárd, vízszintes és száraz felületen használja!
3. Más gyermekeket ne engedjen játszani felügyelet nélkül a mózeskosár.
4. Ne használja a gondolát, ha bármelyik alkatrésze sérült, kopott vagy hiányzik.
5. Kizárólag a gyártó eredeti, vagy a gyártó által ajánlott pótalkatrészeket szabad használni.
6. Tartsa távol a terméket a tűztől és a hőforrásoktól.
7. Rendszeresen ellenőrizze a mózeskosár fekvőfelületét és a fogantyúkat, hogy nem sérültek vagy kopottak.
8. Mielőtt felemelné vagy mozgatná a hordozókosarat, győződjön meg arról, hogy a fogantyú fel van szerelve és függőleges helyzetben van rögzítve.
9. A gyermek áthelyezéséhez, szállításához használhatja a mózeskosarat.
10. A mózeskosárban a gyermek fejének mindig magasabban kell lennie, mint a testének.
11. Ne tegyen a mózeskosárba további matracot.
12. Ez a termék csak felülni, oldalára fordulni és saját kezeire és térdeire támaszkodva felemelkedni nem tudó gyermekek számára alkalmas. A gyermek maximális súlya: 9 kg.
13. Soha ne használja ezt a terméket állványon.
14. Használat közben a hordozó fogantyúinak a mózeskosáron kívül kell lennie.
15. A gyermek megütésének veszélye pl. a mózeskosár földre helyezésekor, ajtókon való áthaladáskor.
16. Semmilyen olyan tárgyat ne hagyjon a mózeskosárban, pl. játékokat, párnákat stb., ami fulladásveszélyt okozhat.
17. Ne helyezze a mózeskosarat olyan tárgy közelébe, amely fulladásveszélyt okozhat, pl. zsinórok, madzagok, függönyök stb.
18. A túlmelegedés életveszélyes lehet! Vegye figyelembe a környezeti hőmérsékletet és gyermek ruházatát, és győződjön meg arról, hogy a gyermek se nem fázik, se nincs túl melege.
19. Kérje ki az egészségügyi szakember tanácsát a biztonságos alvással kapcsolatban.

A SPORT BABAKOCSI RÉSZEI (A. ÁBRA)

1. Kupola
2. Kapaszkodó
3. Biztonsági övek
4. Lábtartó
5. Első kerékzár
6. Első kerekek
7. Hátsó kerekek
8. Kosár
9. Váz összecsukó kar
10. Tolókar beállító gomb
11. Tolókar
12. Fék mechanizmus
13. Háttámla dőlésszög beállító és ülés összecsukó kar
14. Hordozó adapterek

A MÓZESKOSÁR ELEMEI (B. ÁBRA)

1. Fogantyú
2. Kupola
3. Matrac
4. Mózeskosár csatlakozók
5. Mózeskosár lábzsák
6. Oldalzseb kulcsoknak/telefonnak
7. Mózeskosár rögzítő adapterek

A KEREKEK FELHELYEZÉSE ÉS LESZERELÉSE

1. Helyezze be a kerék fémtengelyét a babakocsi vázának megfelelő helyére. Nyomja be a kereket kattanásig (1. ábra). Az összeszerelési eljárás az első és a hátsó kerekekre vonatkozik.

2. Az első kerekek levételéhez nyomja meg a kerék hátulján lévő gombot és húzza le a kereket (2. ábra).

3. A hátsó kerekek levételéhez nyomja meg a kerék alatt lévő gombot és húzza le a kereket a vázról (3. ábra).

Figyelem! Az első kerekek rögzítéséhez állítsa őket egyenes irányba, majd nyomja fel kerekek felett található kerékzárat (5, A ábra).

A BABAKOCSI SZÉTNYITÁSA

Fogja meg a tolókart (11, A ábra) és emelje fel a babakocsi vázát (4 ábra). A babakocsi helyes szétnyitását egy jól hallható kattanás jelzi.

AZ ÜLÉS RÖGZÍTÉSE ÉS LEVÉTELE

A sportülés menetiránnyal szemben és menetiránynak háttal is felszerelhető.

Helyezze fel az ülést a babakocsi vázán lévő csatlakozókba (5. ábra). Az ülés megfelelő rögzítését a babakocsi vázára egy kattanás jelzi. Ellenőrizze az ülés helyes felszerelését.

Ha le szeretné venni az ülést a babakocsi vázáról, nyomja meg a kioldó gombokat (6. ábra), majd emelje fel az ülést.

BIZTONSÁGI ÖV

1. A biztonsági övek becsatolásához tolja be a csat elemeit a középső csatba (7. ábra). Egy kattanást fog hallani.
2. Az övek kicsatolásához nyomja meg a középső csaton lévő gombot (A, 7. ábra).
3. Állítsa be az övek hosszát a csatokkal (8. ábra) vagy az üléshuzaton lévő megfelelő nyílásokon átvezetve (9. ábra).

FÉK MECHANIZMUS

Nyomja meg a féket a kerekek blokkolásához és a babakocsi megállításához (A, 10. ábra). Emelje fel a fék kioldáshoz (B, 10. ábra).

A LÁBTARTÓ BEÁLLÍTÁSA

1. A lábtartó leengedéséhez nyomja meg a lábtartó két oldalán lévő gombokat (11. ábra), majd nyomja le a lábtartót a kívánt állásba - a megfelelő beállítást egy kattanás jelzi.
2. A lábtartó felemeléséhez emelje fel a lábtartót a jellegzetes kattanásig.

A TOLÓKAR BEÁLLÍTÁSA

Nyomja meg a tolókar beállító gombokat (10, A ábra) a tolókar beállításához (12. ábra).

A KUPOLA BEÁLLÍTÁSA

A kupola beállításához egyszerűen tolja előre vagy hátra a kupolát (A, 13. ábra) és állítsa a kívánt állásba (B, 13. ábra). A kupola maximális szétnyitása esetén zárja be a cipzárat (C, 13. ábra).

A HÁTTÁMLA BEÁLLÍTÁSA

Állítsa be a háttámla pozícióját a kívánt állásba a háttámla hátoldalán lévő karral - a helyes beállítást egy kattanás jelzi (13, A ábra).

KAPASZKODÓ

Nyomja be a kioldó gombokat (A, 14. ábra), majd vegye le a kapaszkodót. A kapaszkodó újbóli helyes felszerelését egy kattanás jelzi.

A BABAKOCSI ÖSSZECSUKÁSA

1. Csukja össze a menetiránnyal szemben vagy menetiránynak háttal felhelyezett ülés kupoláját.
2. Nyomja meg az ülés összecsukó kart (13, A ábra) és maximálisan engedje le előre az egész ülést.
3. Tolja el a tolókar két oldalán lévő összecsukó kart (9, A ábra) és nyomja le a babakocsi vázát a babakocsi összecsukásáig (15. ábra).

Figyelem! A babakocsit nem lehet összecsukni felhelyezett mózeskosárral. Előbb vegye le a mózeskosarat, majd csukja össze a babakocsi vázát.

A MÓZESKOSÁR SZÉTNYITÁSA

1. A mózeskosár szétnyitását követően rögzítse az alapot a fémrudak vezetőkbe csúsztatásával (A, 18. ábra), majd zárja be a textil huzatokat (B, 18. ábra).
2. elyezze be a matracot (3, B ábra) a mózeskosár belsejébe.
3. Helyezze fel a lábzsákot (5, B ábra) a mózeskosárra és rögzítse a cipzár behúzásával.

A MÓZESKOSÁR RÖGZÍTÉSE A BABAKOCSI VÁZÁRA

Figyelem! A mózeskosarat a babakocsit vezető személy felé fordítva kell felszerelni úgy, hogy folyamatosan szemkontaktusban maradjon a gyermekkel.

1. Helyezze be a matracot (3, B ábra) a mózeskosár belsejébe.
2. Tolja be a mózeskosár rögzítő adaptereket (7, B ábra) a babakocsi vázán lévő vezetősínekre (5. ábra). A helyes összeszerelést egy kattanás jelzi.

Figyelem! A mózeskosár adapterek nélkül, közvetlenül a babakocsi vázra is felszerelhető.

3. Helyezze a mózeskosarat a babakocsi vázára és csúsztassa be a vezetősíneket (4, B ábra) a babakocsi vázán lévő adapterekbe. A helyes összeszerelést egy kattanás jelzi.
4. Nyissa ki a kupolát az igényeknek megfelelően (2, B ábra). A kupola kinyitásához vagy becsukásához nyomja meg a mózeskosár két oldalán lévő kupola beállító gombokat (16. ábra).
5. Ellenőrizze, hogy megfelelően rögzítette a mózeskosarat és azt nem lehet könnyedén levenni a babakocsi vázáról.

A MÓZESKOSÁR ELTÁVOLÍTÁSA

Figyelem! A gyermek áthelyezéséhez, szállításához használhatja a mózeskosarat. Nyomja meg a mózeskosár adapterein lévő gombokat (17. ábra), majd emelje fel és vegye le a babakocsi vázáról.

AUTÓS HORDOZÓ RÖGZÍTÉSE ÉS LEVÉTELE (3 AZ 1-BEN TÍPUSÚ ESETÉN)

A csatlakozók kompatibilisek az Astrid i-Size termékkel.

1. Helyezze fel az adaptereket a babakocsi vázára. Az adapterek rögzülését mindkét oldalt egy kattanás jelzi.
2. Az autóshordozót úgy kell a babakocsi vázára rögzíteni, hogy a hordozóban lévő gyermek a babakocsit toló személy felé nézzen.
3. Helyezze fel az autóshordozót a babakocsi vázára az adapterek segítségével. Egy jellegzetes kattanást fog hallani. Ellenőrizze, hogy megfelelően rögzítette a hordozót a babakocsi vázára.
4. Az autóshordozó kioldásához vegye ki a hordozót az adapterekből.
5. Az adapter eltávolításához nyomja meg az adapter alsó gombját és vegye le a babakocsi vázáról.

TISZTÍTÁS ÉS KARBANTARTÁS

- A babakocsi kerekeit és vázát rendszeresen meg kell tisztítani a portól és a homoktól. Ezek az elemek nedves törlőkendővel és enyhe tisztítószerekkel tisztíthatók.
- A babakocsi és a mózeskosár egyes részeit rendszeresen ellenőrizni kell az elemek funkcionalitása, tartóssága és az esetleges sérülések szempontjából. Ha hibát észlel, forduljon hivatalos márkaszervizhez.
- Csak a gyártó által ajánlott pótalkatrészeket használja.
- Ne használjon erős kémiai tisztítószereket a termék tisztításához. Szennyeződés esetén nedves ruhával törölje le a termék anyagát.

A képek csak tájékoztató jellegűek, a termékek tényleges kinézete eltérhet a képeken látottaktól.

Dragă Clientule!

Dacă aveţi comentarii sau întrebări cu privire la produsul pe care l-ați achiziționat, vă rugăm să ne contactați: **help@lionelo.com**

Producător:

BrandLine Group Sp. z o. o.
A. Kręglewskiego 1, 61-248 Poznań, Polska

IMPORTANT – CITIŢI CU ATENŢIE ŞI PĂSTRAŢI ACEST DOCUMENT PENTRU CONSULTARE ULTERIOARĂ
AVERTIZARE!

PENTRU CĂRUCIOR DE PLIMBARE:

1. Nu lăsaţi niciodată copilul nesupravegheat.
2. Asiguraţi-vă că toate dispozitivele de blocare sunt închise înainte de a utiliza produsul.
3. Pentru a evita rănirea copilului, asiguraţi-vă că acesta este la distanţă atunci când pliaţi şi depliaţi acest produs.
4. Nu lăsați copilul să se joace cu acest produs.
5. Acest scaun de cărucior nu este adecvat pentru copii mai mici de 6 luni.
6. Utilizaţi întotdeauna sistemul de prindere.
7. Înainte de utilizare verificaţi dacă dispozitivele de fixare de la landou, scaunul căruciorului sau scaunul auto sunt cuplate în mod corespunzător.
8. Acest produs nu este recomandat a fi utilizat în timp ce alergaţi sau vă plimbaţi pe role.
9. Produsul este potrivit pentru un copil cu greutatea de până la 22 kg sau de până la 4 ani (în funcție de care dintre acestea survine prima).
10. Dacă doriți să vă scoateți copilul din cărucior sau să îl puneți

în el, asigurați-vă că mecanismul de parcare de pe roată este blocat.

11. Sarcina maximă a coșului este de 3 kg. Sarcina maximă a genții pentru părinți este de 1 kg. Sarcina maximă a buzunarelor laterale ale landoului este de 0,2 kg. Sarcina maximă a suportului pentru pahar este de 0,5 kg.

12. Orice încărcături atașate de mâner și/sau de spătar și/sau de părțile laterale ale produsului vor afecta stabilitatea căruciorului.

13. Produsul este destinat utilizării de către un singur copil.

14. Nu utilizați accesorii care nu sunt aprobate de producător.

15. Dacă atașați la set un coș de tranport cu ajutorul unor adaptoare speciale, care poate fi folosită și ca scaun auto, nu uitați că aceasta nu înlocuiește un pătuț. Dacă bebelușul dvs. trebuie să doarmă, așezați-l într-un cărucior, pătuț sau pat.

16. Trebuie utilizate numai piese de schimb furnizate sau recomandate de producător.

17. Păstrați produsul departe de foc și de sursele de căldură.

18. Nu utilizați produsul pe scări.

IMPORTANT – ÎNAINTE DE UTILIZARE VĂ RUGĂM SĂ CITIȚI CU ATENȚIE PREZENTA INSTRUCȚIUNE ȘI SĂ O PĂSTRAȚI PENTRU VIITOR.

AVERTISMENT!

PENTRU COȘUL DE TRANSPORT:

1. Acest produs este destinat numai copiilor care nu pot sta fără ajutor în poziție așezată.

2. Așezați doar pe o suprafață stabilă, orizontală și uscată.

3. Nu lăsați copii să se joace lângă landou fără supraveghere.

4. Nu utilizați căruciorul dacă vreo piesă este deteriorată, uzată sau lipsește.

5. Trebuie utilizate numai piese de schimb furnizate sau recomandate de producător.

6. Păstrați produsul departe de foc și de sursele de căldură.
7. Partea inferioară și mânerele coșului de transport trebuie inspectate în mod regulat pentru a detecta semne de deteriorare și uzură.
8. Înainte de a ridica sau muta landoul, asigurați-vă că mânerul este montat și blocat în poziție verticală.
9. Copilul poate fi transportat în coșul de transport.
10. Capul copilului în gondolă nu trebuie să fie niciodată mai jos decât corpul copilului.
11. Nu puneți o saltea suplimentară în coșul de transport.
12. Acest produs nu este potrivit pentru un copil care este capabil să se așeze independent, să se rostogolească pe partea cealaltă și să se ridice singur pe mâini și genunchi. Greutatea maximă a copilului: până la 9 kg.
13. Nu utilizați niciodată acest produs pe un suport.
14. În timpul utilizării, mânerele de transport trebuie lăsate în afara gondolei.
15. Pericol de lovire a copilului, de exemplu, atunci când se află pe podea, trecând printre uși.
16. Nu lăsați nimic în gondolă care ar putea provoca un risc de sufocare, de exemplu, jucării moi, perne etc.
17. Nu așezați gondola în apropierea unui alt produs care poate provoca un risc de sufocare, de exemplu, șiruri de caractere, jaluzele, perdele etc.
18. Supraîncălzirea poate pune în pericol viața copilului dumneavoastră! Luați în considerare temperatura ambiantă și îmbrăcămintea copilului și asigurați-vă că copilul nu este nici prea rece, nici prea cald.
19. Adresați-vă medicului dumneavoastră pentru sfaturi privind somnul în siguranță.

ELEMENTELE CĂRUCIORULUI (FIG. A)

1. Acoperiș
2. Barieră
3. Centuri de siguranță
4. Suport pentru picioare
5. Blocarea mișcării roților din față
6. Roată față
7. Roți spate
8. Coș

9. Maneta de pliere a cadrului
10. Buton reglare mâner
11. Mâner
12. Mecanism de staționare
13. Manetă pentru reglarea înclinării spătarului și rabatarea scaunului
14. Adaptoare pentru scaune auto

COMPONENTELE COȘULUI DE TRANSPORT (FIG. B)

1. Mâner
2. Acoperiș
3. Saltea
4. Conectori gondolă
5. Husă pentru coșul de transport
6. Buzunar lateral pentru chei/telefon
7. Adaptori coș de transport

MONTAREA ȘI DEMONTAREA ROȚILOR

1. Introduceți tija metalică a roții în locul corespunzător de pe cadrul căruciorului. Strângeți roata până când auziți un clic (fig. 1). Metoda de montare se aplică la roțile din față și din spate.

2. Pentru a scoate roțile din față, apăsați butonul de pe partea din spate a roții și glisați-o în afară (fig. 2).

3. Pentru a scoate roțile din spate, apăsați butonul de sub roată și glisați roata în afara cadrului (fig. 3).

Atenție! Pentru a bloca roțile din față, poziționați-le în direcția de mers în linie dreaptă și apoi împingeți în sus butoanele de blocare (5, fig. A) situate deasupra roților.

DESFACEREA CADRULUI CĂRUCIORULUI

Prindeți mânerul (11, fig. A) și ridicați cadrul căruciorului (fig. 4). Desfășurarea corectă a cadrului va fi semnalată printr-un clic sonor.

MONTAREA ȘI DEMONTAREA SCAUNULUI

Scaunul poate fi montat fie orientat cu fața la direcția de mers, fie cu spatele la direcția de mers.

Așezați scaunul în ghidajele de pe cadrul căruciorului (fig. 5). Instalarea corectă a scaunului pe cadrul căruciorului va fi semnalată printr-un clic. Asigurați-vă că scaunul este montat corect.

Pentru a îndepărta scaunul de pe cadrul scaunului cu roțile, apăsați butoanele de eliberare (fig. 6) și apoi ridicați scaunul în sus.

CENTURI DE SIGURANȚĂ

1. Pentru a fixa centura de siguranță, introduceți elementele cataramei în catarama centrală (fig. 7). Veți auzi un clic.
2. Pentru a desface centurile de siguranță, apăsați butonul situat în catarama centrală (A, fig. 7).
3. Reglați lungimea curelelor cu ajutorul cataramei (fig. 8) sau introducându-le prin găurile corespunzătoare din carcasa scaunului (fig. 9).

MECANISM DE STAȚIONARE

Apăsați pentru a bloca roțile și a opri căruciorul (A, fig. 10). Ridicați pentru a debloca (B, fig. 10).

REGLAREA SUPORTULUI PENTRU PICIOARE

1. Pentru a coborî suportul pentru picioare, apăsați butoanele de pe fiecare parte a suportului pentru picioare (fig. 11) și apoi împingeți suportul pentru picioare în jos până la poziția dorită - un clic va semnala setarea corectă.
2. Pentru a ridica suportul pentru picioare, ridicați-l până când auziți un clic.

REGLAREA MÂNERULUI

Apăsați butoanele de reglare (10, fig. A) pentru a regla poziția mânerului (fig. 12).

REGLAREA COPERTINEI

Pentru a regla copertina, este suficient să o deplasați înainte sau înapoi (A, fig. 13) și să o reglați după cum doriți (B, fig. 13). Când copertina este complet întinsă, fixați fermoarul (C, fig. 13).

REGLAREA SPĂTARULUI

Reglați poziția spătarului cu ajutorul manetei de pe spatele spătarului în poziția dorită - setarea corectă va fi semnalată printr-un clic (13, fig. A).

BARA DE SIGURANȚĂ

Apăsați butoanele de eliberare (A, fig. 14) și apoi scoateți bara de protecție. Reintroducerea corectă a barei va fi semnalată printr-un clic.

PLIEREA CĂRUCIORULUI

1. Rabatați copertina scaunului, cu fața înainte sau înapoi a direcției de mers.
2. Împingeți maneta de rabatare a scaunului (13, fig. A) și coborâți întregul scaun cât mai mult posibil în față.
3. Împingeți maneta de pliere (9, fig. A) de ambele părți ale mânerului și apoi împingeți cadrul în jos până când căruciorul se pliază (fig. 15).

Atenție! Căruciorul nu poate fi pliat dacă este montat coșul de transport. Trebuie să scoateți coșul de transport și apoi să pliați cadrul căruciorului.

DESFĂȘURAREA PATULUI DE TRANSPORT

1. După ce ați desfășurat coșului de transport, fixați-i baza prin glisarea barelor metalice în ghidaje (A, fig. 18) și apoi fixați husele din material textil (B, fig. 18).
2. Așezați salteaua (3, fig. B) în interiorul coșului de transport.
3. Așezați husa (5, fig. B) pe coșul de transport și fixați fermoarul.

MONTAREA COȘULUI DE TRANSPORT PE CADRUL CĂRUCIORULUI DE COPII

Atenție! Coșul de transport trebuie montat cu fața spre persoana care conduce căruciorul, astfel încât persoana care se ocupă de copil să aibă contact vizual cu acesta.

1. Așezați o saltea în coșul de transport (3, fig. B).
2. Glisați adaptoarele din coșul de transport (7, fig. B) în șinele de pe cadrul căruciorului (fig. 5). Montajul corect va fi semnalizat prin intermediul unui clic.

Atenție! Gondola poate fi montată și direct pe cadru, fără a utiliza adaptoare.

3. Așezați gondola pe cadrul căruciorului, glisând ghidajele (4, fig. B) în adaptoarele de pe cadrul căruciorului. Montajul corect va fi semnalizat prin intermediul unui clic.
4. Rabatați copertina după cum doriți (2, fig. B). Pentru a desfășura sau plia copertina, apăsați butoanele de reglare de pe ambele părți ale coșului de transport (fig. 16).
5. Asigurați-vă că coșul de transport este montat corect și că nu poate fi îndepărtat liber de pe cadrul căruciorului.

DEMONTAREA COȘUL DE TRANSPORT

Atenție! Copilul poate fi transportat în coșul de transport.

Apăsați butoanele de pe adaptoarele coșului de transport (fig. 17), apoi ridicați-o în sus și scoateți-o din cadrul căruciorului.

MONTAREA ȘI DEMONTAREA SCAUNULUI AUTO (SE APLICĂ LA SETUL 3 ÎN 1)

Conectorii sunt compatibili cu produsul Astrid i-Size.

1. Introduceți adaptoarele în locurile corespunzătoare de pe cadrul căruciorului până când auziți un clic pe ambele părți și adaptoarele sunt blocate în poziție.
2. Scaunul din cadrul căruciorului trebuie să fie montat astfel încât copilul să fie poziționat cu fața spre persoana care conduce căruciorul.
3. Așezați scaunul pe cadrul căruciorului cu ajutorul adaptoarelor. Veți auzi un clic caracteristic. Asigurați-vă că scaunul este montat corect pe cadrul căruciorului.
4. Pentru a debloca scaunul, dacă este necesar, scoateți scaunul din adaptoare.
5. Pentru a scoate adaptorul, apăsați butonul de jos al acestuia și scoateți-l.

CURĂȚARE ȘI ÎNTREȚINERE

- Roțile și cadrul căruciorului trebuie curățate în mod regulat de praf și nisip. Aceste piese pot fi curățate cu o cârpă umedă și agenți de curățare blânzi.
- Părțile individuale ale căruciorului și ale coșului căruciorului pentru copii trebuie inspectate în mod regulat pentru a verifica funcționalitatea, rezistența și eventualele deteriorări. În cazul în care sunt detectate defecțiuni, contactați un centru de service autorizat.
- Utilizați numai piese de schimb recomandate de producător.
- Nu folosiți detergenți chimici puternici pe acest produs. Dacă este murdar, ștergeți materialul cu o cârpă umedă.

Fotografiile au caracter pur informativ, aspectul real al produselor poate diferi de cel prezentat în fotografii.

Bäste Kund!

Om du har några anmärkningar eller frågor om den inköpta produkten, kontakta oss gärna på: **help@lionelo.com**

Tillverkare:

BrandLine Group Sp. z o. o.

A. Kręglewskiego 1, 61-248 Poznań, Polen

VIKTIGT - LÄS NOGGRANT OCH SPARA FÖR FRAMTIDA BRUK
VARNING

VARNINGAR FÖR VAGNEN:

1. Lämna aldrig barnet utan uppsikt.
2. Se till att alla låsanordningar är spärrade innan du använder vagnen.
3. För att undvika skada, se till att barnet är ur vägen när du fäller ut och ihop denna produkt.
4. Låt inte barnet leka med denna produkt.
5. Denna sittdel är inte lämplig för barn under 6 månader.
6. Använd alltid bältessystemet.
7. Kontrollera att fastsättningsanordningarna för insatsen eller sittdelen är korrekt fastsatta innan vagnen tas i bruk.
8. Denna produkt är inte lämplig för att springa eller åka inlines med.
9. Produkten är lämplig för ett barn som väger upp till 22 kg eller upp till 4 år (beroende på vilket som inträffar först).
10. Om du vill lyfta upp ditt barn ur vagnen eller sätta i det, se till att parkeringsbromsen på hjulet är låst.
11. Maximal belastning för korgen är 3 kg. Maximal belastning för föräldraväskan är 1 kg. Maximal belastning för sidofickorna på vaggan är 0,2 kg. Maximal belastning för mugghållaren är 0,5 kg.

12. Alla laster som är fästa vid handtaget och/eller ryggstödet och/eller sidorna på produkten påverkar vagnens stabilitet.
13. Produkten är lämpad för att brukas av ett barn åt gången.
14. Tillbehör som inte är godkända av tillverkaren bör inte användas.
15. Om du med hjälp av speciella adaptrar monterar ett babyskydd som också kan användas som bilbarnstol, kom ihåg ett det inte ersätter barnsängen. Placera barnet i liggvagnen, barnsängen eller i sängen om det behöver sömn.
16. Endast ersättningsdelar som är levererade eller rekommenderade av tillverkaren bör användas.
17. Håll produkten borta från eld och värmekällor.
18. Använd inte produkten på trappor.

VIKTIGT- LÄS ANVISNINGARNA NOGA FÖRE ANVÄNDNING. SPARA DEM FÖR FRAMTIDA BRUK. DITT BARN KAN SKADAS OM DU INTE FÖLJER ANVISNINGARNA

VARNING!

FÖR LIGGDELEN:

1. Denna produkt är endast lämplig för barn som inte kan sitta utan stöd.
2. Använd endast på släta, plana, fasta och torra ytor.
3. Låt inte andra barn leka med eller nära liften.
4. Använd inte liften om delar är trasiga eller saknas.
5. Endast ersättningsdelar som är levererade eller rekommenderade av tillverkaren bör användas.
6. Håll produkten borta från eld och värmekällor.
7. Sittdelens botten och handtagen bör kontrolleras regelbundet för tecken på skador och slitage.
8. Innan du lyfter eller flyttar liggdelen, se till att handtaget är monterat och låst i upprätt läge.
9. Barnet kan bäras i liggdelen.

10. Barnets huvud i liggdelen får aldrig vara lägre ner än barnets kropp.
11. En extra madrass bör inte placeras i liggdelen.
12. Den här produkten är inte lämplig för barn som kan sitta själva, rulla runt och resa sig upp på händer och knän. Barnets maximala vikt: upp till 9kg.
13. Använd aldrig denna produkt på pallen.
14. Bärhandtagen ska lämnas utanför liggdelen under användning.
15. Det finns risk för att slå barnet, t.ex. när man lägger produkten ner på golvet, går genom dörrar.
16. Lämna inte något i liggdelen som kan orsaka kvävningsrisk, t.ex. mjuka leksaker, kuddar etc.
17. Placera inte liggdelen i närheten av en annan produkt som kan orsaka kvävningsrisk, t.ex. snören, rullgardiner, gardiner mm.
18. Överhettning kan äventyra ditt barns liv! Ta hänsyn till omgivningens temperatur och barnets kläder och se till att barnet varken är för kallt eller för varmt.
19. Be din läkare om råd om säker sömn.

SITTVAGNENS DELAR (FIG. A)

1. Sufflett
2. Fronträcke
3. Säkerhetsbälten
4. Fotstöd
5. Framhjulsrotationslås
6. Framhjul
7. Bakhjul
8. Korg
9. Ihopfällningshandtag för ramen
10. Justeringsknapp för handtaget
11. Handtag
12. Parkeringsbroms
13. Ryggstödslutning och sätesfällbar spak
14. Adaptrar för bilbarnstol

LIGGDELENS DELAR (FIG. B)

1. Handtag
2. Sufflett
3. Madrass
4. Adapter för liggdelen
5. Liggdelens skydd
6. Sidoficka för nycklar/telefon
7. Liggdelens adaptrar

MONTERING OCH DEMONTERING AV HJULEN:

1. Skjut in hjulets metallpinne i avsedd plats i vagnramen. Skjut in hjulet tills ett klickljud hörs (fig. 1). Installationsmetoden gäller fram- och bakhjul.

2. För att demontera framhjulen, tryck knappen som finns i baksidan av hjulet och dra ut det (fig. 2).
3. För att demontera bakhjulen, tryck knappen som finns under hjulet och dra ut det från ramen (fig. 3).

Observera! För att låsa framhjulen, placera dem i riktningen rakt fram och tryck sedan låsknapparna (5, fig. A) som finns ovanför hjulen.

UTFÄLLNING AV VAGNRAMEN

Ta tag i handtaget (11, fig. A) och lyft upp ramen (fig. 4). Korrekt utfällning av ramen indikeras med ett hörbart klick.

MONTERING OCH DEMONTERING AV SITTDELEN

Sittdelen kan monteras både fram och bakåt riktad mot färdriktningen.
Placera sitsen i styrningarna på vagnens ram (bild 5). Korrekt montering av sittdelen på ramen indikeras av ett klickljud. Kontrollera att sittdelen är korrekt monterad. För att ta bort sittdelen från vagnens ram, tryck på frigöringsknapparna (fig. 6) och lyft sedan upp sittdelen.

SÄKERHETSBÄLTEN

1. För att spänna fast säkerhetsbältena, sätt in spännets delar i mittspännet (fig. 7). Du kommer att höra ett klickljud.
2. För att lossa säkerhetsbältena, tryck på knappen på mittspännet (A, fig. 7).
3. Justera längden på bältena med hjälp av spännena (fig. 8) eller genom att föra dem genom lämpliga hål i sätesklädseln (fig. 9).

PARKERINGSBROMS

Tryck för att låsa hjulen och stanna vagnen (A, fig. 10). Lyft upp för att lossa bromsen (B, fig. 10).

JUSTERING AV FÖDSTÖDET

1. För att sänka fotstödet, tryck på knapparna på båda sidor av fotstödet (fig. 11), tryck sedan ner fotstödet till det valda läget - ett klick indikerar korrekt inställning.
2. För att höja födstödet, lyft upp den tills du hör ett klick.

JUSTERING AV HANDTAGET

Tryck justeringsknapparna (10, fig. A) för att anpassa handtagets läge (fig. 12).

JUSTERING AV SUFFLETTEN

För att justera suffletten, flytta det bara framåt eller bakåt (A, fig. 13) och ställ in det som önskat (B, fig. 13). Om suffletten är helt utdraget, stäng blixtlåset (C, fig. 13).

JUSTERING AV RYGGSTÖDET

Justera ryggstödets läge med hjälp av spaken på baksidan av ryggstödet till det valda läget - den korrekta inställningen indikeras med ett klick (13, rys. A).

FRONTRÄCKE

Tryck in båda frigöringsknapparna (A, fig. 14) och ta ut fronträcket. Ett klick indikerar korrekt återinsättning av räcket.

IHOPFÄLLNING AV VAGNEN

1. Fäll ner sätets sufflett som är vänd framåt eller bakåt i färdriktningen.
2. Tryck på sätesfällningsspaken (13, fig. A) och sänk ner hela sätet så långt framåt som möjligt.
3. Skjut fällspaken (9, fig. A) på båda sidor av handtaget och tryck sedan ner ramen tills vagnen fälls ihop (fig. 15).

Observera! Vagnen kan inte fällas ihop med monterad liggdel. Demontera liggdelen först, föll sedan ihop ramen.

UTFÄLLNING AV SITTDELEN

1. När du har fällt ut sittdelen, säkrar du dess bas genom att föra in metallstängerna i styrningarna (A, fig. 18), och fäst sedan tygöverdragen (B, fig. 18).
2. Placera madrassen (3, fig. B) i liggdelen.
3. Placera skyddet (5, fig. B) på liggdelen och stäng blixtlåset.

MONTERING AV LIGGDELEN PÅ VAGNRAMEN

Observera! Liggdelen ska monteras framåtriktad mot personen som kör barnvagnen så att barnvakten har ögonkontakt med barnet.

1. Placera madrassen i liggdelen (3, fig. B).

2. Sätt in adaptrarna (7, fig. B) i styrningarna på ramen (fig. 5). Korrekt montering indikeras med ett klickljud.

Observera! Liggdelen kan också monteras direkt på ramen utan adaptrarna.

3. Placera liggdelen på vagnens ram genom att skjuta in styrningarna (4, fig. B) i adaptrarna som finns på ramen. Korrekt montering indikeras med ett klickljud.
4. Fäll ut suffletten som du önskar (2, fig. B). För att fälla ut eller ihop suffletten, tryck justeringsknapparna som finns på liggdelens båda sidor (fig. 16).
5. Se till att liggdelen är korrekt monterad och att den sitter ordentligt på vagnamen.

DEMONTERING AV LIGGDELEN

Observera! Barnet kan bäras i liggdelen.

Tryck på knapparna som finns i adaptrarna (fig. 17) och lyft sedan upp den och ta bort från ramen.

MONTERING OCH DEMONTERING AV BILBARNSTOLEN (GÄLLER FÖR 3 IN 1 SET)

Kontakterna är kompatibla med Astrid i-Size-produkten

1. Skjut in adaptrarna i avsedda platser i vagnramen tills du hör ett tvåsidigt klick, adaptrarna är låsta.
2. Bilstolen borde monteras i vagnens ram så att barnet som sitter i den är framåt riktat mot personen som går med vagnen.
3. Placera bilbarnstolen på ramen med hjälp av adaptrarna. Du kommer att höra ett karakteristisk klick. Dubbelkolla ifall bilstolen monterades korrekt på vagnens ram.
4. Om du behöver ta bort bilbarnstolen, tar ut den ur adaptrarna.
5. För att ta bort adaptern tryck på den nedre knappen (som finns på adaptern) och ta ut den.

RENGÖRING OCH UNDERHÅLL

- Rengör regelbundet hjulen och vagnramen från damm och sand. Dessa delar kan rengöras med hjälp av en fuktig trasa och milt rengöringsmedel.
- Respektive delar av vagnen och liggdelen ska kontrolleras regelbundet med avseende på funktionalitet, hållfasthet och eventuella skador. Vid felupptäckt kontrollera auktoriserad serviceverkstad.

- Endast ersättningsdelar som är rekommenderade av tillverkaren bör användas.
- Använd inte starka kemiska rengöringsmedel på denna produkt. Vid nedsmutsning rengör tyget med en fuktig trasa.

Foton är endast för referens, det verkliga produktutseendet kan skilja sig från det som presenteras på foton.

Kjære kunde!

Hvis du har kommentarer eller spørsmål om det kjøpte produktet, vennligst kontakt oss:
help@lionelo.com

Produsent:

BrandLine Group Sp. z o. o.
A. Kręglewskiego 1, 61-248 Poznań, Polen

VIKTIG - LES NØYE OG OPPBEVAR FOR FREMTIDIG BRUK
ADVARSEL:

FOR SPASERVOGN:

1. Aldri etterlat barnet uten tilsyn.
2. Kontroller at alle låsemekanismer er aktivert før bruk.
3. For å unngå personskade, sørg for å holde barnet ditt på avstand mens du slår opp og slår sammen produktet.
4. La ikke barnet leke med produktet.
5. Denne seteenheten er ikke egnet for barn under 6 måneder.
6. Bruk alltid sikringsselene.
7. Kontroller før hver bruk at låsemekanismene for barnevognbagen eller bilsetet virker som de skal.
8. Dette produktet egner seg ikke for løping eller bruk med rulleskøyter.

9. Produktet er egnet for et barn som veier opp til 22 kg eller opptil 4 år (avhengig av hva som inntreffer først).
10. Hvis du vil ta barnet ditt ut av vognen eller inn i den, sørg for at parkeringsmekanismen på hjulet er låst.
11. Maksimal belastning for kurven er 3 kg. Maksimal belastning for foreldervesken er 1 kg. Maksimal belastning for sidelommene på vognen er 0,2 kg. Maksimal belastning for koppholderen er 0,5 kg.
12. Enhver last festet til håndtaket og/eller ryggstøtten og/eller sidene av produktet vil påvirke vognens stabilitet.
13. Produktet er beregnet for bruk av ett barn.
14. Ikke bruk tilbehør som ikke er godkjent av produsenten.
15. Hvis du legger til en bæresele til settet ved hjelp av spesielle adaptere, som også kan brukes som bilsete, husk at den ikke erstatter en barneseng. Hvis babyen din trenger søvn, plasser ham eller henne i en bassin, barneseng eller seng.
16. Kun reservedeler levert eller anbefalt av produsenten skal brukes.
17. Hold produktet unna brann og varmekilder.
18. Ikke bruk produktet i trapper.

VIKTIG! LES NØYE OG OPPBEVAR FOR FREMTIDIG BRUK
ADVARSEL!

FOR GONDOLA:

1. Dette produktet er kun beregnet på barn som ikke kan sitte opp uten hjelp.
2. Plasser kun på en stabil, horisontal og tørr overflate.
3. Ikke la barn leke i nærheten av vognen uten tilsyn.
4. Ikke bruk vognen hvis noen del er skadet, slitt eller mangler.
5. Kun reservedeler levert eller anbefalt av produsenten skal brukes.
6. Hold produktet unna brann og varmekilder.

7. Bunnen og håndtakene på bagen bør sjekkes regelmessig for tegn på skade og slitasje.
8. Før du løfter eller flytter bærebaggen, må du sørge for at håndtaket er montert og låst i oppreist posisjon.
9. Babyen kan bæres i gondolen.
10. Babyens hode i bagen bør aldri være lavere enn babyens kropp.
11. Ikke plasser en ekstra madrass i bagen.
12. Dette produktet er ikke egnet for et barn som kan sitte opp uten hjelp, velte eller reise seg på egne hender og knær. Maksimal barnevekt: opptil 9 kg.
13. Bruk aldri dette produktet på et stativ.
14. Bærehåndtakene bør stå utenfor bagen under bruk.
15. Fare for at barnet slår, for eksempel når det ligger på gulvet eller går gjennom en dør.
16. Ikke legg igjen noe i bagasjen som kan utgjøre en fare for kvelning, for eksempel kosedyr, puter osv.
17. Ikke plasser bagen i nærheten av andre produkter som kan utgjøre en kvelningsfare, for eksempel snorer, persienner, gardiner osv.
18. Overoppheting kan sette barnets liv i fare! Ta hensyn til omgivelsestemperaturen og barnets klær og sørg for at barnet ditt verken er for kaldt eller for varmt.
19. Spør helsepersonell om råd om trygg søvn.

DELER AV VOGNEN (FIG. A)

1. Kalesje
2. Barriere
3. Sikkerhetsbelter
4. Fotstøtte
5. Forhjulsrotasjonslås
6. Forhjul
7. Bakhjul
8. Handlevogn
9. Rammefoldespak
10. Knapp for justering av håndtaket
11. Håndtak
12. Parkeringsmekanisme
13. Rygghelning og setefoldingsspak
14. Seteadaptere

GONDOLENS ELEMENTER (FIG. B)

1. Håndtak
2. Visir
3. Madrass
4. Gondolkoblinger
5. Gondoltrekk
6. Sidelomme for nøkler/telefon
7. Gondoladaptere

INSTALLASJON OG FJERNING AV HJUL

1. Sett inn metallhjulpinnen på riktig sted på barnevognens ramme. Trykk på hjulet til du hører et klikk (fig. 1). Installasjonsmetoden gjelder for- og bakhjul.
2. For å demontere forhjulene trykker du på knappen på baksiden av hjulet og skyver den ut (fig. 2).
3. For å demontere bakhjulene, trykk på knappen som er plassert under hjulet og skyv hjulet ut av rammen (fig. 3).

Merk følgende! For å låse forhjulene, plasser dem rett frem og trykk deretter låseknappene (5, Fig. A) over hjulene oppover.

UTBREDNING AV VOGNRAMMEN

Ta tak i håndtaket (11, fig. A) og løft vognrammen (fig. 4). Riktig utfolding av rammen indikeres med et hørbart klikk.

INSTALLASJON OG DEMONTERING AV SETE

Setet kan monteres både forover- og bakovervendt.

Plasser setet i føringene på barnevognens ramme (fig. 5). Riktig montering av setet på barnevognens ramme vil bli indikert med et klikk. Kontroller at setet er riktig installert.

For å fjerne setet fra barnevognens ramme, trykk på utløserknappene (fig. 6) og løft deretter setet opp.

SETEBELTER

1. For å feste sikkerhetsbeltene setter du spennedelene inn i den midtre spennen (fig. 7). Du vil høre et klikk.
2. For å løsne sikkerhetsbeltene, trykk på knappen som er plassert i den midtre spennen (A, fig. 7).
3. Juster lengden på beltene ved hjelp av spennene (fig. 8) eller ved å føre dem gjennom passende hull i setetrekket (fig. 9).

PARKERINGSMEKANISME

Trykk for å låse hjulene og stoppe vognen (A, fig. 10). Løft for å låse opp (B, fig. 10).

JUSTERING AV FOTSTØTTE

1. For å senke fotstøtten trykker du på knappene på begge sider av fotstøtten

(fig. 11), og skyver deretter fotstøtten ned til valgt posisjon - et klikk vil indikere riktig innstilling.

2. For å heve fotstøtten, løft den opp til du hører et klikk.

JUSTERING AV HÅNDTAK

Trykk på justeringsknappene (10, fig. A) for å justere posisjonen til håndtaket (fig. 12).

JUSTERING AV KALESJE

For å justere kalesjen, flytt den ganske enkelt forover eller bakover (A, Fig. 13) og plasser den som ønsket (B, Fig. 13). Hvis visiret er helt uttrukket, lukk glidelåsen (C, fig. 13).

RYGGJUSTERING

Juster posisjonen til ryggstøtten ved hjelp av spaken som er plassert på baksiden av ryggstøtten til den valgte posisjonen - riktig innstilling vises med et klikk (13, fig. A).

BESKYTTENDE BARRIERE

Trykk på utløserknappene (A, fig. 14) og trekk deretter ut bommen. Et klikk vil indikere riktig gjeninnsetting av barrieren.

BETJENING AV VOGNEN

1. Fell ned setehimlingen, vendt forover eller bakover mot kjøreretningen.
2. Trykk på setefoldingsspaken (13, fig. A) og senk hele setet så langt fremover som mulig.
3. Skyv sammenleggsspaken (9, fig. A) på begge sider av håndtaket, og skyv deretter rammen ned til vognen foldes sammen (fig. 15).

Merk følgende! Vognen kan ikke slås sammen med barnesengen montert. Du må demontere gondolen og deretter montere barnevognrammen.

UTBREDNING AV GONDOLEN

1. Etter at du har brettet ut gondolen, fester du basen ved å sette metallstengene inn i føringene (A, Fig. 18), og fest deretter stoffdekslene (B, Fig. 18).
2. Plasser madrassen (3, fig. B) inne i bagen.
3. Plasser dekselet (5, fig. B) på bagen og lukk glidelåsen.

INSTALLASJON AV GONDOLEN PÅ VOGNRAMMEN

Merk følgende! Gondolen skal monteres vendt mot den som kjører vognen slik at omsorgspersonen har øyekontakt med barnet.

1. Plasser madrassen i bagen (3, fig. B).
2. Sett gondoladapterne (7, fig. B) inn i føringene på barnevognens ramme (fig. 5). Riktig installasjon vil bli indikert med et klikk.

Merk følgende! Gondolen kan også monteres direkte på rammen, uten bruk av adaptere.

3. Plasser gondolen på vognrammen ved å sette føringene (4, fig. B) inn i adapterne som er plassert på vognrammen. Riktig installasjon vil bli indikert med et klikk.
4. Brett ut kalesjen som du ønsker (2, fig. B). For å folde ut eller folde kalesjen, trykk på justeringsknappene på begge sider av gondolen (fig. 16).
5. Sørg for at barnesengen er riktig installert og ikke kan fjernes fritt fra barnevognens ramme.

DEMONTERING AV GONDOLEN

Merk følgende! Babyen kan bæres i bæreseng.

Trykk på knappene som er plassert i gondoladapterne (fig. 17), løft den deretter opp og fjern den fra vognrammen.

INSTALLASJON OG FJERNING AV BILSETET (GJELDER FOR 3 I 1 SETT)

Koblingene er kompatible med Astrid i-Size-produktet.

1. Sett inn adapterne på de riktige stedene på vognrammen til du hører et dobbeltsidig klikk og adapterne er låst.
2. Setet i vognrammen bør monteres slik at barnet inni den vender mot personen som kjører vognen.
3. Plasser setet på barnevognens ramme ved hjelp av adaptere. Du vil høre et karakteristisk klikk. Pass på at setet er riktig montert på barnevognens ramme.
4. For å fjerne setet når det er nødvendig, fjern setet fra adapterne.
5. For å fjerne adapteren, trykk på den nederste knappen på den og fjern den.

RENGJØRING OG VEDLIKEHOLD

- Hjulene og rammen til vognen bør rengjøres regelmessig for støv og sand. Disse delene kan rengjøres med en fuktig klut og milde rengjøringsmidler.

- Enkelte deler av vognen og gondolen bør kontrolleres regelmessig for funksjonalitet, holdbarhet og mulig skade. Hvis det oppdages feil, kontakt et autorisert servicesenter.
- Kun reservedeler anbefalt av produsenten skal brukes.
- Ikke bruk sterke kjemiske midler til å rengjøre dette produktet. Hvis det er skittent, tørk av materialet med en fuktig klut.

Bildene er kun for illustrasjonsformål, det faktiske utseendet til produktene kan avvike fra det som vises på bildene.

Kære Kunde!

Hvis du har bemærkninger eller spørgsmål til det produkt, du har købt, bedes du kontakte os: **help@lionelo.com**

Produceret af:

BrandLine Group Sp. z o. o.
A. Kręglewskiego 1, 61-248 Poznań, Polen

VIGTIGT – LÆS OMHYGGELIGT OG GEM TIL SENERE BRUG
ADVARSEL!

TIL KLAPVOGNEN:

1. Efterlad aldrig barnet uden opsyn.
2. Sikre, at alle låseanordninger er låst før brug.
3. Hold barnet væk fra dette produkt under udfoldning og sammenklapning, for at undgå at barnet kommer til skade.
4. Lad ikke barnet lege med dette produkt.
5. Dette sæde er ikke egnet til børn under 6 måneder.
6. Brug altid selen.

7. Tjek, at barnevognskassens eller klapvognssædets eller autostolens fastgørelsesmekanisme er korrekt aktiveret, før brug.
8. Dette produkt er ikke egnet til løb eller rulleskøjteløb.
9. Produktet er egnet til et barn, der vejer op til 22 kg eller op til 4 år (afhængigt af hvad der kommer først).
10. Hvis du vil tage dit barn ud af barnevognen eller sætte det ind i den, sørg for, at hjulets bremse til parkering er låst.
11. Den maksimale belastning af kurven er 3 kg. Den maksimale belastning af forældretasken er 1 kg. Den maksimale belastning af side-lommerne på barnevognen er 0,2 kg. Den maksimale belastning af kopholderen er 0,5 kg.
12. Enhver last, der er fastgjort til håndtaget og/eller ryglænet og/eller siderne af produktet, vil påvirke vognens stabilitet.
13. Produktet er beregnet til brug af ét barn.
14. Brug ikke tilbehør, der ikke er godkendt af producenten.
15. Hvis du monterer en bæresele på sættet med specielle adaptere, som også kan bruges som autostolen, husk, at det ikke er en erstatning for en barneseng. Hvis dit barn har brug for at sove, placer det i en barnevognskasse, en barneseng eller seng.
16. Brug kun reservedele, der er leveret eller anbefalet af producenten.
17. Hold produktet væk fra ild og varmekilder.
18. Brug ikke produktet på trapper.

VIGTIGT- LÆS OMHYGGELIGT OG GEM TIL FREMTIDIG BRUG.
ADVARSEL!
TIL BARNEVOGNSKASSEN:

1. Dette produkt egner sig kun til børn, der ikke kan sidde selv.
2. Må kun bruges på et fast underlag, der er vandret, plant og tørt.
3. Lad ikke andre børn lege uden opsyn nær liften.
4. Må ikke bruges, hvis en del er ødelagt, i stykker eller mangler.
5. Brug kun reservedele, der er leveret eller anbefalet af producenten.

6. Hold produktet væk fra ild og varmekilder.
7. Barnevognskassens bund og håndtag skal inspiceres regelmæssigt for tegn på skader og slitage.
8. Før du løfter eller flytter bærekurven, skal du sikre dig, at håndtaget er monteret og låst i opretstående position.
9. Barnet kan bæres i barnevognskassen.
10. Barnets hoved i barnevognskassen må aldrig ligge lavere end barnets krop.
11. Læg ikke en ekstra madras i barnevognskassen.
12. Dette produkt er ikke egnet til et barn, der kan sidde op uden hjælp, rulle over på den anden side og løfte sig selv op på hænder og knæ. Barnets maksimale vægt: op til 9 kg.
13. Brug aldrig dette produkt på et stativ.
14. Lad bærehåndtagene være uden for barnevognskassen under brug.
15. Risiko for at ramme barnet, f.eks. ved at lægge barnevognskassen på gulvet eller at gå gennem dør.
16. Efterlad ikke noget i barnevognskassen, som kan udgør en kvælningsrisiko, f.eks. tøjdyr, puder osv.
17. Læg ikke barnevognskassen i nærheden af andre produkter, der kan udgøre en kvælningsrisiko, f.eks. ledninger, persienner, gardiner osv.
18. Overophedning kan bringe dit barns liv i fare! Tag hensyn til den omgivende temperatur og dit barns tøj, og sørg for, at dit barn hverken har det for koldt eller for varmt.
19. Spørg din sundhedsplejerske til råds om sikker søvn.

BESTANDDELE I KLAPVOGNEN (FIG. A)

1. Kaleche
2. Frontbøjle
3. Sikkerhedssele
4. Fodstøtte
5. Svinglås for forhjul
6. Forhjul
7. Baghjul
8. Kurv
9. Håndtag til at folde stellet sammen
10. Knap til justering af håndtaget
11. Håndtag
12. Bremse til parkering
13. Håndtag til justering af ryglænets hældning og sædefoldning
14. Adaptere til autostolen

BESTANDDELE I BARNEVOGNSKASSEN (FIG. B)

1. Håndtag
2. Kaleche
3. Madras
4. Forbindelser til barnevognskassen
5. Forlæder til barnevognskassen
6. Sidelomme til nøgler/telefon
7. Adaptere til barnevognskassen

MONTERING OG AFMONTERING AF HJULENE

1. Sæt hjulets metalstift ind på det rigtige sted på barnevognens stel. Tryk på hjulet, indtil du hører et klik (fig. 1). Monteringsproceduren gælder både for forhjul og baghjul.

2. For at afmontere forhjulene tryk på knappen på bagsiden af hjulet og træk hjulet ud (fig. 2).

3. For at afmontere baghjulene tryk på knappen under hjulet og skub hjulet ud af stellet (fig. 3).

Bemærk! For at låse forhjulene placer dem i kørselsretningen lige frem og skub derefter op på låseknapperne (5, fig. A) placeret over hjulene.

UDFOLDNING AF BARNEVOGNENS STEL

Tag fat i håndtaget (11, fig. A), og løft barnevognens stel (fig. 4). Korrekt udfoldning af stellet signaleres med et hørbart klik.

MONTERING OG AFMONTERING AF SÆDET

Sædet kan monteres enten fremadvendt eller bagudvendt.

Placer sædet i styrene på barnevognens stel (fig. 5). Korrekt montering af sædet på barnevognens stel signaleres med et klik. Sørg for, at sædet er korrekt monteret.

For at fjerne sædet fra barnevognens stel tryk på udløserknapperne (fig. 6) og løft sædet op.

SIKKERHEDSSELER

1. For at spænde sikkerhedsselerne skub låseelementer i det midterste spænde (fig. 7). Du vil høre et klik.

2. For at frigøre selen tryk på knappen i det midterste spænde (A, fig. 7).

3. Juster selernes længde med spænderne (fig. 8) eller ved at stikke dem gennem de tilsvarende huller i sædets betræk (fig. 9).

BREMSE TIL PARKERING

Skub for at låse hjulene og stoppe barnevognen (A, fig. 10). Løft for at låse op (B, fig. 10).

JUSTERING AF FODSTØTTEN

1. For at sænke fodstøtten tryk på knapperne på hver side af fodstøtten (fig. 11) og skub derefter fodstøtten ned til den ønskede position - den korrekte indstilling signaleres med et klik.
2. For at hæve fodstøtten løft den op, indtil du hører et klik.

JUSTERING AF HÅNDTAGET

Tryk på justeringsknapperne (10, fig. A) for at justere håndtagets position (fig. 12).

JUSTERING AF KALECHE

For at justere kalechen flyt blot den frem eller tilbage (A, fig. 13) og justere den som ønsket (B, fig. 13). Når kalechen er kørt helt ud, luk lynlåsen (C, fig. 13).

JUSTERING AF RYGLÆNET

Juster ryglænets position med håndtaget på bagsiden af ryglænet til den ønskede position - den korrekte indstilling signaleres med et klik (13, fig. A).

FRONTBØJLE

Tryk på udløserknapper (A, fig. 14) og træk derefter frontbøjlen ud. Korrekt genindsættelse af frontbøjlen signaleres med et klik.

SAMMENKLAPNING AF BARNEVOGNEN

1. Fold kalechen på det fremadvendte eller bagudvendte sæde.
2. Tryk på håndtaget til sædefoldning (13, fig. A) og sænk hele sædet så langt frem som muligt.
3. Tryk på foldehåndtaget (9, fig. A) på begge sider af håndtaget, og skub stellet nedad, indtil vognen klappes sammen (fig. 15).

Bemærk! Barnevognen kan ikke klappes sammen, når barnevognskassen er monteret. Fjern barnevognskassen og fold derefter barnevognens stel sammen.

UDFOLDNING AF BARNEVOGNSKASSEN

1. Når barnevognskassen er foldet ud, fastgør basen ved at skubbe metalstængerne ind i styrene (A, fig. 18) og fastgør stofbeskyttelserne (B, fig. 18).
2. Placer madrassen (3, fig. B) inde i barnevognskassen.
3. Placer forlæder (5, fig. B) på barnevognskassen og luk lynlåsen.

MONTERING AF BARNEVOGNSKASSEN PÅ BARNEVOGNENS STEL

Bemærk! Barnevognskassen skal monteres med front mod den person, der kører vognen, så personen har visuel kontakt med barnet.

1. Placer madrassen i barnevognskassen (3, fig. B).
2. Skub barnevognskassens adaptere (7, fig. B) ind i styrene på barnevognens stel (fig. 5). Korrekt montering signaleres med et klik.

Bemærk! Barnevognskassen kan også monteres direkte på stellet uden brug af adaptere.

3. Placer barnevognskassen på barnevognens stel ved at skubbe styrene (4, fig. B) ind i adapterne på barnevognens stel. Korrekt montering signaleres med et klik.
4. Fold kalechen ud som ønsket (2, fig. B). For at folde kalechen ud eller sammen tryk på justeringsknapperne på begge sider af barnevognskassen (fig. 16).
5. Sørg for, at barnevognskassen er korrekt monteret og ikke frit kan fjernes fra barnevognens stel.

AFMONTERING AF BARNEVOGNSKASSEN

Bemærk! Barnet kan bæres i barnevognskassen.

Tryk på knapperne på barnevognskassens adaptere (fig. 17), løft den opad, og fjern den fra barnevognens stel.

MONTERING OG AFMONTERING AF AUTOSTOL (TIL 3-I-1-KOMBINATION)

Adapterne er kompatible med Astrid i-Size-produktet.

1. Sæt adapterne ind på de relevante steder på barnevognsstellet, indtil du hører et klik på begge sider, og adapterne er låst på plads.
2. Autostolen skal monteres på barnevognsstellet, så barnet, der sidder i autostolen, vender mod personen, der går med barnevognen.

3. Placer autostolen på barnevognens stel ved hjælp af adapterne. Du vil høre et karakteristisk klik. Sørg for, at sædet er monteret korrekt på barnevognens stel.
4. For at frigøre autostolen, hvis det er nødvendigt, fjern autostolen fra adapterne.
5. For at fjerne adapteren tryk på den nederste knap på adapteren og fjern den.

RENGØRING OG VEDLIGEHOLDELSE

- Barnevognens hjul og stel skal rengøres regelmæssigt for støv og sand. Disse dele kan rengøres med en fugtig klud og et mildt rengøringsmiddel.
- De enkelte dele af barnevognen og barnevognskassen bør regelmæssigt kontrolleres for funktionalitet, styrke og eventuelle skader. Kontakt et autoriseret servicecenter, hvis du opdager defekter.
- Brug kun reservedele, der er anbefalet af producenten.
- Brug ikke stærke kemiske rengøringsmidler til dette produkt. I tilfælde af snavs tør materialet af med en fugtig klud.

Billederne er kun til illustrationsformål, og produkternes faktiske udseende kan afvige fra de viste billeder.

FI

Hyvä asiakas!

Jos sinulla on kommentteja tai kysymyksiä ostamastasi tuotteesta, ota meihin yhteyttä:
help@lionelo.com

Valmistaja:

BrandLine Group Sp. z o. o. o.
A. Kręglewskiego 1, 61-248 Poznań, Puola

TÄRKEÄÄ - LUE HUOLELLISESTI JA SÄILYTÄ VASTAISUUDEN VARALLE
VAROITUS!

LASTENVAUNUJA VARTEN:

1. Älä koskaan jätä lasta ilman valvontaa.
2. Tarkasta ennen käyttöä, että kaikki lukituslaitteet on lukittu.
3. Pidä lapsi poissa tuotteen luota, kun tuote taitetaan kasaan tai laitetaan käyttökuntoon, jotta lapsi ei loukkaannu.
4. Älä anna lapsen leikkiä tällä tuotteella.
5. Tämä ratasistuin ei sovellu alle puolivuotiaille lapsille.
6. Käytä aina turvavaljaita.
7. Tarkasta ennen käyttöä, että vaunukopan, ratasistuimen tai turvaistuimen kiinnityslaitteet on aktivoitu oikein.
8. Tämä tuote ei sovellu työnnettäväksi juosten tai rullaluistellen.
9. Tuote sopii enintään 22 kg painavalle tai enintään 4-vuotiaalle lapselle (sen mukaan, kumpi saavutetaan ensin).
10. Jos haluat ottaa lapsesi pois rattaista tai laittaa hänet siihen, varmista, että pyörän pysäköintimekanismi on lukittu.
11. Korin maksimikuormitus on 3 kg. Vanhemman laukun maksimikuormitus on 1 kg. Kantokopan sivutaskujen maksimikuormitus on 0,2 kg. Kuppipidikkeen maksimikuormitus on 0,5 kg.
12. Kaikki kahvaan ja/tai selkänojaan ja/tai tuotteen sivuihin kiinnitetyt kuormat vaikuttavat vaunun vakauteen.
13. Tuote on tarkoitettu yhden lapsen käyttöön.
14. Älä käytä lisävarusteita, joita valmistaja ei ole hyväksynyt.
15. Jos kiinnität settiin kantokopan erityisten sovittimien avulla, jota voidaan käyttää myös turvaistuimena, muista, että se ei korvaa pinnasänkyä. Jos vauvasi tarvitsee unta, laita hänet kantokoppaan, pinnasänkyyn tai sänkyyn.
16. Vain valmistajan toimittamia tai suosittelemia varaosia saa käyttää.
17. Pidä tuote poissa tulen ja lämmönlähteiden läheisyydestä.
18. Älä käytä tuotetta portaissa.

TÄRKEÄÄ — LUE OHJEET HUOLELLISESTI ENNEN KÄYTTÖÄ JA SÄILYTÄ NE TULEVAA

KÄYTTÖÄ VARTEN.
VAROITUS!

KANTOKOPPAA VARTEN:

1. Tämä tuote sopii vain lapsille, jotka eivät osaa istua ilman tukea.
2. Käytä vain tukevalla, vaakasuoralla alustalla ja kuivalla pinnalla.
3. Älä anna muiden lasten leikkiä valvomatta kantokopan läheisyydessä.
4. Älä käytä, jos jokin osa on rikkoontunut, kulunut/repeytynyt tai puuttuu.
5. Vain valmistajan toimittamia tai suosittelemia varaosia saa käyttää.
6. Pidä tuote poissa tulen ja lämmönlähteiden läheisyydestä.
7. Konehuoneen pohja ja kahvat on tarkastettava säännöllisesti vaurioiden ja kulumisen merkkien varalta.
8. Ennen kantokopan nostamista tai siirtämistä varmista, että kahva on asennettu ja lukittu pystysuoraan asentoon.
9. Vauva voidaan kuljettaa kantokopassa.
10. Vauvan pää ei saa koskaan olla kantokopassa alempana kuin vauvan vartalo.
11. Älä laita lisäpatjaa kantokoppaan.
12. Tämä tuote ei sovellu lapselle, joka pystyy istumaan itsenäisesti, kääntymään toiselle puolelle ja nostamaan itsensä ylös käsillään ja polvillaan. Lapsen enimmäispaino: enintään 9 kg.
13. Älä koskaan käytä tätä tuotetta jalustalla.
14. Käytön aikana kantokahvat on jätettävä kantokopan ulkopuolelle.
15. Lapsen loukkaantumisvaara, esim. lattialle asettamisen, ovesta kulkemisen yhteydessä.
16. Älä jätä kantokoppaan mitään sellaista, mikä voi aiheuttaa tukehtumisvaaran, esim. pehmoleluja, tyynyjä tms.
17. Älä sijoita kantokopan lähelle muita tuotteita, jotka voivat aiheuttaa tukehtumisvaaran, esim. johtoja, kaihtimia, verhoja tms.
18. Ylikuumeneminen voi vaarantaa lapsesi hengen! Ota huomioon ympäristön lämpötila ja lapsen vaatetus ja varmista, ettei lapsella ole liian kylmä eikä liian lämmin.
19. Kysy terveydenhuollon ammattilaiselta neuvoja turvallisesta nukkumisesta.

LASTENVAUNUN OSAT (KUVA A)

1. Katos
2. Este
3. Turvavyöt
4. Jalkatuki
5. Etupyörän pyörimislukko
6. Etupyörät
7. Takapyörä
8. Ostoskori
9. Rungon taittovipu
10. Kahvan säätöpainike
11. Kahva
12. Pysäköintimekanismi
13. Vipu selkänojan kallistuksen säätöä ja istuimen taittamista varten
14. Auton istuimen sovittimet

KANTOKOPAN OSAT (KUVA B)

1. Kiinnike
2. Katos
3. Patja
4. Konepellin liittimet
5. Kantokopan suojus
6. Sivutasku avaimille/puhelimelle
7. Kantokoppasovittimet

PYÖRÄN KIINNITYS JA IRROTUS

1. Aseta metallipyörän varsi vaunun runkoon sopivaan kohtaan. Paina pyörää alaspäin, kunnes kuulet naksahduksen (kuva 1). Asennustapa koskee etu- ja takapyöriä.

2. Irrota etupyörät painamalla pyörän takaosassa olevaa painiketta ja liu'uttamalla se ulos (kuva 2).

3. Irrota takapyörät painamalla pyörän alla olevaa painiketta ja liu'uttamalla pyörä ulos rungosta (kuva 3).

Huomio! Lukitse etupyörät asettamalla ne suoraan eteenpäin ja painamalla sitten pyörien yläpuolella olevia lukituspainikkeita (5, kuva A) ylöspäin.

PYÖRÄTUOLIN RUNGON AVAAMINEN

Tartu kahvasta (11, kuva A) ja nosta vaunun runkoa (kuva 4). Kehyksen oikea avautuminen ilmaistaan äänimerkillä.

ISTUIMEN KOKOAMINEN JA PURKAMINEN

Istuin voidaan asentaa joko selkä menosuuntaan tai selkä menosuuntaan.

Aseta istuin pyörätuolin rungossa oleviin ohjaimiin (kuva 5). Kun istuin on asennettu oikein lastenvaunun runkoon, siitä ilmoittaa naksahdus. Varmista, että istuin on asennettu oikein.

Kun haluat irrottaa istuimen lastenvaunun rungosta, paina vapautuspainikkeita (kuva 6) ja nosta istuinta ylöspäin.

TURVAVYÖT

1. Kiinnitä turvavyö asettamalla lukkoelementit keskisolkeen (kuva 7). Kuulet naksahduksen.
2. Kun haluat avata turvavyöt, paina keskisoljessa olevaa painiketta (A, kuva 7).
3. Säädä hihnojen pituutta soljilla (kuva 8) tai asettamalla ne istuimen kuoressa olevien sopivien reikien läpi (kuva 9).

PYSÄKÖINTIMEKANISMI

Lukitse pyörät ja pysäytä vaunu painamalla (A, kuva 10). Irrota lukitus nostamalla (B, kuva 10).

JALKATUEN SÄÄTÖ

1. Laske jalkatukea painamalla jalkatuen kummallakin puolella olevia painikkeita (kuva 11) ja paina sitten jalkatuki alas haluttuun asentoon – naksahdus ilmoittaa oikeasta asennosta.
2. Nosta jalkatukea nostamalla sitä ylös, kunnes kuulet naksahduksen.

KAHVAN SÄÄTÖ

Paina säätöpainikkeita (10, kuva A) kahvan asennon säätämiseksi (kuva 12).

KUOMUN SÄÄTÖ

Kun haluat säätää kuomua, siirrä sitä vain eteen- tai taaksepäin (A, kuva 13) ja säädä se halutulla tavalla (B, kuva 13). Kun kuomu on täysin ulkona, kiinnitä vetoketju (C, kuva 13).

SELKÄNOJAN SÄÄTÖ

Säädä selkänojan asento selkänojan takaosassa olevalla vivulla haluttuun asentoon – naksahdus ilmoittaa oikeasta asennosta (13, kuva A).

SUOJAKAIDE

Paina vapautuspainikkeita (A, kuva 14) ja vedä sitten kaide ulos. Naksahdus ilmoittaa esteen oikeasta asettamisesta takaisin paikalleen.

LASTENVAUNUN TAITTAMINEN

1. Taita istuimen kuomu alas eteen- tai taaksepäin.

2. Paina istuimen taittovipu (13, kuva A) alas ja laske koko istuin mahdollisimman pitkälle eteenpäin.
3. Paina kahvan molemmin puolin olevaa taittovipua (9, kuva A) ja työnnä sitten runkoa alaspäin, kunnes lastenrattaat taittuvat alas (kuva 15).

Huomio! Lastenrattaita ei voi taittaa kokoon, kun kantokoppa on asennettuna. Irrota kantokoppa ja taita sitten lastenvaunun runko.

KANTOKOPAN AVAAMINEN

1. Kun kantokoppa on avattu, kiinnitä sen pohja liu'uttamalla metallitangot ohjaimiin (A, kuva 18) ja kiinnitä sitten kankaiset suojukset (B, kuva 18).
2. Aseta patja (3, kuva B) kantokopan sisään.
3. Aseta suojus (5, kuva B) kantokopan päälle ja sulje vetoketju.

KANTOKOPAN KIINNITTÄMINEN LASTENRATTAIDEN RUNKOON

Huomio! Kantokoppa on asennettava rattaita ohjaavaan henkilöön päin, jotta hoitaja voi olla katsekontaktissa lapseen.

1. Aseta patja kantokoppaan (3, kuva B).
2. Liu'uta kantokopan sovittimet (7, kuva B) vaunun rungossa oleviin ohjaimiin (kuva 5). Oikeasta asennuksesta ilmoitetaan napsauttamalla.

Huomio! Kantokoppa on myös asennettavissa suoraan runkoon ilman sovittimia.

3. Aseta kantokoppa lastenvaunun runkoon liu'uttamalla ohjaimet (4, kuva B) lastenvaunun rungossa oleviin sovittimiin. Oikeasta asennuksesta ilmoitetaan napsauttamalla.
4. Avaa kuomu halutulla tavalla (2, kuva B). Voit avata tai taittaa kuomun painamalla kantokopan molemmilla puolilla olevia säätöpainikkeita (kuva 16).
5. Varmista, että kantokoppa on oikein asennettu eikä sitä voi irrottaa vapaasti lastenvaunun rungosta.

KONEPELLIN IRROTTAMINEN

Huomio! Vauva voidaan kuljettaa kantokopassa.

Paina kantokopan sovittimissa olevia painikkeita (kuva 17), nosta kantokoppaa ylöspäin ja irrota se lastenvaunun rungosta.

TURVAISTUIMEN ASENTAMINEN JA IRROTTAMINEN (KOSKEE 3-IN-1-SARJAA)

Liittimet ovat yhteensopivia Astrid i-Size -tuotteen kanssa.

1. Työnnä sovittimet lastenvaunun rungon vastaaviin kohtiin, kunnes kuulet naksahduksen molemmin puolin ja sovittimet lukittuvat paikoilleen.
2. Lastenrattaiden kehyksessä oleva istuin on asennettava siten, että siinä istuva lapsi on rattaita ajavaan henkilöön päin.
3. Aseta istuin lastenrattaiden runkoon sovittimien avulla. Kuulet selvän naksahduksen. Varmista, että istuin on kiinnitetty oikein rattaiden runkoon.
4. Irrota istuin sovittimista, jotta voit tarvittaessa irrottaa istuimen turvavyön.
5. Irrota sovitin painamalla sen pohjapainiketta ja irrottamalla se.

PUHDISTUS JA HOITO

- Vaunun pyörät ja runko on puhdistettava säännöllisesti pölystä ja hiekasta. Nämä osat voidaan puhdistaa kostealla liinalla ja miedoilla puhdistusaineilla.
- Lastenrattaiden ja kantokopan yksittäiset osat on tarkastettava säännöllisesti toimivuuden, lujuuden ja mahdollisten vaurioiden varalta. Jos vikoja havaitaan, ota yhteys valtuutettuun huoltoliikkeeseen.
- Käytä vain valmistajan suosittelemia varaosia.
- Älä käytä voimakkaita kemiallisia puhdistusaineita tähän tuotteeseen. Jos materiaali on likaantunut, pyyhi se kostealla liinalla.

Kuvat ovat vain havainnollistavia, tuotteiden todellinen ulkonäkö voi poiketa kuvissa esitetystä.

PT

Prezado cliente!

Se tiver quaisquer comentários ou perguntas sobre o produto que adquiriu, contacte-nos:
help@lionelo.com

Fabricante:

BrandLine Group Sp. z o.o.
A. Kręglewskiego 1, 61-248 Poznań, Polónia

IMPORTANTE! LEIA CUIDADOSAMENTE E GUARDE PARA REFERÊNCIA FUTURA
ADVERTÊNCIA!
PARA CARRINHO DE PASSEIO:

1. Nunca deixe a criança abandonada.
2. Verifique se todos os pontos de encaixe estão bem fixos antes de usar o produto.
3. Para evitar ferimento assegure-se que o seu filho está afastado, do produto, enquanto o abre e fecha.
4. Não deixe que o seu filho brinque com este produto.
5. Este assento não é adequado para um bebé com idade inferior a 6 meses.
6. Utilize o cinto de segurança sempre que o seu filho estiver no assento.
7. Verifique se alcofa, o assento reversível ou o assento auto estao correctamente encaixados antes de usar o produto.
8. Nao e conveniente utilizar este produto aquando da realização de patinagem ou corrida.
9. O produto é adequado para uma criança com peso até 22 kg ou até 4 anos (consoante o que ocorrer primeiro).
10. Se quiser tirar ou colocar o seu filho no carrinho, certifique-se de que o mecanismo de estacionamento da roda está bloqueado.
11. A carga máxima do cesto é de 3 kg. A carga máxima do saco para os pais é de 1 kg. A carga máxima para os bolsos laterais da alcofa é de 0,2 kg. Carga máxima do porta-copos 0,5 kg.
12. Quaisquer cargas fixadas na pega e/ou no encosto e/ou nos lados do produto afetarão a estabilidade do carrinho.
13. O produto foi concebido para ser utilizado por uma criança.
14. Não utilizar acessórios não aprovados pelo fabricante.
15. Caso utilize adaptadores especiais para fixar um porta-bebé que também possa ser utilizado como cadeira auto, lembre-se de que este não substitui um berço. Se o seu bebé precisar de dormir, coloque-o numa alcofa, num berço ou numa cama.

16. Só devem ser utilizadas as peças sobressalentes fornecidas ou recomendadas pelo fabricante.
17. Manter o produto afastado do fogo e de fontes de calor.
18. Não utilizar o produto em escadas.

IMPORTANTE - Ler cuidadosamente as instruções antes de usar e guardá-las para futura referencia.
ADVERTÊNCIA!
PARA ALCOFA:

1. Este produto destina-se apenas a crianças que não se conseguem sentar sem ajuda.
2. Cocolar apenas sobre superfícies planas, horizontais, firmes e secas.
3. Não deixar que outras crianças brinquem, sem vigilância, na proximidade sa alcofa.
4. Não utilizar se alguma parte estiver partida, solta ou faltar.
5. Só devem ser utilizadas as peças sobressalentes fornecidas ou recomendadas pelo fabricante.
6. Manter o produto afastado do fogo e de fontes de calor.
7. A parte inferior e as pegas da alcofa devem ser inspecionadas regularmente para detetar sinais de danos e desgaste.
8. Antes de levantar ou deslocar a alcofa, certifique-se de que a pega está montada e bloqueada na posição vertical.
9. O bebé pode ser transportado na alcofa.
10. A cabeça do bebé na alcofa nunca deve estar mais baixa do que o corpo do bebé.
11. Não colocar um colchão extra na alcofa.
12. Este produto não é adequado para uma criança que seja capaz de se sentar de forma autónoma, de rolar para o outro lado e de se levantar com as suas próprias mãos e joelhos. Peso máximo da criança: até 9 kg.
13. Nunca utilize este produto num suporte.
14. Quando utilizadas, as pegas de transporte devem ser deixadas fora da alcofa.

15. O perigo de bater na criança, por exemplo, ao deitar no chão, ao atravessar portas.
16. Não deixar na alcofa nada que possa provocar um risco de asfixia, por exemplo, peluches, almofadas, etc.
17. Não colocar a alcofa perto de qualquer outro produto que possa provocar um risco de asfixia, por exemplo, cordas, persianas, cortinas, etc.
18. O sobreaquecimento pode pôr em perigo a vida do seu bebé! Tenha em conta a temperatura ambiente e a roupa do bebé e certifique-se de que não tem demasiado frio nem demasiado calor.
19. Consulte o seu profissional de saúde para obter conselhos sobre um sono seguro.

COMPONENTES DO CARRINHO DE PASSEIO (FIG. A)

1. Capota
2. Barra frontal
3. Cinto de segurança
4. Apoio para os pés
5. Bloqueio da rotação da roda dianteira
6. Roda dianteira
7. Roda traseira
8. Cesto
9. Alavanca para dobrar a estrutura
10. Botão para ajustar a alça
11. Alça
12. Mecanismo de estacionamento
13. Alavanca para ajustar a inclinação do encosto e dobrar o assento
14. Adaptadores para encaixar a cadeira auto

COMPONENTES DA ALCOFA (FIG. B)

1. Pega
2. Capota
3. Colchão
4. Conectores da alcofa
5. Cobertura da alcofa
6. Bolso lateral para as chaves/ telemóvel
7. Adaptadores para encaixar a alcofa

MONTAGEM E DESMONTAGEM DE RODAS

1. Introduzir a haste metálica da roda no local adequado da estrutura do carrinho. Aperte a roda até ouvir um clique (fig. 1). O método de montagem aplica-se às rodas dianteiras e traseiras.
2. Para retirar as rodas dianteiras, pressione o botão na parte de trás da roda e deslize-a para fora (fig. 2).
3. Para retirar as rodas traseiras, pressione o botão por baixo da roda e deslize a roda para fora da estrutura (fig. 3).

Atenção! Para bloquear as rodas dianteiras, posicione-as na direção da frente e empurre para cima os botões de bloqueio (5, fig. A) situados por cima das rodas.

DESDOBRAR A ESTRUTURA DE CARRINHO

Agarrar a alça (11, fig. A) e levantar a estrutura do carrinho (fig. 4). Um posicionamento correto da estrutura é sinalizado por um clique audível.

MONTAGEM E DESMONTAGEM DO ASSENTO

O assento pode ser instalado virado no sentido da marcha ou da retaguarda.
Colocar o assento nas guias da estrutura do carrinho (fig. 5). A instalação correta do assento na estrutura do carrinho de bebé é assinalada por um clique. Certifique-se de que o assento está corretamente instalado.
Para retirar o assento da estrutura do carrinho de bebé, pressione os botões de desbloqueio (fig. 6) e levante o assento.

CINTOS DE SEGURANÇA

1. Para apertar os cintos de segurança, insira os elementos da fivela de fecho na fivela central (Figura 7). Ouvirá um clique.
2. Para desapertar os cintos de segurança, pressione o botão situado no fecho central (A, fig. 7).
3. Ajuste o comprimento dos cintos com as fivelas (fig. 8) ou introduzindo-as nos orifícios adequados da estrutura do assento (fig. 9).

MECANISMO DE ESTACIONAMENTO

Pressionar para bloquear as rodas e parar o carrinho (A, fig. 10). Levantar para desbloquear (B, fig. 10).

AJUSTE DO APOIO PARA OS PÉS

1. Para baixar o apoio para os pés, pressione os botões de cada lado do apoio para os pés (fig. 11) e, em seguida, empurre o apoio para os pés para baixo até à posição pretendida - um clique assinalará um ajuste correto.
2. Para levantar o apoio para os pés, levante-o até ouvir um clique.

AJUSTE DA ALÇA

Pressione os botões de ajuste (10, fig. A) para ajustar a posição da alça (fig. 12).

AJUSTE DA CAPOTA

Para ajustar a capota, basta deslocá-la para a frente ou para trás (A, fig. 13) e ajustá-la conforme desejado (B, fig. 13). Quando a capota estiver totalmente estendida, apertar o fecho de correr (C, fig. 13).

AJUSTE DO ENCOSTO

Ajuste a posição do encosto utilizando a alavanca situada na parte de trás do encosto para a posição desejada - o ajuste correto será indicado por um clique (13, fig. A).

BARRA DE PROTEÇÃO

Pressione os botões de desbloqueio (A, fig. 14) e puxe a barra para fora. A reposição correta da barra é sinalizada por um clique.

DOBRAR O CARRINHO

1. Rebater a capota do assento, virado no sentido da marcha ou para a retaguarda.
2. Pressionar a alavanca de rebatimento do assento (13, fig. A) e baixar todo o assento o mais possível para a frente.
3. Empurre a alavanca de dobragem (9, fig. A) de ambos os lados da pega e, em seguida, empurre a estrutura para baixo até o carrinho de bebé se dobrar (fig. 15).

Atenção! O carrinho de bebé não pode ser dobrado com a alcofa montada. Retire a alcofa e, em seguida, dobre a estrutura do carrinho de bebé.

DESDOBRAR A ALCOFA

1. Quando a alcofa estiver desdobrada, fixe a sua base fazendo deslizar as barras metálicas para as guias (A, fig. 18) e, em seguida, aperte as coberturas de tecido (B, fig. 18).
2. Colocar o colchão (3, fig. B) no interior da alcofa.
3. Colocar a cobertura (5, fig. B) sobre a alcofa e apertar o fecho de correr.

MONTAGEM DA ALCOFA NA ESTRUTURA DO CARRINHO DE BEBÉ

Atenção! A alcofa deve ser colocada de frente para a pessoa que conduz o

carrinho de bebé, de modo que a pessoa que cuida da criança tenha contacto visual com ela.

1. Coloque um colchão na alcofa (3, fig. B).
2. Introduza os adaptadores da alcofa (7, fig. B) nas guias da estrutura do carrinho de bebé (fig. 5). Uma instalação correta é assinalada por um clique.

Atenção! A alcofa também pode ser montada diretamente na estrutura, sem a utilização de adaptadores.

3. Colocar a alcofa na estrutura do carrinho de bebé fazendo deslizar as guias (4, fig. B) nos adaptadores da estrutura do carrinho de bebé. Uma instalação correta é assinalada por um clique.
4. Desdobrar a capota como desejado (2, Fig. B). Para desdobrar ou dobrar a capota, pressione os botões de ajuste de cada lado da alcofa (fig. 16).
5. Certifique-se de que a alcofa está corretamente montada e não pode ser retirada livremente da estrutura do carrinho de bebé.

DESMONTAGEM DA ALCOFA

Atenção! O bebé pode ser transportado na alcofa.

Pressione os botões dos adaptadores da alcofa (fig. 17), depois levante-a para cima e retire-a da estrutura do carrinho.

MONTAGEM E DESMONTAGEM DA CADEIRA AUTO (APLICÁVEL AO CONJUNTO 3-EM-1)

Os conectores são compatíveis com o produto Astrid i-Size.

1. Insira os adaptadores nos locais apropriados da estrutura do carrinho de bebé até ouvir um clique em ambos os lados e os adaptadores ficarem bloqueados no lugar.
2. A cadeira deve ser montada na estrutura do carrinho de bebé de modo que a criança fique de frente para a pessoa que conduz o carrinho.
3. Coloque a cadeira na estrutura do carrinho de bebé utilizando os adaptadores. Ouvirá um clique caraterístico. Certifique-se de que o assento está corretamente montado na estrutura do carrinho de bebé.
4. Para retirar a cadeira auto, se necessário, retire a cadeira dos adaptadores.
5. Para retirar o adaptador, pressione o botão inferior do mesmo e retire-o.

LIMPEZA E MANUTENÇÃO

- As rodas e a estrutura do carrinho de bebé devem ser limpas regularmente de pó e areia. Estas peças podem ser limpas com um pano húmido e produtos de limpeza suaves.
- As peças individuais do carrinho de bebé e da alcofa devem ser inspecionadas regularmente quanto à sua funcionalidade, resistência e eventuais danos. Em caso de deteção de falhas, contactar um centro de assistência autorizado.
- Utilizar apenas as peças sobresselentes recomendadas pelo fabricante.
- Não utilizar os produtos químicos fortes para limpar este produto. Se estiver sujo, limpar o material com um pano húmido.

As imagens são meramente ilustrativas, o aspeto real dos produtos pode diferir do apresentado nas imagens.

GR

Αγαπητέ Πελάτη!

Εάν έχετε οποιαδήποτε σχόλια ή ερωτήσεις σχετικά με το προϊόν που αγοράσατε, παρακαλούμε επικοινωνήστε μαζί μας: **help@lionelo.com**

Κατασκευαστής:

BrandLine Group Sp. z o. o.
A. Kręglewskiego 1, 61-248 Poznań, Πολωνία

ΣΗΜΑΝΤΙΚΟ - ΔΙΑΒΑΤΕ ΠΡΟΣΕΚΤΙΚΑ ΤΙΣ ΟΔΗΓΙΕΣ ΚΑΙ ΦΥΛΑΞΤΕ ΤΕΣ ΓΙΑΤΙ ΜΠΟΡΕΙ ΝΑ ΤΙΣ ΧΡΕΙΑΣΤΕΙΤΕ ΣΤΟ ΜΕΛΛΟΝ ΠΡΟΕΙΔΟΠΟΙΗΣΗ!

ΓΙΑ ΤΟ ΚΑΡΟΤΣΙ ΠΕΡΙΠΑΤΟΥ:

1. Μην αφήνετε ποτέ το παιδί σας χωρίς επιτήρηση.

2. Βεβαιωθείτε ότι έχουν ενεργοποιηθεί όλες οι διατάξεις ασφάλισης πριν από τη χρήση.
3. Για την αποφυγή τραυματισμών, απομακρύνετε το παιδί σας κατά το δίπλωμα και το ξεδίπλωμα του προϊόντος αυτού.
4. Μην αφήνετε το παιδί σας να παίζει με το προϊόν αυτό.
5. Το κάθισμα αυτό δεν είναι κατάλληλο για παιδιά κάτω των 6 μηνών.
6. Χρησιμοποιείτε πάντα το σύστημα πρόσδεσης.
7. Βεβαιωθείτε ότι οι διατάξεις σύνδεσης του καροτσιού ή του καθίσματος ή του καθίσματος αυτοκινήτου έχουν τοποθετηθεί σωστά πριν από τη χρήση.
8. Μη χρησιμοποιείτε το προϊόν αυτό όταν κάνετε τζόκινγκ.
9. Αυτό το προϊόν είναι κατάλληλο για παιδιά με βάρος έως 22 κιλά ή ηλικίας έως 4 ετών (ανάλογα με ποιο από τα δύο λάβει χώρα νωρίτερα).
10. Εάν θέλετε να βγάλετε το παιδί σας από το καροτσάκι ή να το τοποθετήσετε μέσα, βεβαιωθείτε ότι ο μηχανισμός στάθμευσης στον τροχό είναι κλειδωμένος.
11. Η μέγιστη χωρητικότητα φορτίου του καλαθιού είναι 3 κιλά. Το μέγιστο φορτίο της τσάντας γονέα είναι 1 κιλό. Το μέγιστο φορτίο για τις πλαϊνές τσέπες της γόνδολας είναι 0,2 κιλό. Η μέγιστη χωρητικότητα φορτίου της ποτηροθήκης είναι 0,5 κιλά.
12. Οποιοδήποτε φορτίο προσαρτημένο στη λαβή ή / και στην πλάτη ή/και στα πλαϊνά του καροτσιού επηρεάζει τη σταθερότητα.
13. Το προϊόν έχει σχεδιαστεί για χρήση από ένα παιδί.
14. Δεν πρέπει να χρησιμοποιούνται αξεσουάρ που δεν συνιστώνται από τον κατασκευαστή.
15. Εάν συνδέσετε στο σετ με ειδικούς προσαρμογείς μια κούνια μεταφοράς, η οποία μπορεί επίσης να χρησιμοποιηθεί ως κάθισμα αυτοκινήτου, να θυμάστε ότι αυτή δεν αντικαθιστά ένα κρεβατάκι. Εάν το παιδί χρειάζεται ύπνο, τοποθετήστε το σε μια γόνδολα, ένα παιδικό κρεβατάκι ή ένα κρεβάτι.
16. Θα πρέπει να χρησιμοποιούνται μόνο ανταλλακτικά που παρέχονται ή συνιστώνται από τον κατασκευαστή.

17. Κρατήστε το προϊόν μακριά από φωτιά και πηγές θερμότητας.
18. Μην χρησιμοποιείτε το προϊόν σε σκάλες.

ΣΗΜΑΝΤΙΚΟ - ΔΙΑΒΑΣΤΕ ΠΡΟΣΕΚΤΙΚΑ ΤΙΣ ΠΑΡΟΥΣΕΣ ΟΔΗΓΙΕΣ ΠΡΙΝ ΑΠΟ ΤΗ ΧΡΗΣΗ ΚΑΙ ΦΥΛΑΞΤΕ ΤΕΣ ΓΙΑ ΜΕΛΛΟΝΤΙΚΗ ΑΝΑΦΟΡΑ ΠΡΟΕΙΔΟΠΟΙΗΣΗ!

ΓΙΑ ΤΗ ΓΟΝΔΟΛΑ:

1. Το προϊόν αυτό προορίζεται αποκλειστικά για παιδιά που δεν μπορούν να καθίσουν από μόνα τους.
2. Τοποθετήστε το μόνο σε σταθερή, επίπεδη και στεγνή επιφάνεια.
3. Μην αφήνετε τα παιδιά να παίζουν κοντά στη γόνδολα χωρίς επίβλεψη.
4. Μην χρησιμοποιείτε τη γόνδολα εάν οποιοδήποτε εξάρτημα είναι κατεστραμμένο, φθαρμένο ή λείπει.
5. Θα πρέπει να χρησιμοποιούνται μόνο ανταλλακτικά που παρέχονται ή συνιστώνται από τον κατασκευαστή.
6. Κρατήστε το προϊόν μακριά από φωτιά και πηγές θερμότητας.
7. Ο πυθμένας και οι λαβές της γόνδολας θα πρέπει να επιθεωρούνται τακτικά για σημάδια βλάβης και φθοράς.
8. Πριν ανυψώσετε ή μετακινήσετε τη γόνδολα, βεβαιωθείτε ότι η λαβή είναι εγκατεστημένη και κλειδωμένη στην όρθια θέση.
9. Επιτρέπεται η μεταφορά του παιδιού εντός της γόνδολας.
10. Το κεφάλι του παιδιού στη γόνδολα δεν πρέπει ποτέ να βρίσκεται χαμηλότερα από το σώμα του.
11. Μην τοποθετείτε στη γόνδολα επιπλέον στρώματα.
12. Αυτό το προϊόν δεν είναι κατάλληλο για ένα παιδί που μπορεί να καθίσει χωρίς βοήθεια, να γυρίσει από μόνο του ή να σηκωθεί με τα χέρια και τα γόνατά του. Μέγιστο βάρος παιδιού: έως 9 κιλά.
13. Ποτέ μην χρησιμοποιείτε αυτό το προϊόν σε βάση.

14. Κατά τη χρήση, οι λαβές μεταφοράς θα πρέπει να παραμένουν έξω από την κούνια.
15. Κίνδυνος να χτυπήσει το παιδί, π.χ. όταν τοποθετείται στο πάτωμα, περνώντας από πόρτες.
16. Μην αφήνετε μέσα στην κούνια τίποτα που θα μπορούσε να προκαλέσει κίνδυνο ασφυξίας, π.χ. μαλακά παιχνίδια, μαξιλάρια κ.λπ.
17. Μην τοποθετείτε την κούνια κοντά σε οποιοδήποτε άλλο προϊόν που μπορεί να προκαλέσει κίνδυνο ασφυξίας, π.χ. σχοινιά, περσίδες, κουρτίνες κ.λπ.
18. Η υπερθέρμανση μπορεί να θέσει σε κίνδυνο τη ζωή του παιδιού σας! Λάβετε υπόψη τη θερμοκρασία περιβάλλοντος και τα ρούχα του παιδιού και βεβαιωθείτε ότι το παιδί ούτε ζεσταίνεται ούτε κρυώνει.
19. Ρωτήστε τον επαγγελματία υγείας σας για συμβουλές σχετικά με τον ασφαλή ύπνο.

ΣΤΟΙΧΕΙΑ ΤΟΥ ΚΡΕΒΑΤΙΟΥ ΠΕΡΙΠΑΤΟΥ (ΕΙΚ. Α)

1. Στέγαστρο
2. Δοκός
3. Ζώνες ασφαλείας
4. Υποπόδιο
5. Κλείδωμα της περιστροφής των εμπρόσθιων τροχών
6. Μπροστινός τροχός
7. Πίσω τροχός
8. Καλάθι
9. Μοχλός αναδίπλωσης πλαισίου
10. Πλήκτρο ρύθμισης της χειρολαβής
11. Χειρολαβή
12. Μηχανισμός στάθμευσης
13. Μοχλός για ρύθμιση της κλίσης του στηρίγματος πλάτης και αναδίπλωσης του καθίσματος
14. Προσαρμογείς καθίσματος

ΣΤΟΙΧΕΙΑ ΤΗΣ ΓΟΝΔΟΛΑΣ (ΕΙΚ. Β)

1. Λαβή
2. Στέγαστρο
3. Στρωματάκι
4. Συνδέσεις της γόνδολας
5. Κάλυμμα της γόνδολας
6. Πλευρική τσέπη για κλειδιά / τηλέφωνο
7. Προσαρμογείς γόνδολας

ΤΟΠΟΘΕΤΗΣΗ ΚΑΙ ΑΦΑΙΡΕΣΗ ΤΡΟΧΩΝ

1. Εισάγετε τον μεταλλικό πείρο του τροχού στην κατάλληλη θέση στο πλαίσιο του καροτσιού. Πατήστε τον τροχό μέχρι να ακούσετε ένα κλικ (εικ. 1). Η μέθοδος τοποθέτησης ισχύει για τους μπροστινούς και τους πίσω τροχούς.

2. Για να αφαιρέσετε τους μπροστινούς τροχούς, πατήστε το πλήκτρο στο πίσω μέρος του τροχού και σύρετε τον τροχό προς τα έξω (εικ. 2).
3. Για να αφαιρέσετε τους πίσω τροχούς, πατήστε το πλήκτρο που βρίσκεται κάτω από τον τροχό και σύρετε τον τροχό έξω από το πλαίσιο (εικ. 3).

Προσοχή! Για να ασφαλίσετε τους μπροστινούς τροχούς, τοποθετήστε τους με κατεύθυνση ευθεία μπροστά και έπειτα μετακινήστε προς τα πάνω τα πλήκτρα ασφάλισης (5, εικ. A) που βρίσκονται πάνω από τους τροχούς.

ΑΝΟΙΓΜΑ ΤΟΥ ΠΛΑΙΣΙΟΥ ΤΟΥ ΚΑΡΟΤΣΙΟΥ

Πιάστε τη λαβή (11, εικ. A) και ανασηκώστε το πλαίσιο του καροτσιού (εικ. 4). Το σωστό άνοιγμα του πλαισίου θα σηματοδοτηθεί με ένα ηχητικό κλικ.

ΕΓΚΑΤΑΣΤΑΣΗ ΚΑΙ ΑΠΕΓΚΑΤΑΣΤΑΣΗ ΚΑΘΙΣΜΑΤΟΣ

Το κάθισμα μπορεί να τοποθετηθεί τόσο με το μπροστινό μέρος όσο και με την πλάτη προς την κατεύθυνση κίνησης.

Τοποθετήστε το κάθισμα στους οδηγούς που υπάρχουν στο πλαίσιο του καροτσιού (εικ. 5). Η σωστή τοποθέτηση του καθίσματος στο πλαίσιο του καροτσιού σηματοδοτείται με ένα κλικ. Βεβαιωθείτε ότι το κάθισμα έχει τοποθετηθεί σωστά.

Για να αφαιρέσετε το κάθισμα από το πλαίσιο του καροτσιού, πατήστε τα πλήκτρα απελευθέρωσης (εικ. 6) και στη συνέχεια ανασηκώστε το κάθισμα προς τα πάνω.

ΖΩΝΕΣ ΑΣΦΑΛΕΙΑΣ

1. Για να κουμπώσετε τη ζώνη ασφαλείας, τοποθετήστε τα στοιχεία της πόρπης στην κεντρική πόρπη (Εικόνα 7). Θα ακούσετε ένα κλικ.
2. Για να λύσετε τη ζώνη ασφαλείας, πιέστε το πλήκτρο που βρίσκεται στην πόρπη (A, εικ. 7).
3. Ρυθμίστε το μήκος των ζωνών μέσω των πορπών (εικ. 8) ή περνώντας τες από τα κατάλληλα ανοίγματα στο κάλυμμα του καθίσματος (εικ. 9).

ΜΗΧΑΝΙΣΜΟΣ ΣΤΑΘΜΕΥΣΗΣ

Πατήστε για να ασφαλίσετε τους τροχούς και να σταματήσετε το καροτσάκι (A, εικ. 10). Ανασηκώστε για να ξεκλειδώσετε (B, εικ. 10).

ΡΥΘΜΙΣΗ ΥΠΟΠΟΔΙΟΥ

1. Για να χαμηλώσετε το υποπόδιο, πατήστε τα πλήκτρα στις δυο πλευρές του υποποδίου (εικ. 11) και στη συνέχεια σπρώξτε το υποπόδιο προς τα κάτω στην επιθυμητή θέση - ένα κλικ θα σηματοδοτήσει τη σωστή ρύθμιση.
2. Για να ανυψώσετε το υποπόδιο, ανασηκώστε το προς τα πάνω μέχρι να ακούσετε το κλικ.

ΡΥΘΜΙΣΗ ΧΕΙΡΟΛΑΒΗΣ

Πατήστε τα πλήκτρα ρύθμισης (10, εικ. A) για να ρυθμίσετε τη θέση της λαβής (εικ. 12).

ΡΥΘΜΙΣΗ ΣΤΕΓΑΣΤΡΟΥ

Για να ρυθμίσετε το στέγαστρο, απλώς μετακινήστε το προς τα εμπρός ή προς τα πίσω (A, εικ. 13) και ρυθμίστε το όπως θέλετε (B, εικ. 13). Όταν το στέγαστρο είναι πλήρως ανοιγμένο, κουμπώστε το φερμουάρ (C, εικ. 13).

ΡΥΘΜΙΣΗ ΣΤΗΡΙΓΜΑΤΟΣ ΠΛΑΤΗΣ

Ρυθμίστε τη θέση του στηρίγματος πλάτης χρησιμοποιώντας το μοχλό που υπάρχει στο πίσω μέρος της πλάτης - η σωστή ρύθμιση υποδεικνύεται με ένα κλικ (13, εικ. A).

ΠΡΟΣΤΑΤΕΥΤΙΚΗ ΜΠΑΡΑ

Πατήστε τα πλήκτρα απελευθέρωσης (A, εικ. 14) και στη συνέχεια τραβήξτε προς τα έξω τη μπάρα. Η ορθή επανατοποθέτηση της μπάρας σηματοδοτείται με ένα κλικ.

ΚΛΕΙΣΙΜΟ ΤΟΥ ΚΑΡΟΤΣΙΟΥ

1. Διπλώστε το στέγαστρο του καθίσματος, με την όψη προς τα εμπρός ή προς τα πίσω.
2. Πατήστε τον μοχλό αναδίπλωσης του καθίσματος (13, εικ. A) και κατεβάστε ολόκληρο το κάθισμα όσο το δυνατόν πιο μπροστά.
3. Μετακινήστε το μοχλό αναδίπλωσης (9, εικ. A) και στις δύο πλευρές της λαβής και στη συνέχεια σπρώξτε το πλαίσιο προς τα κάτω μέχρι το καροτσάκι να κλείσει (εικ. 15).

Προσοχή! Το καρότσι δεν μπορεί να διπλωθεί με τη γόνδολα εγκατεστημένη. Αφαιρέστε πρώτα τη γόνδολα και κατόπιν διπλώστε το πλαίσιο του καροτσιού.

ΑΝΟΙΓΜΑ ΤΗΣ ΓΟΝΔΟΛΑΣ

1. Μετά το άνοιγμα της γόνδολας, ασφαλίστε τη βάση της εισάγοντας τις μεταλλικές ράβδους στους οδηγούς (A, εικ. 18) και στη συνέχεια κουμπώστε τα υφασμάτινα καλύμματα (B, εικ. 18).
2. Τοποθετήστε το στρώμα (3, εικ. B) στο εσωτερικό της γόνδολας.
3. Τοποθετήστε το κάλυμμα (5, εικ. B) επάνω στη γόνδολα και κλείστε το φερμουάρ.

ΤΟΠΟΘΕΤΗΣΗ ΤΗΣ ΓΟΝΔΟΛΑΣ ΣΤΟ ΠΛΑΙΣΙΟ ΤΟΥ ΚΑΡΟΤΣΙΟΥ

Προσοχή! Η γόνδολα θα πρέπει να τοποθετηθεί με το πρόσωπο του παιδιού στραμμένο προς το άτομο που οδηγεί το καρότσι, έτσι ώστε ο γονέας να έχει οπτική επαφή με το παιδί.

1. Τοποθετήστε το στρωματάκι στη γόνδολα (3, εικ. B).
2. Σύρετε τους προσαρμογείς της γόνδολας (7, εικ. B) στους οδηγούς στο πλαίσιο του καροτσιού (εικ. 5). Η σωστή τοποθέτηση σηματοδοτείται με ένα κλικ.

Προσοχή! Η γόνδολα μπορεί επίσης να τοποθετηθεί απευθείας στο πλαίσιο χωρίς τη χρήση προσαρμογέων.

3. Τοποθετήστε την γόνδολα στο πλαίσιο του καροτσιού, σύροντας τους οδηγούς (4, εικ. B) στους προσαρμογείς που υπάρχουν στο πλαίσιο του καροτσιού. Η σωστή τοποθέτηση σηματοδοτείται με ένα κλικ.
4. Ανοίξτε το στέγαστρο όπως επιθυμείτε (2, εικ. B). Για να ανοίξετε ή να κλείσετε το στέγαστρο, πατήστε τα πλήκτρα ρύθμισης που υπάρχουν εκατέρωθεν της γόνδολας (εικ. 16).
5. Βεβαιωθείτε ότι η γόνδολα έχει τοποθετηθεί σωστά και δεν μπορεί να αφαιρεθεί από μόνη της από το πλαίσιο του καροτσιού.

ΑΠΕΓΚΑΤΑΣΤΑΣΗ ΤΗΣ ΓΟΝΔΟΛΑΣ

Προσοχή! Επιτρέπεται η μεταφορά του παιδιού εντός της γόνδολας.

Πιέστε τα πλήκτρα που υπάρχουν στους προσαρμογείς της γόνδολας (εικ. 17), ενώ έπειτα ανασηκώστε την προς τα πάνω και αφαιρέστε την από το πλαίσιο του καροτσιού.

ΤΟΠΟΘΕΤΗΣΗ ΚΑΙ ΑΦΑΙΡΕΣΗ ΤΟΥ ΚΑΘΙΣΜΑΤΟΣ ΑΥΤΟΚΙΝΗΤΟΥ (ΑΦΟΡΑ ΣΤΟ ΣΕΤ 3 ΣΕ 1)

Οι σύνδεσμοι είναι συμβατοί με το προϊόν Astrid i-Size.

1. Τοποθετήστε τους προσαρμογείς στις κατάλληλες θέσεις στο πλαίσιο του καροτσιού μέχρι να ακουστεί ένα κλικ και στις δύο πλευρές και οι προσαρμογείς να κλειδώσουν.
2. Το κάθισμα στο πλαίσιο του καροτσιού πρέπει να τοποθετηθεί έτσι ώστε το παιδί μέσα σε αυτό να βλέπει προς το άτομο που σπρώχνει το καρότσι.
3. Τοποθετήστε το κάθισμα στο πλαίσιο του καροτσιού χρησιμοποιώντας τους προσαρμογείς. Θα ακούσετε το χαρακτηριστικό κλικ. Βεβαιωθείτε ότι το κάθισμα είναι σωστά τοποθετημένο στο πλαίσιο του καροτσιού.
4. Για να αφαιρέσετε το κάθισμα εάν χρειαστεί, βγάλτε το κάθισμα από τους προσαρμογείς.
5. Για να αφαιρέσετε τον προσαρμογέα, πατήστε το κάτω πλήκτρο που υπάρχει σε αυτόν και τραβήξτε τον.

ΚΑΘΑΡΙΣΜΟΣ ΚΑΙ ΣΥΝΤΗΡΗΣΗ

- Οι τροχοί και το πλαίσιο του καροτσιού πρέπει να καθαρίζονται τακτικά από σκόνη και άμμο. Αυτά τα τμήματα μπορούν να καθαριστούν χρησιμοποιώντας ένα υγρό πανί και ήπια καθαριστικά.
- Μεμονωμένα μέρη του καροτσιού και της γόνδολας θα πρέπει να ελέγχονται τακτικά από πλευράς λειτουργικότητας, ανθεκτικότητας και πιθανών βλαβών. Εάν εντοπιστούν δυσλειτουργίες, επικοινωνήστε με ένα εξουσιοδοτημένο κέντρο σέρβις.
- Πρέπει να χρησιμοποιούνται μόνο ανταλλακτικά που συνιστώνται από τον κατασκευαστή
- Μην χρησιμοποιείτε ισχυρούς χημικούς παράγοντες για να καθαρίσετε αυτό το προϊόν. Εάν το ύφασμα λερωθεί, καθαρίστε το με ένα υγρό πανί.

Οι φωτογραφίες είναι μόνο για ενδεικτικούς σκοπούς, η πραγματική εμφάνιση των προϊόντων ενδέχεται να διαφέρει από τις εικόνες που απεικονίζονται.

Lugupeetud kliendid!

Kui teil on ostetud toote kohta mis tahes märkusi või küsimusi, võtke meiega ühendust aadressil **help@lionelo.com.**

Tootja:

BrandLine Group Sp. z o.o.

A. Kręglewskiego 1, 61-248 Poznań, Poola

TÄHTIS! LUGEGE HOOLIKALT JA HOIDKE ALLES EDASPIDISEKS KASUTAMISEKS
HOIATUS!
JALUTUSKÄRU PUHUL:

1. Ärge kunagi jätke last järelevalveta.
2. Veenduge, et kõik nõutavad lukustusseadmed oleksid enne kasutamist korralikult rakendatud.
3. Vigastuste vältimiseks veenduge, et laps on selle toote kokkupanemise ja lahtivõtmise ajal sellest eemal.
4. Ärge lubage lapsel selle tootega mängida.
5. See istmesektsioon ei sobi alla 6 kuu vanustele lastele.
6. Kasutage alati turvasüsteemi.
7. Kontrollige enne kasutamist, et lapsevankri korpuse või istmesektsiooni või autoistme kinnitamise seadmed oleksid korralikult rakendatud.
8. See toode ei ole sobiv kasutamiseks jooksmise või uisutamise ajal.
9. Toode sobib lapsele kehakaaluga kuni 22 kg või vanuses kuni 4 aastat (olenevalt sellest, kumb saabub varem).
10. Kui soovite lapse kärust välja või sinna sisse tõsta, veenduge, et ratta parkimismehhanism on lukustatud.
11. Ostukorvi suurim koormus on 3 kg. Vanemale mõeldud koti suurim lubatud koormus on 1 kg. Vankrikorvi küljetaskute suurim koormus on 0,2 kg. Topsihoidiku suurim koormus on 0,5 kg.

12. Igasugune toote käepidemele ja/või seljatoe tagaküljele ja/või külgedele kinnitatud koormus võib mõjutada selle stabiilsust.
13. Toode on mõeldud kasutamiseks ühele lapsele.
14. Ärge kasutage tarvikuid, mida tootja pole heaks kiitnud.
15. Kui lisate spetsiaalsete adapterite abil komplektile turvahälli, mida saab kasutada ka auto turvatoolina, pidage meeles, et see ei asenda beebivoodit. Kui laps vajab und, asetage ta vankrikorvi või beebivoodisse.
16. Kasutage ainult tootja tarnitud või soovitatud varuosi.
17. Hoidke toodet eemal tulest ja soojusallikatest.
18. Ärge kasutage toodet treppidel.

TÄHTIS - Enne kasutamist loe tähelepanelikult labi kasutusjuhendid ja hoia need alles edaspidiseks.

HOIATUS!

VANKRI PUHUL:

1. See toode on mõeldud üksnes lastele, kes ei suuda iseseisvalt istuda.
2. Kasuta ainult kindlal, horisontaalsel ühetasasel ja kuival pinnal.
3. Ära lase teistel lastel beebi kandekorvi lähedal valveta mängida.
4. Ära kasuta kui ükskõik milline osa on katki, rebenenud või puudub
5. Kasutage ainult tootja tarnitud või soovitatud varuosi.
6. Hoidke toodet eemal tulest ja soojusallikatest.
7. Vankrikorvi põhja ja kandesangu tuleb korrapäraselt kontrollida kahjustuste ja kulumismärkide suhtes.
8. Enne vankrikorvi tõstmist või kandmist veenduge, et kandesang on paigaldatud ja püstiasendisse lukustatud.
9. Last saab kanda vankrikorvis.
10. Lapse pea ei tohi vankrikorvis olla madalamal kui lapse keha.
11. Ärge asetage vankrisse lisamadratsit.

12. See toode ei sobi lapsele, kes suudab iseseisvalt istuda, end ümber keerata või oma käte ja põlvede abiga püsti tõusta. Lapse suurim kaal: kuni 9 kg.
13. Ärge kunagi kasutage seda toodet hoidikul.
14. Kandesangad tuleb kasutamise ajal jätta vankrikorvist väljapoole.
15. Lapse äralöömise oht, nt põrandale asetades või läbi ukseava liikudes.
16. Ärge jätke vankrisse midagi, mis võib põhjustada lämbumisohtu, nt pehmeid mänguasju, patju jms.
17. Ärge asetage vankrikorvi teise toote lähedusse, mis võib põhjustada lämbumisohtu, nt nöörid, rulood, kardinad jms.
18. Ülekuumenemine võib lapse elu ohtu seada! Võtke arvesse ümbritseva õhu temperatuuri ja lapse rõivaid ning veenduge, et lapsel poleks liiga külm ega liiga soe.
19. Küsige tervishoiutöötajalt nõu ohutu une kohta.

JALUTUSKÄRU ELEMENDID (JOONIS A)

1. Varikatus
2. Kaitsepiire
3. Turvavööd
4. Jalatugi
5. Esirataste pöörlemise lukustus
6. Esiratas
7. Tagaratas
8. Ostukorv
9. Raami kokkupaneku hoob
10. Lükkesanga reguleerimisnupp
11. Lükkesang
12. Parkimismehhanism
13. Seljatoe kalde reguleerimise ja istme kokkuvoltimise hoob
14. Turvatooli adapterid

VANKRIKORVI ELEMENDID (JOONIS B)

1. Hoidik
2. Varikatus
3. Madrats
4. Adapteri pistikud
5. Vankrikorvi kate
6. Külgmine võtme-/telefonitasku
7. Vankrikorvi adapterid

RATASTE PAIGALDAMINE JA MAHAMONTEERIMINE

1. Sisestage ratta metalltihvt käruraamil vastavasse kohta. Vajutage ratast, kuni kuulete klõpsatust (joonis 1). Paigaldusviis kehtib nii esi- kui ka tagarataste kohta.
2. Esirataste mahamonteerimiseks vajutage ratta tagaosas asuvat nuppu ja lükake ratas välja (joonis 2).

3. Tagarataste mahamonteerimiseks vajutage ratta all asuvat nuppu ja lükake ratas raamist välja (joonis 3).

Tähelepanu! Esirataste lukustamiseks seadke need sõidusuunas otse ja seejärel nihutage rataste kohal asuvaid lukustusnuppe ülespoole (joonis 5, A).

KÄRURAAMI LAHTIVOLTIMINE

Haarake lükkesangast (11, joonis A) ja tõstke käruraami ülespoole (joonis 4). Raami nõuetekohasest lahtivoltimisest annab märku kuuldav klõpsatus.

ISTME PAIGALDAMINE JA MAHAMONTEERIMINE

Istme saab paigaldada nii näoga kui ka seljaga sõidusuunas.

Asetage iste käruraami juhikutesse (joonis 5). Istme nõuetekohasest paigaldamisest käruraamile annab märku klõpsatus. Veenduge, et iste on õigesti paigaldatud.

Istme eemaldamiseks käruraamilt vajutage vabastusnuppe (joonis 6) ja tõstke seejärel iste üles.

TURVAVÖÖD

1. Turvavööde kinnitamiseks sisestage pandla osad keskmisesse pandlasse (joonis 7). Kuulete klõpsatust.
2. Turvavööde lahtivõtmiseks vajutage keskmises pandlas asuvat nuppu (A, joonis 7).
3. Reguleerige rihmade pikkust pannalde abil (joonis 8) või torgates need läbi vastavate avade istmepehmenduses (joonis 9).

PARKIMISMEHHANISM

Rataste lukustamiseks ja käru peatamiseks vajutage (A, joonis 10). Lukustuse eemaldamiseks tõstke üles (B, joonis 10).

JALATOE REGULEERIMINE

1. Jalatoe langetamiseks vajutage jalatoe mõlemal küljel asuvaid nuppe (joonis 11), seejärel lükake jalatuge allapoole valitud asendisse – nõuetekohasest seadmisest annab märku klõpsatus.
2. Jalatoe tõstmiseks tõstke seda ülespoole, kuni kuulete klõpsatust.

LÜKKESANGA REGULEERIMINE

Lükkesanga (joonis 12) asendi reguleerimiseks vajutage reguleerimisnuppe (10, joonis A).

VARIKATUSE REGULEERIMINE

Varikatuse reguleerimiseks liigutage seda lihtsalt ette- või tahapoole (A, joonis 13) ja seadke soovitud asendisse (B, joonis 13). Kui varikatus on täielikult lahti volditud, sulgege tõmblukk (C, joonis 13).

SELJATOE REGULEERIMINE

Seadke seljatugi seljatoe tagaküljel asuva hoova abil soovitud asendisse – nõuetekohasest seadmisest annab märku klõpsatus (13, joonis A).

KAITSEPIIRE

Vajutage vabastusnuppe (A, joonis 14), seejärel tõmmake kaitsepiire välja. Kaitsepiirde nõuetekohasest uuesti sisestamisest annab märku klõpsatus.

KÄRU KOKKUPANEMINE

1. Voltige kokku istme varikatus, mis on pööratud näo või seljaga sõidusuunas.
2. Vajutage istme kokkuvoltimishooba (13, joonis A) ja langetage kogu iste võimalikult ettepoole.
3. Liigutage kokkuvoltimishooba (9, joonis A) lükkesanga mõlemal küljel, seejärel lükake raami allapoole, kuni käru kokku läheb (joonis 15).

Tähelepanu! Käru ei saa kokku voltida, kui on paigaldatud vankrikorv. Monteerige maha vankrikorv ja voltige seejärel käruraam kokku.

VANKRIKORVI LAHTIVÕTMINE

1. Pärast vankrikorvi lahtivõtmist kinnitage selle alus, sisestades metallvardad juhikutesse (A, joonis 18), ja kinnitage seejärel kangast katted (B, joonis 18).
2. Asetage madrats (3, joonis B) vankrikorvi.
3. Asetage kate (5, joonis B) vankrikorvile ja sulgege tõmblukk.

VANKRIKORVI PAIGALDAMINE KÄRURAAMILE

Tähelepanu! Vankrikorv tuleb paigaldada näoga käru juhtiva inimese poole nii, et tal oleks lapsega silmside.

1. Asetage madrats vankrikorvi (3, joonis B).
2. Sisestage vankrikorvi adapterid (7, joonis B) käruraami juhikutesse (joonis 5). Nõuetekohasest paigaldusest annab märku klõpsatus.

Tähelepanu! Vankrikorvi saab paigaldada ka otse raamile, adaptereid kasutamata.

3. Asetage vankrikorv käruraamile, sisestades juhikud (4, joonis B) käruraamil asuvatesse adapteritesse. Nõuetekohasest paigaldusest annab märku klõpsatus.
4. Voltige varikatus soovi kohaselt lahti (2, joonis B). Varikatuse lahti- või kokkuvoltimiseks vajutage reguleerimisnuppe, mis asuvad vankrikorvi mõlemal küljel (joonis 16).
5. Veenduge, et vankrikorv on õigesti paigaldatud ja seda ei saa käruraami küljest vabalt eemaldada.

VANKRIKORVI MAHAMONTEERIMINE

Tähelepanu! Last saab kanda vankrikorvis.

Vajutage vankrikorvi adapterites asuvaid nuppe (joonis 17), tõstke seejärel vankrikorvi ülespoole ja eemaldage see käruraamilt.

TURVATOOLI PAIGALDAMINE JA MAHAMONTEERIMINE (KEHTIB KOLM-ÜHES KOMPLEKTI KOHTA)

Adapterid sobivad kokku tootega Astrid i-Size.

1. Sisestage adapterid käruraamil vastavatesse kohtadesse, kuni kuulete klõpsatust ja adapterid lukustuvad.
2. Turvatool peab olema käruraami paigaldatud nii, et selles olev laps oleks näoga käru juhtiva inimese poole.
3. Asetage turvatool adapterite abil käruraamile. Kuulete iseloomulikku klõpsatust. Veenduge, et turvatool on käruraamile nõuetekohaselt paigaldatud.
4. Väljavõtmiseks eemaldage turvatool vajaduse korral adapteritest.
5. Adapteri eemaldamiseks vajutage sellel asuvat alumist nuppu ja eemaldage adapter.

PUHASTAMINE JA HOOLDUS

- Käru rattaid ja raami tuleks korrapäraselt puhastada tolmust ja liivast. Neid osi saab puhastada niiske lapi ja leebetoimelise puhastusvahendiga.
- Käru ja vankrikorvi üksikute osade toimivust, vastupidavust ja võimalikke

kahjustusi tuleb korrapäraselt kontrollida. Rikete avastamise korral võtke ühendust volitatud teeninduskeskusega.
- Kasutage üksnes tootja soovitatud varuosi.
- Ärge kasutage selle toote puhastamiseks tugevatoimelisi kemikaale. Kanga määrdumise korral pühkige seda niiske lapiga.

Fotod on illustratiivsed, toodete tegelik välimus võib erineda fotodel kujutatust.

LV

Cienījamais klient!

Ja jums ir kādas atsauksmes vai jautājumi par produktu, sazinieties ar mums:
help@lionelo.com

Ražotājs:

BrandLine Group Sp. z o.o.
A. Kręglewskiego 1, 61-248 Poznań, Polija

SVARĪGI! PIRMS LIETOŠANAS UZMANĪGI IZLASIET ŠO INSTRUKCIJU, UN VĒLĀK TO TURIET PA ROKAI, LAI BŪTU KUR IESKATĪTIES BRĪDINĀJUMS!
PASTAIGU RATIŅIEM:

1. Neatstājiet bērnu bez uzraudzības.
2. Pirms lietošanas noteikti jāiedarbina visas bloķējošās ierīces.
3. Lai nepieļautu traumu risku, atlokot un salokot šo izstrādājumu bērnam noteikti jāatrodas drošā atstatumā no tā.
4. Neļaujiet bērnam spēlēties ar šo izstrādājumu.
5. Šis sēdeklis nav paredzēts bērnam līdz sešu mēnešu vecumam.
6. Vienmēr lietojiet aizsardzības sistēmu.
7. Pirms lietošanas pārbaudiet, vai ratiņu korpuss vai sēdekļa

bloks, vai automašīnas sēdeklīša piestiprināšanas ierīces ir pareizi iestatītas.

8. Šis izstrādājums nav piemērots skriešanai vai slidošanai.
9. Produkts ir paredzēts bērniem ar ķermeņa svaru līdz 22 kg vai no 4 gadu vecuma (atkarībā no tā, kas notiek agrāk).
10. Ja vēlaties izņemt bērnu no ratiņiem vai ievietot tos ratiņos, pārliecinieties, vai stāvēšanas mehānisms uz riteņa ir bloķēts.
11. Groza maksimālā slodze ir 3kg. Vecāku somas maksimālā slodze ir 1 kg. Kulbas sānu kabatu maksimālā slodze ir 0,2 kg. Krūzes turētāja maksimālā slodze ir 0,5 kg.
12. Jebkādi priekšmeti, kas piestiprināti pie roktura un / vai atzveltnes aizmugurē un / vai produkta sānos ietekmē ratiņu stabilitāti.
13. Produkts ir paredzēts lietošanai vienam bērnam.
14. Neizmantojiet piederumus, kurus nav apstiprinājis ražotājs.
15. Ja piestiprināt bērnu nēsātāju, ko var izmantot arī kā autosēdeklīti, izmantojot īpašus adapterus, atcerieties, ka tas neaizstāj bērnu gultiņu. Ja bērnam ir nepieciešams gulēt, ievietojiet viņu kulbā, bērnu gultiņā vai gultā..
16. Jāizmanto tikai ražotāja piegādātās vai ieteiktās rezerves daļas.
17. Sargājiet produktu no uguns un siltuma avotiem.
18. Neizmantojiet produktu uz kāpnēm.

SVARĪGI - Pirms lietošanas uzmanīgi izlasiet šo instrukciju, un vēlāk to turiet pa rokai, lai būtu kur ieskatīties.

BRĪDINĀJUMS!

KULBAI:

1. Šī gultiņa ir piemērota tikai bērniem, kas nevar patstāvīgi apsēsties.
2. Lietojiet tikai uz cietas, horizontālas un sausas virsmas.
3. Neļaujiet citiem bērniem bez pieaugušo uzraudzības spēlēties gultiņas tuvumā.

4. Ja kādas sastāvdaļas trūkst vai tā ir salauzta vai saplēsta, gultiņu nelietojiet.
5. Jāizmanto tikai ražotāja piegādātās vai ieteiktās rezerves daļas.
6. Sargājiet produktu no uguns un siltuma avotiem.
7. Regulāri pārbaudiet, vai uz kulbas dibena un rokturiem nav bojājumu un nodiluma pazīmju.
8. Pirms kulbas pacelšanas vai pārvietošanas pārliecinieties, ka rokturis ir uzstādīts un fiksēts vertikālā stāvoklī.
9. Bērnu var nēsāt kulbā.
10. Bērna galva kulbā nedrīkst atrasties zemāk par bērna ķermeni.
11. Kulbā nedrīkst ievietot papildu matraci.
12. Šis produkts nav piemērots bērnam, kas var patstāvīgi apsēsties, apgāzties vai piecelties uz rokām un ceļiem. Maksimālais bērna svars ir 9 kg.
13. Nekad nelietojiet šo produktu uz statīva.
14. Lietošanas laikā pārnēsāšanas rokturi jāatstāj ārpus kulbas.
15. Trieciena risks, piemēram, novietojot uz grīdas, ejot pa durvīm.
16. Neatstājiet kulbā neko tādu, kas varētu izraisīt aizrīšanās/nosmakšanas risku, piemēram, mīkstas rotaļlietas, spilvenus u. tml.
17. Nenovietojiet kulbu blakus citiem produktiem, kas var radīt aizrīšanās/nosmakšanas risku, piemēram, auklas, žalūzijas, aizkari utt.
18. Pārkaršana var apdraudēt Jūsu bērna dzīvību! Ņemiet vērā apkārtējās vides temperatūru un bērna apģērbu un pārliecinieties, ka bērnam nav ne pārāk auksti, ne pārāk silti.
19. Jautājiet veselības aprūpes speciālistam, lai saņemtu padomu par drošu miegu.

PASTAIGU RATIŅU SASTĀVDAĻAS (ATT. A)

1. Jumtiņš
2. Barjeriņa
3. Drošības siksnas
4. Kāju balsts
5. Priekšējo riteņu griešanas bloķēšanas ierīce
6. Priekšējais ritenis
7. Aizmugurējais ritenis
8. Grozs
9. Rāmja salocīšanas svira
10. Roktura regulēšanas poga
11. Rokturis
12. Stāvēšanas mehānisms
13. Svira atzveltnes slīpuma regulēšanai un sēdekļa salocīšanai
14. Autosēdeklīša adapteri

KULBAS SASTĀVDAĻAS (ATT. B)

1. Rokturis
2. Jumtiņš
3. Matracis
4. Kulbas savienotāji
5. Kulbas pārsegs
6. Sānu kabata atslēgām/telefonam
7. Kulbas adapteri

RATIŅU MONTĀŽA UN DEMONTĀŽA

1. Ievietojiet metāla riteņa tapu attiecīgajā vietā ratiņu rāmī. Piespiediet, līdz atskan klikšķis (att. 1). Montāžas metode attiecas uz priekšējiem un aizmugurējiem riteņiem.

2. Lai noņemtu priekšējos riteņus, nospiediet pogu riteņa aizmugurē un izvelciet tos (att. 2).

3. Lai noņemtu aizmugurējos riteņus, nospiediet pogu zem riteņa un izvelciet riteni no rāmja (att. 3).

Uzmanību! Lai nobloķētu priekšējos riteņus, novietojiet tos braukšanai uz priekšu un pēc tam pabīdiet uz augšu bloķēšanas pogas (5, att. A), kas atrodas virs riteņiem.

RATIŅU RĀMJA ATLOCĪŠANA

Paņemiet rokturi (11, att. A) un paceliet ratiņu rāmi (att. 4). Ja rāmis ir pareizi atlocīts, atskan klikšķis.

SĒŽAMVIETAS MONTĀŽA UN DEMONTĀŽA

Sēdekli var uzstādīt pēc vai pret braukšanas virzienu.

Ievietojiet sēdekli vadotnēs, kas atrodas uz ratiņu rāmja (att. 5). Ja sēdeklis ir pareizi uzstādīts, atskan klikšķis. Pārliecinieties, ka sēdeklis ir pareizi uzstādīts.

Lai noņemtu sēdekli no ratiņkrēsla rāmja, nospiediet atbrīvošanas pogas (att. 6) un pēc tam paceliet sēdekli uz augšu.

DROŠĪBAS SIKSNAS

1. Lai piesprādzētu drošības siksnas, ievietojiet sprādzes elementus centrālajā sprādze (att. 7). Dzirdēsiet klikšķi.

2. Lai atsprādzētu drošības siksnas, nospiediet centrālajā sprādzē esošo pogu (A, att. 7).

3. Noregulējiet siksnu garumu, izmantojot sprādzes (att. 8) vai izvelkot tās caur attiecīgajiem caurumiem sēdekļa pārvalkā (att. 9).

STĀVĒŠANAS MEHĀNISMS

Nospiediet, lai nobloķētu riteņus un apturētu ratiņus (A, att. 10). Paceliet, lai atbloķētu (B, att. 10).

KĀJU BALSTA REGULĒŠANA

1. Lai nolaistu kāju balstu, nospiediet pogas abās kāju balsta pusēs (att. 11). un pēc tam nospiediet kāju balstu uz leju līdz vēlamajam stāvoklim - ja tas ir pareizi nofiksēts, atskan klikšķis.
2. Lai palielinātu kāju balsta augstumu, paceliet to, līdz atskan klikšķis.

ROKTURA REGULĒŠANA

Nospiediet regulēšanas pogas (10, att. A), lai noregulētu roktura pozīciju (att. 12).

JUMTIŅA REGULĒŠANA

Lai noregulētu jumtiņu, vienkārši pavelciet to uz priekšu vai atpakaļ (A, att. 13) un noregulējiet pēc vajadzības (B, att. 13). Kad jumtiņš ir pilnībā atvērts, aiztaisiet rāvējslēdzēju (C, att. 13).

ATZVELTNES REGULĒŠANA

Noregulējiet atzveltnes pozīciju līdz vēlamajai, izmantojot sviru atzveltnes aizmugurē - ja tas ir pareizi nofiksēts, atskan klikšķis (13, att. A).

DROŠĪBAS BARJERIŅA

Nospiediet atbrīvošanas pogas (A, att. 14) un pēc tam izvelciet barjeriņu. Ja barjeriņa ir pareizi uzstādīta, atskan klikšķis.

RATIŅU SALOCĪŠANA

1. Salociet sēdekļa jumtiņu, novērstu pēc vai pretēji braukšanas virzienam.
2. Nospiediet sēdekļa salocīšanas sviru (13, att. A) un nolaidiet visu sēdekli cik vien iespējams uz priekšu.
3. Nospiediet salocīšanas sviru (9, att. A) abās roktura pusēs un pēc tam virziet rāmi uz leju, līdz ratiņi salokās (att. 15).

Uzmanību! Ratiņus nevar salocīt, ja ir uzstādīta kulba. Noņemiet kulbu un pēc tam salociet ratiņu rāmi.

RATIŅU ATLOCĪŠANA

1. Kad kulba ir atlocīta, nostipriniet tās pamatni, iebīdot metāla stieņus vadotnēs (A, att. 18) un pēc tam aizsprādzējiet auduma aizsargus (B, att. 18).
2. Ievietojiet matraci (3, att. B) kulbas iekšpusē.
3. Ievietojiet aizsargu (5, att. B) uz kulbas un aiztaisiet rāvējslēdzēju.

KULBAS UZSTĀDĪŠANA UN RATIŅU RĀMJA

Uzmanību! Kulba jāuzstāda pret personu, kas vada ratiņus, lai aprūpētājam būtu acu kontakts ar bērnu.

1. Ievietojiet matraci kulbā (3, att. B).
2. Ievietojiet kulbas adapterus (7, att. B) ratiņu rāmja vadotnēs (att. 5). Ja montāža ir pareiza, atskan klikšķis.

Uzmanību! Kulbu var uzstādīt arī tieši uz rāmja, neizmantojot adapterus.

3. Novietojiet kulbu uz ratiņu rāmja, iebīdot vadotnes (4, att. B) ratiņu rāmja adapteros. Ja montāža ir pareiza, atskan klikšķis.
4. Atlociet jumtiņu pēc vajadzības (2, att. B). Lai atlocītu vai salocītu jumtiņu, nospiediet regulēšanas pogas abās kulbas pusēs (att. 16).
5. Pārliecinieties, ka kulba ir pareizi piestiprināta un to nevar brīvi noņemt no ratiņu rāmja.

KULBAS NOŅEMŠANA

Uzmanību! Bērnu var nēsāt kulbā.

Nospiediet pogas uz kulbas adapteriem (att. 17), pēc tam paceliet to uz augšu un noņemiet to no ratiņu rāmja.

AUTOSĒDEKLĪŠA MONTĀŽA UN DEMONTĀŽA (ATTIECAS UZ KOMPLEKTU “3 VIENĀ”)

Savienotāji ir saderīgi ar Astrid i-Size produktu.

1. Ievietojiet adapterus attiecīgajās vietās uz ratiņu rāmja, līdz dzirdat klikšķi no abām pusēm un adapteri nofiksēsies.
2. Sēdeklis ratu rāmī ir jāuzstāda tā, lai tajā esošais bērns būtu vērsts pret personu, kas vada ratiņus.
3. Novietojiet sēdeklīti uz ratiņu rāmja, izmantojot adapterus. Dzirdēsiet raksturīgu klikšķi. Pārliecinieties, ka sēdeklītis ir pareizi uzstādīts uz ratiņu rāmja.

4. Lai nepieciešamības gadījumā atvienotu sēdeklīti, noņemiet to no adapteriem.
5. Lai noņemtu adapteri, nospiediet uz tā apakšējo pogu un noņemiet to.

TĪRĪŠANA UN KOPŠANA

- Ratiņi un ratiņu rāmis regulāri jānotīra no putekļiem un smiltīm. Šīs detaļas var tīrīt, izmantojot mitru drānu un maigus mazgāšanas līdzekļus.
- Regulāri jāpārbauda atsevišķu ratiņu un kulbas daļu funkcionalitāte, izturība un tehniskais stāvoklis Ja tiek konstatēti bojājumi, sazinieties ar pilnvaroto servisa centru.
- Izmantojiet tikai ražotāja ieteiktās rezerves daļas.
- Šī produkta tīrīšanai neizmantojiet spēcīgas ķīmiskas vielas. Ja materiāls ir netīrs, noslaukiet to ar mitru drānu.

Fotoattēliem ir tikai ilustratīvs raksturs, patiesais produktu izskats var atšķirties no attēlos redzamā.

UA

Шановний Клієнте!

У разі будь-яких запитань або зауважень щодо придбаного товару, будь ласка, зв'яжіться з нами: **help@lionelo.com.**

Виробник:

BrandLine Group Sp. z o. o.
A. Kręglewskiego 1, 61-248 Poznań, Польща.

ВАЖЛИВО — УВАЖНО ПРОЧИТАЙТЕ ТА ЗБЕРЕЖІТЬ ДЛЯ ПОДАЛЬШОГО ВИКОРИСТАННЯ. ПОПЕРЕДЖЕННЯ!

ДЛЯ ВІЗКА:

1. Ніколи не залишайте дитину без нагляду.

2. Перед використанням переконайтеся, що всі фіксуючі механізми задіяні.
3. Щоб уникнути травм, переконайтеся, що дитина знаходиться на відстані під час розкладання та складання цього виробу.
4. Не дозволяйте дитині гратися з цим виробом.
5. Це сидіння не призначене для дітей віком до 6 місяців.
6. Завжди використовуйте систему ремонів безпеки.
7. Перевірте, чи правильно зафіксовані пристрої кріплення корпусу люльки, сидіння або автокрісла, перш ніж використовувати виріб.
8. Цей виріб не призначений для бігу або катання на роликах.
9. Виріб призначений для дитини вагою до 22 кг або віком до 4 років (залежно від того, що настане раніше).
10. Якщо ви хочете вийняти дитину з візка або посадити її туди, переконайтеся, що стопорний механізм на колесі заблокований.
11. Максимальне навантаження кошика становить 3 кг. Максимальне навантаження батьківської сумки становить 1 кг. Максимальне навантаження бічних кишень люльки становить 0,2 кг. Максимальне навантаження підставки для напоїв становить 0,5 кг.
12. Будь-яке навантаження, прикріплене до ручки та/або спинки та/або боків виробу, впливає на стійкість візка.
13. Виріб призначений для використання однією дитиною.
14. Не використовуйте аксесуари, які не схвалені виробником.
15. Якщо ви приєднуєте переноску до комплекту за допомогою спеціальних адаптерів, яку також можна використовувати як автокрісло, пам'ятайте, що вона не замінює ліжечко. Якщо дитині потрібно спати, покладіть її в люльку-переноску, ліжечко або ліжко.
16. Використовуйте лише запасні частини, надані або рекомендовані виробником.
17. Тримайте виріб подалі від вогню та джерел тепла.
18. Не використовуйте виріб на сходах.

ВАЖЛИВО — УВАЖНО ПРОЧИТАЙТЕ ІНСТРУКЦІЮ ПЕРЕД ВИКОРИСТАННЯМ ТА ЗБЕРЕЖІТЬ ДЛЯ ПОДАЛЬШОГО ВИКОРИСТАННЯ. ПОПЕРЕДЖЕННЯ!

ДЛЯ ЛЮЛЬКИ-ПЕРЕНОСКИ:

1. Цей виріб призначений лише для дитини, яка ще не вміє самостійно сидіти.
2. Використовуйте лише на твердій, горизонтальній і сухій поверхні.
3. Не дозволяйте іншим дітям гратися без нагляду біля люльки-переноски.
4. Не використовуйте, якщо будь-яка частина люльки-переноски пошкоджена, розірвана або відсутня.
5. Використовуйте лише запасні частини, надані або рекомендовані виробником.
6. Тримайте виріб подалі від вогню та джерел тепла.
7. Регулярно перевіряйте дно та ручки люльки-переноски на наявність ознак пошкодження або зносу.
8. Перед підняттям або переміщенням люльки-переноски переконайтеся, що ручка встановлена і зафіксована у вертикальному положенні.
9. Дитину можна перевозити в люльці-переносці.
10. Голова дитини в люльці-переносці завжди повинна бути розташована вище рівня тіла дитини.
11. Не кладіть додатковий матрац у люльку-переноску.
12. Цей виріб не призначений для дитини, яка вміє самостійно сидіти, перевертатися на інший бік і підніматися на руках і колінах. Максимальна вага дитини: 9 кг.
13. Ніколи не використовуйте цей виріб на підставці.
14. Під час використання люльки-переноски ручки для перенесення повинні розташовуватися за межами люльки-переноски.

15. Пам'ятайте про ризик випадкового удару дитини, наприклад, під час встановлення люльки-переноски на підлогу або проходження через дверні проходи.
16. Не залишайте в люльці-переносці предметів, які можуть створити ризик задухи, такі як м'які іграшки або подушки.
17. Не розміщуйте люльку-переноску біля предметів, які можуть створити ризик удушення, таких як шнури, жалюзі, завіси тощо.
18. Перегрівання становить серйозну загрозу для життя вашої дитини! Враховуйте температуру навколишнього середовища та одяг дитини, щоб переконатися, що їй не холодно і не жарко.
19. Зверніться до лікаря за порадою щодо забезпечення безпечного сну вашої дитини.

ЕЛЕМЕНТИ ВІЗКА (МАЛ. A)

1. Капюшон
2. Захисний бампер
3. Ремені безпеки
4. Підставка для ніг
5. Фіксатор повороту переднього колеса
6. Переднє колесо
7. Заднє колесо
8. Кошик
9. Важіль складання рами
10. Кнопка регулювання ручки
11. Ручка
12. Стопорний механізм
13. Важіль регулювання нахилу спинки та складання сидіння
14. Адаптери для автокрісла

ЕЛЕМЕНТИ ЛЮЛЬКИ-ПЕРЕНОСКИ (МАЛ. B)

1. Ручка
2. Капюшон
3. Матрац
4. З'єднувачі люльки-переноски
5. Чохол люльки-переноски
6. Бічна кишеня для ключів/телефону
7. Адаптери люльки-переноски

ВСТАНОВЛЕННЯ ТА ЗНЯТТЯ КОЛІС

1. Вставте металевий штифт колеса у відповідне місце на рамі візка. Затягуйте колесо, поки не почуєте клацання (мал. 1). Спосіб встановлення стосується передніх та задніх коліс.
2. Щоб зняти передні колеса, натисніть кнопку на задній частині колеса і витягніть його (мал. 2).

3. Щоб зняти задні колеса, натисніть кнопку, розташовану під колесом, і витягніть колесо з рами (мал. 3).

Увага! Щоб зафіксувати передні колеса, встановіть їх у напрямку вперед, а потім посуньте вгору кнопки фіксації (5, мал. A), розташовані над колесами.

РОЗКЛАДАННЯ РАМИ ВІЗКА

Візьміться за ручку (11, мал. A) і підніміть раму візка (мал. 4). Правильне розкладання рами підтверджується звуком клацання.

ВСТАНОВЛЕННЯ ТА ЗНЯТТЯ СИДІННЯ

Сидіння можна встановити як обличчям вперед, так і обличчям до батьків. Встановіть сидіння в напрямні, розташовані на рамі візка (мал. 5). Правильне встановлення сидіння на рамі візка підтверджується клацанням. Переконайтеся, що сидіння встановлене правильно.

Щоб зняти сидіння з рами візка, натисніть кнопки розблокування (мал. 6), потім підніміть сидіння вгору.

РЕМЕНІ БЕЗПЕКИ

1. Щоб застебнути ремінь безпеки, вставте елементи замка в центральний замок (мал. 7). Ви почуєте клацання.
2. Щоб розстебнути ремені безпеки, натисніть кнопку, розташовану в центральному замку (A, мал. 7).
3. Відрегулюйте довжину ременів за допомогою замків (мал. 8) або протягнувши їх через відповідні отвори в чохлі сидіння (мал. 9).

СТОПОРНИЙ МЕХАНІЗМ

Натисніть, щоб заблокувати колеса та зупинити візок (A, мал. 10). Підніміть, щоб розблокувати (B, мал. 10).

РЕГУЛЮВАННЯ ПІДСТАВКИ ДЛЯ НІГ

1. Щоб опустити підставку для ніг, натисніть кнопки з обох боків підставки для ніг (мал. 11), потім опустіть підставку для ніг до потрібного положення — правильне налаштування підтверджується клацанням.
2. Щоб підняти підставку для ніг, підніміть її, поки не почуєте клацання.

РЕГУЛЮВАННЯ РУЧКИ

Натисніть кнопки регулювання (10, мал. A), щоб відрегулювати положення ручки (мал. 12).

РЕГУЛЮВАННЯ КАПЮШОНА

Щоб відрегулювати капюшон, просто посуньте його вперед або назад (A, мал. 13) і встановіть у потрібне положення (B, мал. 13). Коли капюшон повністю розкладений, застебніть застібку-блискавку (C, мал. 13).

РЕГУЛЮВАННЯ СПИНКИ

Відрегулюйте положення спинки за допомогою важеля на задній частині спинки до потрібного положення — правильне налаштування підтверджується клацанням (13, мал. A).

ЗАХИСНИЙ БАМПЕР

Натисніть кнопки розблокування (A, мал. 14), потім витягніть захисний бампер. Правильне повторне встановлення захисного бампера підтверджується клацанням.

СКЛАДАННЯ ВІЗКА

1. Складіть капюшон сидіння, встановленого обличчям вперед або назад.
2. Натисніть важіль складання сидіння (13, мал. A) і опустіть все сидіння максимально вперед.
3. Посуньте важіль складання (9, мал. A) з обох боків ручки та натисніть на раму донизу, поки візок не складеться (мал. 15).

Увага! Візок не можна складати зі встановленою люлькою-переноскою. Необхідно зняти люльку-переноску, а потім скласти раму візка.

РОЗКЛАДАННЯ ЛЮЛЬКИ-ПЕРЕНОСКИ

1. Після розкладання люльки-переноски зафіксуйте основу люльки-переноски, вставивши металеві стрижні в напрямні (A, мал. 18), потім застебніть тканинні покриття (B, мал. 18).
2. Покладіть матрац (3, мал. B) всередину люльки-переноски.
3. Розмістіть чохол (5, мал. B) на люльці-переносці та застебніть застібку-блискавку.

ВСТАНОВЛЕННЯ ЛЮЛЬКИ-ПЕРЕНОСКИ НА РАМУ ВІЗКА

Увага! Люльку-переноску слід встановлювати обличчям до особи, яка керує візком, щоб супроводжуюча особа мала зоровий контакт з дитиною.

1. Покладіть матрац у люльку-переноску (3, мал. B).
2. Вставте адаптери люльки-переноски (7, мал. B) у напрямні на рамі візка (мал. 5). Правильне встановлення підтверджується клацанням.

Важливо! Люльку-переноску також можна встановлювати безпосередньо на раму, без адаптерів.

3. Встановіть люльку-переноску на раму, вставивши напрямні (4, мал. B) в адаптери на рамі. Правильне встановлення підтверджується клацанням.
4. Розкладіть капюшон за бажанням (2, мал. B). Щоб розкласти або скласти капюшон, натисніть кнопки регулювання, розташовані з обох боків люльки-переноски (мал. 16).
5. Переконайтеся, що люлька-переноска правильно встановлена і не може вільно зніматися з рами візка.

ЗНЯТТЯ ЛЮЛЬКИ-ПЕРЕНОСКИ

Увага! Дитину можна перевозити в люльці-переносці.

Натисніть кнопки, розташовані в адаптерах люльки-переноски (мал. 17), потім підніміть її вгору та зніміть з рами візка.

ВСТАНОВЛЕННЯ ТА ЗНЯТТЯ АВТОКРІСЛА (СТОСУЄТЬСЯ КОМПЛЕКТУ 3-B-1)

Адаптери сумісні з виробом Astrid i-Size.

1. Вставте адаптери у відповідні місця на рамі візка, поки не почуєте клацання з обох боків і адаптери не зафіксуються.
2. Сидіння на рамі візка слід встановлювати так, щоб дитина в ньому була обличчям до особи, яка керує візком.
3. Встановіть сидіння на раму візка за допомогою адаптерів. Ви почуєте характерне клацання. Переконайтеся, що сидіння правильно встановлене на рамі візка.
4. Щоб звільнити сидіння за потреби, зніміть сидіння з адаптерів.
5. Щоб зняти адаптер, натисніть нижню кнопку на ньому та зніміть його.

ЧИЩЕННЯ ТА ДОГЛЯД

- Колеса та раму візка слід регулярно очищувати від пилу та піску. Ці частини можна чистити вологою тканиною та м'якими мийними засобами.
- Окремі частини візка та люльки-переноски слід регулярно перевіряти на функціональність, довговічність та можливі пошкодження. Якщо виявлено дефекти, зверніться до авторизованого сервісного центру.
- Використовуйте лише запасні частини, рекомендовані виробником.
- Не використовуйте сильні хімічні засоби для чищення цього виробу. У разі забруднення протріть матеріал вологою тканиною.

Фотографії наведені лише для довідки; фактичний вигляд товарів може відрізнятися від показаного на фотографіях.

Szczegółowe warunki gwarancji dostępne są na stronie:
Detailed warranty conditions are available on the website:
Detaillierte Garantiebedingungen finden Sie auf der Website:
Подробные условия гарантии доступны на сайте:
Le condizioni di garanzia dettagliate sono disponibili sul sito web:
Les conditions de garantie détaillées sont disponibles sur le site:
Las condiciones de garantía detalladas están disponibles en el sitio web:
Gedetailleerde garantievoorwaarden zijn beschikbaar op de website:
Išsamias garantijos sąlygas rasite svetainėje:
Podrobné záruční podmínky jsou k dispozici na webových stránkách:
A részletes garanciális feltételek elérhetők a weboldalon:
Condiții detaliate de garanție sunt disponibile pe site:
Detaljerade garantivillkor finns tillgängliga på hemsidan:
Detaljerte garantibetingelser er tilgjengelige på hjemmesiden:
Detajerede garantibetingelser kan ses på hjemmesiden:
Yksityiskohtaiset takuuehdot on luettavissa verkkosivuilla:
As condições de garantia detalhadas estão disponíveis em:
Οι λεπτομερείς όροι εγγύησης είναι διαθέσιμοι στη σελίδα:
Üksikasjalikud garantiitingimused on kättesaadavad veebilehel:
Detalizēti garantijas nosacījumi ir pieejami tīmekļa vietnē:
Докладні умови гарантії доступні на вебсайті:

www.lionelo.com

lionelo

www.lionelo.com