lionelo

User manual
Instrukcja obsługi
Bedienungsanleitung
Инструкция
по эксплуатации
Manuale d'uso
Manuel de l'Utilisateur
Manual de usuario
Handleiding
Naudojimo instrukcija
Návod k obsluze
Használati utasítás
Manual utilizare
Bruksanvisning
Bruksanvisning
Brugsvejledning
Käyttöopas
Manual de instruções
Οδηγίες χρήσης
Kasutusjuhend
Lietošanas instrukcija
Інструкція з користування

JulieONE

Baby stroller
Wózek dziecięcy
Kinderwagen
Коляска
Passeggino
Poussette bébé
Carrito de bebé
Kinderwagen
Vaikiškas vežimėlis
Dětský kočárek
Babakocsi
Cărucior pentru copii
Barnvagn
Barnevogn
Barnevogn
Rattaat
Carrinho de bebé
Παιδικό καρότσι
Lapsevanker-käru
Bērnu ratiņi
Дитячий візок

video manual
available on our
youtube
youtube.com/lionelo
lionelo

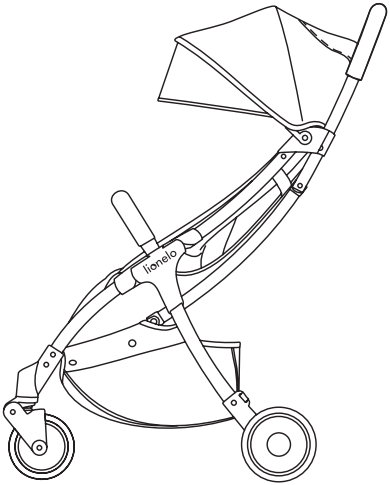

www.lionelo.com

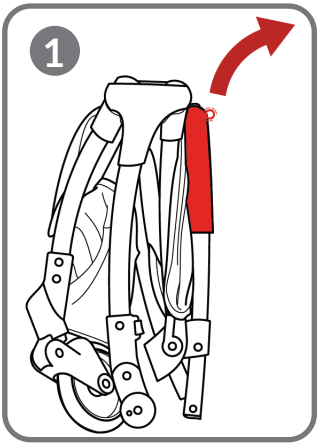
1

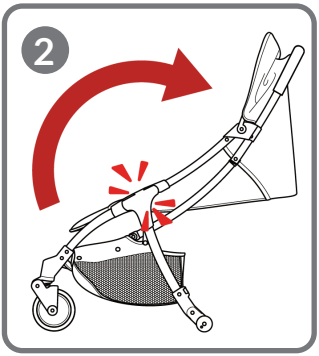
2

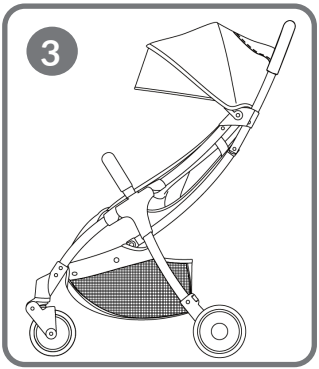
3

4

5

6

7

8

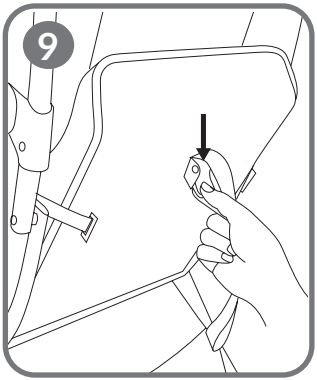
9

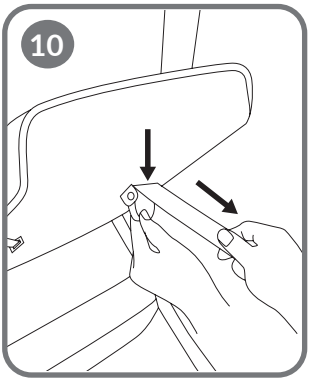
10

11

12

13

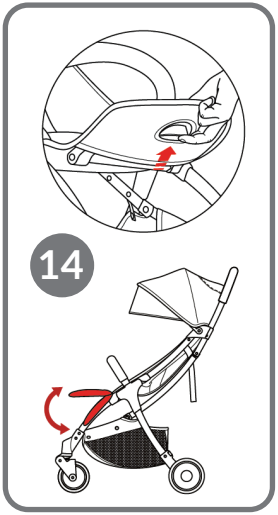
14

15

16

17

18

19

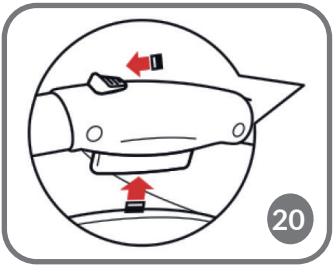
20

21

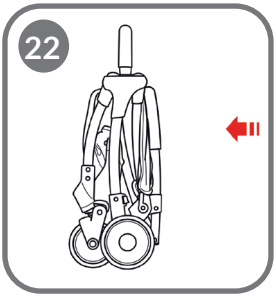
22

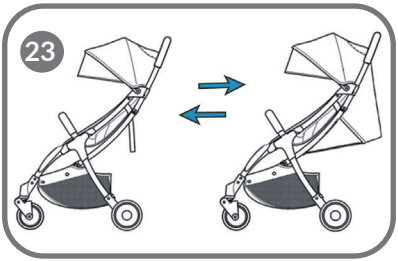
23

24

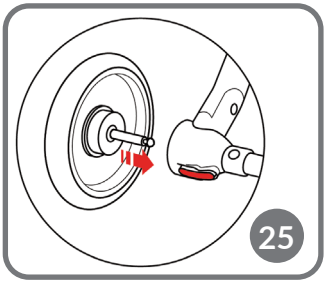
25

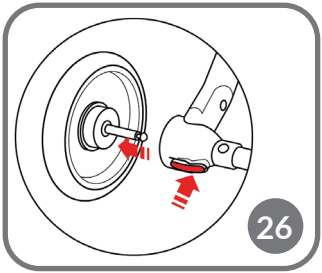
26

Dear Customer!
In case of any questions or comments on the purchased product, please contact us:
help@lionelo.com

Producer:
BrandLine Group Sp. z o. o.
A. Kręglewskiego 1, 61-248 Poznań, Poland

IMPORTANT – READ CAREFULLY AND KEEP FOR FUTURE REFERENCE

WARNING!

1. Never leave the child unattended.
2. Ensure that all the locking devices are engaged before use.
3. To avoid injury ensure that the child is kept away when unfolding and folding this product.
4. Do not let the child play with this product.
5. Always use the restraint system.
6. Check that the pram body or seat unit or car seat attachment devices are correctly engaged before use.
7. This product is not suitable for running or skating.
8. The vehicle is suitable for a child up to 22 kg or up to 4 years (whichever comes first).
9. For new born babies it is recommended to use the most reclined position.
10. Parking devices shall be engaged when placing and removing the children.
11. Maximum permissible load of the basket is 3 kg of the pocket on the back is 0,2 kg. The maximum cup holder load is 0.5 kg.
12. Any load attached to the handle and/or on the back of the backrest and/or on the sides of the vehicle will affect the stability of the vehicle.

13. The vehicle shall be used by only one child at a time.
14. Accesories which are not approved by the manufacturer shall not be used.
15. Only replacement parts supplied or recommended by the manufacturer shall be used.
16. Do not use the product on stairs.

How to assemble the pram

1. Unlock the locking hook. Grab the handle and lift it to unfold the stroller (1).

Warning! Be careful when unfolding the truck. Risk of being trapped!

2. Straighten the frame until you can hear a distinctive click (2).
3. Lift with both hands and unfold the pram until frames lock. Check if the pram has been unfolded properly and cannot fold on its own (3).
4. Unfold the canopy (4).
5. Slide the wheels into the frame of the cart.

Rear wheels assembly and disassembly

- To install the rear wheels, slide the pin into place (25).
- To remove the rear wheels, press the red button located under the wheel and then slide them out (26).

Front wheels disassembly

Press the button on the front wheels and slide them out of the frame.

Handle (5) (6)

- To disassemble the child's handle, press buttons on its sides and take it out.
- To fix the handle, insert it until it locks.
- You can also take the handle out on one side and tilt as this makes placing and taking the child out easier.

Bottle holder (7)

- A bottle holder is fixed on a hook. To dismantle it, rotate the handle upside down and press it until it unlocks.
- To fix the bottle holder, put it on the hook until it locks.

Canopy (8)
To fold the canopy, pull it gently until it locks.

How to adjust backrest angle
- To lower the backrest, press the button on the back of the seat (9).
- To raise the backrest, press the button on the back of the seat and pull the belt (10).

WARNING: If the child cannot sit on its own, the backrest must be as low as possible so that child can lie, as much as possible.

Safety belts (11) (12) (13)
1. To fasten five-point safety belts, put the tip of upper belts on a left and right, and then insert them into the buckle until you can hear a distinctive click.
2. Adjust the belts to the child.
3. To undo the belts, press the red button on the buckle.

WARNING: Always fasten safety belts.

Safety belts adjustment, assembling and disassembling
- To adjust the safety belts, slide the belts through the openings in the seat that correspond to the child's height.
- To disassemble safety belts, slide the buckle through the opening in the seat. To assemble, put the safety belts back again.

Footrest adjustment
- Raise the footrest to change its position.
- To lower, hold the lever on the bottom (14).

Parking device (15)
If you want to take the child out of the stroller, or put it in, make sure the parking device is locked up. Press to lock the stroller. Lift to unlock it.

Storage basket (16)
Maximum basket load, located under the pram, is 3 kg.

Mosquito net (17) (18) (19)

To attach the mosquito net, unfold the canopy, put the mosquito net on and hook it over the pram frames, as presented in the pictures below.

How to fold up the pram

1. Fold the visor. Slide the button on the handle to the left and squeeze it (20).
2. The stroller frame will fold itself (21).
3. Push the cart down to make sure it is folded in correctly (22).
4. If the truck has not self-secured, secure it with the special fastener (24).

Warning! Whether the stroller secures itself depends on the position of the backrest. In the case of maximum lowered, the safety hook should automatically snap into place (23).

Maintenance and cleaning

1. Daily maintenance:

- Check the condition of the pram on a regular basis.
- Do not place heavy items on the pram.
- Do not use accessories which have not been supplied with original set.

2. How to clean a fabric:

- Use a wet cloth to remove dust and mild dirt.
- You can wash the fabric manually with a soft detergent in water of a temperature of up to 30°C.
- You must not wash the fabric in the washing machine. Do not chlorinate, iron, clean with chemicals and dry in the dryer.
- Before another use, the fabric must be dry.

3. How to clean a frame:

- Clean the frame with a wet cloth and a soft detergent.
- Do not use strong detergents.

The pictures are for reference only. The real design of the products may differ from the pictures presented.

Drogi Kliencie!
Jeśli masz jakiekolwiek uwagi lub pytania do zakupionego produktu, skontaktuj się z nami: **help@lionelo.com**

Producent:
BrandLine Group Sp. z o. o.
A. Kręglewskiego 1, 61-248 Poznań, Polska

WAŻNE! PRZECZYTAJ UWAŻNIE I ZACHOWAJ NA PRZYSZŁOŚC JAKO ODNIESIENIE

OSTRZEŻENIE

1. Nigdy nie zostawiaj dziecka bez opieki.
2. Upewnij się przed użyciem, czy wszystkie urządzenia blokujące są włączone.
3. Aby uniknąć obrażeń, upewnij się, czy dziecko jest odsunięte kiedy rozkłada się lub składa niniejszy wyrób.
4. Nie pozwalaj dziecku bawić się tym wyrobem.
5. Zawsze używaj systemu zapięć.
6. Sprawdź, czy urządzenia mocujące gondolę lub siedzisko lub fotelik samochodowy są prawidłowo załączone przed użyciem.
7. Niniejszy wyrób nie jest odpowiedni do biegania ani jazdy na rolkach.
8. Produkt jest odpowiedni dla dziecka o masie ciała do 22 kg lub do 4 lat (w zależności od tego, co nastąpi wcześniej).
9. W przypadku noworodków zaleca się stosowanie najniższej pozycji oparcia.
10. Jeśli chcesz wyciągnąć dziecko z wózka, lub je do niego włożyć, upewnij się że mechanizm postojowy jest zablokowany.
11. Maksymalne dopuszczalne obciążenie kosza wynosi 3 kg, kieszonki z tyłu 0,2 kg. Maksymalne obciążenie uchwytu na kubek to 0,5 kg.
12. Wszelkie ładunki przymocowane do uchwytu i / lub z tyłu

oparcia i / lub po bokach produktu wpłyną na stabilność wózka.

13. Z produktu może korzystać jednocześnie tylko jedno dziecko.
14. Nie należy używać akcesoriów, które nie zostały zatwierdzone przez producenta.
15. Należy używać wyłącznie części zamiennych dostarczonych lub zalecanych przez producenta.
16. Nie używaj produktu na schodach.

Rozkładanie wózka

1. Odblokuj haczyk zabezpieczający. Chwyć za rączkę i ją unieś aby rozłożyć wózek (1).

Uwaga! Podczas rozkładania wózka zachowaj ostrożność. Ryzyko przytrzaśnięcia palca!

2. Wyprostuj ramę aż usłyszysz charakterystyczne kliknięcie blokady (2).
3. Podnieś oburącz i rozłóż wózek aż do zablokowania ram. Sprawdź czy wózek prawidłowo rozłożył się i samoistnie nie składa się (3).
4. Rozłóż daszek (4).
5. Wsuń koła w ramę wózka.

Montaż i demontaż tylnych kół

- Aby zamontować tylne koła, wsuń trzpień w odpowiednie miejsce (25).
- Aby zdemontować tylne koła wciśnij czerwony przycisk umiejscowiony pod kołem, a następnie je wysuń (26).

Demontaż przednich kół

Wciśnij przycisk znajdujący się na przednich kołach i wysuń je z ramy.

Uchwyt (5) (6)

- Aby zdemontować uchwyt dla dziecka, wciśnij z obydwu jego stron przyciski i wyciągnij go.
- Aby zamontować uchwyt, włóż go aż do zablokowania.
- Uchwyt można również wyjąć z jednej strony i odchylić, co ułatwia wkładanie i wyciąganie dziecka z wózka.

Uchwyt na butelkę (7)

- Uchwyt na butelkę jest mocowany na haczyku. Aby go zdemontować, odwróć uchwyt do góry nogami i naciśnij na niego, aż do odblokowania.
- Aby zamontować uchwyt na butelkę, nałóż na haczyk aż do jego zablokowania.

Daszek (8)

Aby złożyć daszek, delikatnie pociągnij go do zablokowania.

Regulowanie kąta oparcia

- Aby obniżyć oparcie, wciśnij przycisk znajdujący się z tyłu siedziska (9).
- Aby unieść oparcie, wciśnij przycisk znajdujący się z tyłu siedziska i pociągnij za pas (10).

OSTRZEŻENIE: Jeśli dziecko nie potrafi samodzielnie siedzieć, oparcie powinno być ułożone w najniższej pozycji tak, aby pozycja dziecka była jak najbardziej zbliżona do leżącej.

Pasy bezpieczeństwa (11) (12) (13)

1. Aby zapiąć pięciopunktowe pasy, nałóż końcówkę górnych pasów na lewy i prawy, a następnie wsuń je w klamrę, aż usłyszysz charakterystyczne kliknięcie zabezpieczenia.
2. Dopasuj pasy do wielkości dziecka.
3. Aby odpiąć pasy, wciśnij czerwony przycisk na klamrze.

OSTRZEŻENIE: Zawsze używaj pasów bezpieczeństwa.

Regulacja, montaż i demontaż pasów

- Aby wyregulować pasy należy wyjąć sprzączkę przez otwór w siedzisku i przełożyć w pożądane miejsce.
- Aby zdemontować pasy, przełóż klamrę przez otwór w siedzisku. W celu montażu, ponownie włóż pasy.

Regulacja podnóżka

- Unieś podnóżek aby zmienić jego pozycję.
- Aby obniżyć, chwyć za dźwignię, umiejscowioną od spodu (14).

Mechanizm postojowy (15)
Jeśli chcesz wyciągnąć dziecko z wózka, lub je do niego włożyć, upewnij się że mechanizm postojowy jest zablokowany. Naciśnij aby zablokować wózek. Podnieś aby odblokować.

Koszyk do przechowywania (16)
Maksymalne obciążenie koszyka, znajdującego się pod wózkiem, wynosi 3 kg.

Moskitiera (17) (18) (19)
Aby zamontować moskitierę, rozłóż daszek, nałóż moskitierę i zaczep ją o ramy wózka jak na zdjęciach poniżej.

Składanie wózka

1. Złóż daszek. Przesuń przycisk na rączce w lewo i ściśnij ją (20).
2. Rama wózka złoży się samoistnie (21).
3. Dociśnij wózek aby mieć pewność, że został złożony poprawnie (22).
4. Jeśli wózek nie zabezpieczył się samoistnie, zabezpiecz go specjalnym zapięciem (24).

Uwaga! To, czy wózek zabezpieczy się samoistnie zależy od pozycji oparcia. W przypadku maksymalnie opuszczonego hak zabezpieczający powinien samoistnie wskoczyć we właściwe miejsce (23).

Konserwacja i czyszczenie

1. Codzienna konserwacja:
- Regularnie sprawdzaj stan wózka.
- Nie umieszczaj ciężkich przedmiotów na wózku.
- Nie używaj akcesoriów, które nie są dołączone do oryginalnego zestawu.

2. Czyszczenie materiału:
- Używaj wilgotnej szmatki do usuwania kurzu i lekkich zabrudzeń.
- Materiał można prać ręcznie z delikatnym detergentem w wodzie o maksymalnej temperaturze 30°C.
- Materiału nie można prać w pralce, nie należy chlorować, prasować, czyścić chemicznie oraz suszyć w suszarce.
- Przed ponownym użyciem, materiał powinien być suchy.

3. Czyszczenie ramy:
- Czyść ramę wilgotną szmatką z delikatnym detergentem.
- Nie używaj mocnych detergentów.

Zdjęcia mają charakter poglądowy, rzeczywisty wygląd produktów może różnić się od prezentowanego na zdjęciach.

DE

Sehr geehrte Kunden!
Falls Bemerkungen oder Fragen zum gekauften Produkt, nehmen Sie mit uns Kontakt auf: **help@lionelo.com**

Hersteller:
BrandLine Group Sp. z o. o.
A. Kręglewskiego 1, 61-248 Poznań, Polen

WICHTIG – BITTE SORGFÄLTIG LESEN UND FÜR SPÄTERES NACHLESEN UNBEDINGT AUFBEWAHREN.

WARNUNG

1. Lassen Sie das Kind nie unbeaufsichtigt.
2. Vergewissern Sie sich vor Gebrauch, dass alle Verriegelungen eingerastet sind.
3. Vergewissern Sie sich, dass das Kind beim Aufklappen und Zusammenklappen des Wagens außer Reichweite ist, um Verletzungen zu vermeiden.
4. Lassen Sie das Kind nicht mit dem Produkt spielen.
5. Verwenden Sie immer das Rückhaltesystem.
6. Vergewissern Sie sich vor der Verwendung, dass der Kinderwagenaufsatz oder der Sitzeinheit oder die Befestigungselemente des Autositzes korrekt eingerastet sind.

7. Dieses Produkt ist nicht zum Joggen oder Skaten geeignet.
8. Das Fahrzeug ist für ein Kind bis 22 kg oder bis 4 Jahre geeignet (je nachdem, was zuerst eintritt).
9. Für Neugeborene wird empfohlen, die am meisten zurückgelehnte Position zu verwenden.
10. Wenn Sie das Kind aus dem Kinderwagen herausholen oder es in den Kinderwagen setzen wollen, stellen Sie sicher, dass der Standmechanismus blockiert ist.
11. Die maximal zulässige Belastung des Korbs beträgt 3 kg, der Tasche auf der Rückseite 0,2 kg. Die maximale Belastung des Getränkehalters beträgt 0,5 kg.
12. Jede am Griff und / oder an der Rückseite der Rückenlehne und / oder an den Seiten des Fahrzeugs angebrachte Last beeinträchtigt die Stabilität des Fahrzeugs.
13. Das Fahrzeug darf jeweils nur von einem Kind benutzt werden.
14. Nicht vom Hersteller zugelassenes Zubehör darf nicht verwendet werden.
15. Es dürfen nur vom Hersteller gelieferte oder empfohlene Ersatzteile verwendet werden.
16. Verwenden Sie das Produkt nicht auf Treppen.

Aufklappen des Kinderwagens

1. Entriegeln Sie den Verriegelungshaken. Nimm den Griff und zum Aufklappen des Wagens anheben (1).

Achtung! Seien Sie vorsichtig, wenn Sie den LKW ausklappen. Einklemmgefahr!

2. Biegen Sie gerade den Rahmen, bis sie einen charakteristischen Klick der Blockade hören (2).
3. Heben Sie beidhändig den Kinderwagen und klappen Sie ihn auf, bis der Rahmen blockiert wird. Prüfen Sie, ob der Kinderwagen richtig aufgeklappt wird und ob er eigenständig nicht zusammenklappt (3).
4. Klappen Sie das Schutzdach auf (4).
5. Schieben Sie die Räder in den Rahmen des Wagens.

Montage und Demontage der Hinterräder

- Um die Hinterräder einzubauen, schieben Sie den Stift in Position (25).

- Zum Entfernen der Hinterräder den roten Knopf unter dem Rad drücken und dann herausziehen (26).

Demontage der Vorderräder

Drücken Sie den Knopf an den Vorderrädern und schieben Sie sie aus dem Rahmen.

Halter (5) (6)

- Um den Halter für das Kind zu demontieren, drücken Sie auf beiden Seiten die Knöpfe und ziehen Sie ihn heraus.
- Um den Halter zu montieren, stecken Sie ihn ein, bis er blockiert wird.
- Der Halter können Sie auch einerseits herausziehen und zurückschieben, was erleichtert, das Kind aus dem Kinderwagen zu heben und in ihm zu legen.

Getränkehalter (7)

- Getränkehalter wird mithilfe eines Hakens befestigt. Drehen Sie den Halter herum und drücken Sie ihn, bis er blockiert wird, um ihn zu demontieren.
- Um den Getränkehalter zu montieren, setzen Sie ihn auf den Haken, bis er blockiert wird.

Schutzdach (8)

Um das Schutzdach zusammenzuklappen, ziehen Sie es, bis es blockiert wird.

Einstellung des Winkels der Rückenlehne

- Um Rückenlehne abzusenken, drücken Sie den Knopf an der Rückseite des Sitzes (9).
- Um Rückenlehne anzuheben, drücken Sie den Knopf an der Rückseite des Sitzes und ziehen Sie am Gurt (10).

WARNUNG: Wenn das Kind selbst nicht sitzen kann, soll die Lehne in einer niedrigsten Position eingestellt werden, um die Position des Kindes möglichst der Liegeposition ähnlich einzustellen.

Sicherheitsgurte (11) (12) (13)

1. Um die 5-Punkten-Sicherheitsgurte anzulegen, setzen Sie die Endung der oberen Gurte auf linken und rechten Gurt und stecken Sie diese in der Schnalle ein, bis Sie einen charakteristischen Klick hören.
2. Passen Sie die Sicherheitsgurte an die Größe des Kindes an.

3. Drücken Sie einen roten Knopf an der Schnalle, um die Sicherheitsgurte abzuschnallen.

WARNUNG: Immer benutzen Sie die Sicherheitsgurte.

Einstellung, Montage und Demontage von Sicherheitsgurten

- Um die Gurte zu regulieren, ziehen Sie die Klammer durch die entsprechenden Öffnungen in den Sitz durch, die an die Größe des Kindes angepasst sind.
- Um die Gurte abzunehmen, ziehen die Klammer durch die Öffnung in den Sitz. Um sie erneut zu befestigen, stecken Sie sie erneut.

Fußstützenverstellung

- Heben Sie die Fußstütze an, um die Position zu ändern.
- Halten Sie zum Absenken den Hebel an der Unterseite (14).

Standmechanismus (15)

Wenn Sie das Kind aus dem Kinderwagen herausholen oder es in den Kinderwagen setzen wollen, stellen Sie sicher, dass der Standmechanismus blockiert ist. Drücken Sie ihn, um den Kinderwagen zu blockieren. Heben Sie hoch, um die Blockade zu lösen.

Aufbewahrungskorb (16)

Maximale Belastung des Korbes, der sich unter dem Kinderwagen befindet, beträgt 3 kg.

Moskitonetz (17) (18) (19)

Um ein Moskitonetz zu montieren, klappen Sie das Schutzdach auf, spannen Sie es auf und haken am Rahmen des Kinderwagens an, wie auf den folgenden Fotos.

Zusammenklappen des Kinderwagens

1. Klappen Sie das Visier zusammen. Schieben Sie den Knopf am Griff nach links und drücken Sie ihn zusammen (20).
2. Der Wagenrahmen klappt sich zusammen (21).
3. Schieben Sie den Wagen nach unten, um sicherzustellen, dass er richtig eingeklappt ist (22).
4. Wenn sich das Flurförderzeug nicht selbst gesichert hat, sichern Sie es mit dem Spezialverschluss (24).

Achtung! Ob der Kinderwagen sich selbst sichert, hängt von der Position der Rückenlehne ab. Bei maximaler Absenkung sollte der Sicherungshaken automatisch einrasten (23).

Wartung und Reinigung

1. Tägliche Wartung:

- Prüfen Sie regelmäßig den Zustand des Kinderwagens.
- Legen Sie keine schweren Gegenstände auf den Kinderwagen.
- Benutzen Sie keine Accessoires, die nicht mit dem Originalset mitgeliefert werden.

2. Reinigung der Polsterung:

- Benutzen Sie ein feuchtes Tuch, um den Staub und leichte Flecken zu reinigen.
- Die Polsterung kann von Hand, mit einem milden Reinigungsmittel, im Wasser mit einer maximalen Temperatur von 30°C gewaschen werden.
- Das Material kann nicht im Wasser gewaschen werden. Es darf nicht gechlort, gebügelt, chemisch gereinigt und im Wäschetrockner getrocknet werden.
- Vor einem erneuten Gebrauch soll das Material trocken sein.

3. Reinigung des Rahmens:

- Reinigen Sie den Rahmen mit einem feuchten Tuch und mit mildem Reinigungsmittel.
- Benutzen Sie keine starken Reinigungsmittel.

Die Fotos sind anschaulich, das tatsächliche Aussehen der Produkte kann von der gezeigten Abbildung abweichen.

Уважаемый Клиент!
В случае появления вопросов или комментариев к продукту, который Вы приобрели, пожалуйста свяжитесь с нами: **help@lionelo.com**

Производитель:
BrandLine Group Sp. из о. о.
A. Kręglewskiego 1, 61-248 Познань, Польша

ВАЖНО - ВНИМАТЕЛЬНО ПРОЧИТАЙТЕ И СОХРАНИТЕ ДЛЯ БУДУЩЕГО ИСПОЛЬЗОВАНИЯ ПРЕДУПРЕЖДЕНИЕ

1. Никогда не оставляйте ребенка без присмотра.
2. Перед использованием убедитесь, что все фиксирующие устройства включены.
3. Во избежание травм не позволяйте ребенку раскладывать и складывать изделие.
4. Не позволяйте детям играть с этим изделием.
5. Всегда используйте удерживающую систему.
6. Перед использованием убедитесь, что фиксаторы люльки, сиденья или кресла правильно закреплены перед использованием..
7. Этот продукт не подходит для бега или катания на коньках.
8. Автомобиль подходит для детей до 22 кг или до 4 лет (в зависимости от того, что наступит раньше).
9. Новорожденным рекомендуется использовать максимально наклонное положение.
10. Если вы хотите извлечь ребенка из коляски или посадить в нее, убедитесь, что парковочный механизм заблокирован.
11. Максимально допустимая нагрузка на корзину 3 кг, на карман сзади — 0,2 кг. Максимальная нагрузка на подстаканник — 0,5 кг.

12. Любой груз, прикрепленный к ручке и / или задней части спинки и / или по бокам транспортного средства, будет влиять на устойчивость транспортного средства.
13. Транспортным средством может пользоваться только один ребенок.
14. Запрещается использовать аксессуары, не одобренные производителем.
15. Следует использовать только запасные части, поставляемые или рекомендованные производителем.
16. Не используйте изделие на лестнице.

Раскладывание коляски

1. Разблокируйте фиксирующий крюк. Возьми ручку и поднимите его, чтобы раскрыть тележку (1).

Внимание! Будьте осторожны при раскладывании грузовика. Опасность оказаться в ловушке!

2. Выпрямите раму, пока не услышите характерный щелчок замка (2).
3. Поднимите обеими руками и разверните коляску, до полной фиксации рамы. Убедитесь, что коляска разложена правильно и не складывается произвольно (3).
4. Разложите козырек (4).
5. Вставьте колеса в раму тележки.

Сборка и разборка задних колес

- Чтобы установить задние колеса, вставьте штифт на место (25).
- Чтобы снять задние колеса, нажмите красную кнопку, расположенную под колесом, а затем выдвиньте их (26).

Разборка передних колес

Нажмите кнопку на передних колесах и выдвиньте их из рамы.

Ручка (5) (6)

- Чтобы снять ручку для ребенка, нажмите кнопки с обеих сторон и вытащите ее.
- Чтобы установить ручку, вставьте ее до фиксации.

- Рукоятку также можно снять с одной стороны и наклонить, чтобы было легче садить и вытаскивать ребенка из коляски.

Держатель для бутылки (7)

- Держатель для бутылки прикреплен к крючку. Чтобы его снять, переверните ручку вверх дном и надавите, пока она не отблокируется.
- Чтобы установить держатель для бутылки, наденьте его на крючок до полной фиксации.

Козырек (8)

Чтобы сложить козырек, аккуратно потяните его до полной блокировки.

Регулировка угла наклона спинки

- Чтобы опустить спинку, нажмите кнопку на спинке сиденья (9).
- Чтобы поднять спинку, нажмите кнопку на спинке сиденья и потяните за ремень (10).

ВНИМАНИЕ: Если ребенок не может сидеть, спинка должна быть расположена в самом нижнем положении, чтобы положение ребенка было как можно ближе к положению лежа.

Ремни безопасности (11) (12) (13)

1. Чтобы закрепить пятиточечные ремни безопасности, расположите концы верхних ремней слева и справа и вставьте их в пряжку, пока не услышите характерный щелчок защиты.
2. Отрегулируйте ремни по размеру ребенка.
3. Чтобы расстегнуть ремни, нажмите красную кнопку на пряжке.

ВНИМАНИЕ: Всегда используйте ремни безопасности.

Регулировка, сборка и разборка ремней безопасности

- Чтобы отрегулировать ремни, проденьте пряжки через соответствующие отверстия в сиденье, соответствующие росту ребенка.
- Чтобы снять ремни, проденьте пряжку через отверстие в сиденье. Чтобы собрать, снова вставьте ремни.

Регулировка подножки

- Поднимите подставку для ног, чтобы изменить ее положение.
- Чтобы опустить, удерживайте рычаг внизу (14).

Парковочный механизм (15)

Если вы хотите извлечь ребенка из коляски или посадить в нее, убедитесь, что парковочный механизм заблокирован. нажмите, чтобы заблокировать коляску. Поднимите, чтобы разблокировать.

Корзина для покупок (16)

Максимальная нагрузка на корзину составляет 3 кг.

Москитная сетка (17) (18) (19)

Чтобы установить москитную сетку, разверните козырек, наденьте москитную сетку и прикрепите ее к раме коляски, как показано на рисунках ниже.

Складывание коляски

1. Сложите козырек. Сдвиньте кнопку на ручке влево и нажмите на нее (20).
2. Рама тележки сложится сама (21).
3. Нажмите на тележку, чтобы убедиться, что она правильно сложена (22).
4. Если грузовик не был самозащищен, зафиксируйте его с помощью специального крепления (24).

Внимание! Защищает ли коляска, зависит от положения спинки. В случае максимального опускания предохранительный крюк должен автоматически защелкнуться (23).

Техническое обслуживание и чистка

1. Ежедневное обслуживание:

- Регулярно проверяйте состояние коляски.
- Не кладите тяжелые предметы на коляску.
- Не используйте аксессуары, которые не входят в оригинальный комплект.

2. Очистка материала:

- UИспользуйте влажную ткань для удаления пыли и легких пятен.
- Материал можно мыть вручную мягким моющим средством в воде с максимальной температурой 30 ° C.

- Материал нельзя стирать в машине, хлорировать, гладить, химически чистить и сушить в стиральной машине.
- Перед повторным использованием коляски материал должен быть сухим.

3. Очистка рамы:

- Очистите раму влажной тканью и мягким моющим средством.
- Не используйте сильные моющие средства.

Изображения, представленные в инструкции, могут отличаться от действительных

IT

Gentile Cliente!

In caso di un qualsiasi commento o domanda sul prodotto acquistato, non esitate a contattarci: **help@lionelo.com**

Produttore:

BrandLine Group Sp. z o. o.
A. Kręglewskiego 1, 61-248 Poznań, Polonia

IMPORTANTE – LEGGERE ATTENTAMENTE E CONSERVARE PER FUTURO RIFERIMENTO. ATTENZIONE

1. Non lasciare mai il bambino incustodito.
2. Prima dell' uso assicurarsi che tutti i meccanismi di bloccaggio siano correttamente agganciati.
3. Per evitare lesioni o ferimenti assicurarsi che il bambino sia a debita distanza durante le operazioni di apertura e chiusura del prodotto.
4. Non lasciare che il bambino giochi con questo prodotto.
5. Utilizzare sempre il sistema di ritenuta.
6. Prima dell' uso controllare che i meccanismi di aggancio

della seduta, della navicella o del seggiolino auto siano correttamente agganciati.

7. Questo prodotto non è adatto per correre o pattinare.
8. Il veicolo è adatto per un bambino fino a 22 kg o fino a 4 anni (a seconda dell'evento che si verifica per primo).
9. Per i bambini appena nati si consiglia di utilizzare la posizione più reclinata.
10. Per estrarre il bambino dal passeggino oppure inserirlo dentro, assicurarsi che il meccanismo di stazionamento sia bloccato.
11. Il carico massimo ammissibile del cestino è di 3 kg, per la tasca sul retro è di 0,2 kg. Il carico massimo del porta bicchieri è di 0,5 kg.
12. Qualsiasi carico attaccato alla maniglia e / o sul retro dello schienale e / o sui lati del veicolo influirà sulla stabilità del veicolo.
13. Il veicolo deve essere utilizzato da un solo bambino alla volta.
14. Gli accessori che non sono approvati dal produttore non devono essere utilizzati.
15. Utilizzare solo parti di ricambio fornite o raccomandate dal produttore.
16. Non utilizzare il prodotto su scale.

Apertura del passeggino

1. Sbloccare il gancio di bloccaggio. Prendi la maniglia e sollevarlo per aprire il carrello (1).

Attenzione! Fare attenzione quando si apre il camion. Rischio di rimanere intrappolato!

2. Raddrizzare il telaio fino a sentire un caratteristico click del bloccaggio (2).
3. Sollevare con le due mani e aprire il passeggino fino al bloccaggio dei telai. Verificare se il passeggino si è aperto correttamente e non si chiude spontaneamente (3).
4. Aprire il tettuccio (4).
5. Fai scorrere le ruote nel telaio del carrello.

Montaggio e smontaggio delle ruote posteriori

- Per installare le ruote posteriori, far scorrere il perno in posizione (25).

- Per rimuovere le ruote posteriori, premere il pulsante rosso situato sotto la ruota, quindi sfilarle (26).

Rimozione delle ruote anteriori

Premere il pulsante sulle ruote anteriori e farle scorrere fuori dal telaio.

Bracciolo di protezione (5) (6)

- Per smontare il bracciolo di protezione del bambino, premere i pulsanti situati da entrambi i suoi lati e estrarlo.
- Per montare il bracciolo di protezione, infilarlo fino al bloccaggio.
- Il bracciolo di protezione può essere rimosso solo da un lato e sollevato, facilitando l'inserimento e la rimozione del bambino dal passeggino.

Portabottiglie (7)

- Il portabottiglie è installato sul gancio. Per smontarlo, capovolgerlo e premerlo fino allo sbloccaggio.
- Per montare il portabottiglie, mettere sul gancio fino al suo bloccaggio.

Tettuccio (8)

Per chiudere il tettuccio tiralo fino al bloccaggio.

Regolazione dell'angolo di inclinazione dello schienale

- Per abbassare lo schienale premi il pulsante sul retro del sedile (9).
- Per alzare lo schienale premi il pulsante sul retro del sedile e tira la cintura (10).

AVVERTIMENTO: Se il bambino non riesce a stare seduto da solo, lo schienale dovrebbe essere impostato in posizione più bassa possibile in modo che la posizione del bambino sia il più possibile vicina alla posizione sdraiata.

Cinture di sicurezza (11) (12) (13)

1. Per fissare le cinture di sicurezza a cinque punti, posizionare la punta delle cinghie superiori a sinistra e a destra, quindi farle scivolare nella fibbia fino a quando non si sente un caratteristico scatto del fermo di sicurezza.
2. Regolare le cinture in base alla taglia del bambino.
3. Per rilasciare le cinture, premere il pulsante rosso sulla fibbia.

AVVERTIMENTO: Sempre usare le cinture di sicurezza.

Regolazione, montaggio e smontaggio delle cinture di sicurezza

- Regolare le cinture facendo passarele fibbie attraverso i fori situati nel sedile e corrispondenti all'altezza del bambino.
- Smontare le cinture facendo passare la fibbia attraverso il foro nel sedile. Per montarle, reinserire le cinture.

Regolazione poggiapiedi

- Sollevare il poggiapiedi per cambiare posizione.
- Per abbassare, tenere la leva sul fondo (14).

Meccanismo di stazionamento (15)

Per estrarre il bambino dal passeggino oppure inserirlo dentro, assicurarsi che il mecchanismo di stazionamento sia bloccato. Premere per bloccare il passeggino. Alzarlo per sbloccare.

Cestino per gli oggetti (16)

Il carico massimo del cestino situato sotto il passeggino è di 3 kg.

Zanzariera (17) (18) (19)

Per montare una zanzariera, aprire il tettuccio, posizionare la zanzariera e agganciarla ai telai del passeggino come mostrato di seguito.

Chiusura del passeggino

1. Piegare la visiera. Far scorrere il pulsante sulla maniglia a sinistra e premerlo (20).
2. Il telaio del carrello si piegherà da solo (21).
3. Spingere il carrello verso il basso per assicurarsi che sia ripiegato correttamente (22).
4. Se il carrello non è autobloccato, fissarlo con l'apposito dispositivo di fissaggio (24).

Attenzione! La sicurezza del passeggino dipende dalla posizione dello schienale. In caso di abbassamento massimo, il gancio di sicurezza dovrebbe scattare automaticamente in posizione (23).

Manutenzione e pulizia

1. Manutenzione quotidiana:

- Controllare regolarmente le condizioni del passeggino.

- Non appoggiare oggetti pesanti sul passeggino.
- Non usare accessori non allegate al set originale.

2. Pulizia del materiale:

- Utilizzare un panno umido per rimuovere la polvere e lo sporco leggero.
- Il tessuto può essere lavato a mano con un detergente delicato in acqua ad una temperatura massima di 30°C.
- Il materiale non può essere lavato in lavatrice, clorurato, stirato, stirato, lavato a secco o asciugato a tamburo.
- Il materiale deve essere asciutto prima del riutilizzo.

3. Pulizia del telaio:

- Pulire il telaio con un panno umido di un detergente delicato.
- Non utilizzare detergenti forti.

Le foto sono solo a scopo illustrativo, l'aspetto effettivo dei prodotti può differire da quello presentato nelle immagini.

FR

Cher client!
Si vous avez des questions ou remarques relatives au produit acheté, n'hésitez pas à nous contacter à l'adresse: **help@lionelo.com**

Producteur:
BrandLine Group Sp. z o. o.
A. Kręglewskiego 1, 61-248 Poznań, Pologne

IMPORTANT – A LIRE ATTENTIVEMENT ET À CONSERVER POUR RÉFÉRENCE ULTÉRIEURE. AVERTISSMENT

1. Ne jamais laisser un enfant sans surveillance.
2. S'assurer que tous les dispositifs de verrouillage sont enclenchés avant utilisation.

3. Pour éviter toute blessure, maintenir l'enfant à l'écart lors du dépliage et du pliage du produit.
4. Ne pas laisser un enfant jouer avec ce produit.
5. Toujours utiliser le système de retenue.
6. Vérifier que les dispositifs de fixation de la nacelle, du siège ou du siège-auto sont correctement enclenchés avant utilization.
7. Ce produit ne convient pas pour faire du jogging ou des promenades en rollers.
8. Le produit convient à un enfant pesant jusqu'à 22 kg ou jusqu'à 4 ans (selon la première éventualité).
9. Pour les nouveau-nés, il est recommandé d'utiliser la position la plus inclinée.
10. Si vous voudrez prendre l'enfant de la poussette, ou bien le mettre dedans, assurez-vous que le mécanisme d'arrêt est verrouillé.
11. La charge maximale autorisée du panier est de 3 kg, celle de la poche à l'arrière est de 0,2 kg. La charge maximale du porte-gobelet est de 0,5 kg.
12. Toute charge attachée à la poignée et / ou à l'arrière du dossier et / ou sur les côtés du véhicule affectera la stabilité du véhicule.
13. Le véhicule ne doit être utilisé que par un seul enfant à la fois.
14. Les accessoires non approuvés par le fabricant ne doivent pas être utilisés.
15. Seules les pièces de rechange fournies ou recommandées par le fabricant doivent être utilisées.
16. N'utilisez pas le produit dans les escaliers.

Dépliage de la poussette

1. Décrochez le crochet de sécurité Tenez la poignée et soulevez-la pour déplier la poussette (1).

Attention! Prêtez une attention particulière lors du dépliage de la poussette. Risque de pincement des doigts!

2. Redressez le cadre jusqu'à un clic caractéristique (2).
3. Levez avec vos deux mains et dépliez la poussette jusqu'au verrouillage du

cadre. Vérifiez si la poussette s'est dépliée correctement et si elle ne se plie pas toute seule (3).

4. Dépliez l'auvent (4).
5. Faites glisser les roues dans le cadre du chariot.

Montage et démontage des roues arrière

- Pour installer les roues arrière, insérez la tige dans l'endroit approprié (25).
- Pour démonter les roues arrière, appuyez sur le bouton rouge situé sous la roue, puis faites-les sortir (26).

Démontage des roues avant

Appuyez sur le bouton des roues avant et faites-les glisser hors du cadre.

Garde-corps (5) (6)

- Afin de démonter le garde-corps, appuyez les boutons sur les deux côtés et enlevez-le.
- Afin de monter le garde-corps, insérez-le jusqu'au verrouillage.
- Vous pouvez également enlever le garde-corps d'un côté et défléchir ce qui vous permettra de mettre l'enfant dedans et prendre l'enfant de la poussette.

Porte-biberon (7)

- Le porte-biberon est fixé sur un crochet. Afin de le démonter, renversez le porte-biberon et poussez-le jusqu'au déverrouillage.
- Afin de monter le porte-biberon, insérez-le sur le crochet jusqu'au verrouillage.

Auvent (8)

Afin de plier l'auvent, tirez-le légèrement jusqu'au verrouillage.

Ajustement de l'angle du dossier

- Pour abaisser le dossier, appuyez sur le bouton situé au dos du siège (9).
- Pour relever le dossier, appuyez sur le bouton situé au dos du siège et tirez sur la ceinture (10).

AVERTISSEMENT: Si l'enfant n'est pas capable de se tenir assis tout seul, le

dossier devrait être positionné dans la position la plus basse pour que la position de l'enfant soit la plus similaire possible à la position couchée.

Harnais de sécurité (11) (12) (13)

1. Afin d'attacher le harnais à cinq points, mettez le bout des sangles supérieures sur la sangle droite et gauche, et puis insérez-les dans la boucle jusqu'à ce que vous entendiez un clic caractéristique.
2. Ajustez les sangles à la taille de l'enfant.
3. Afin de détacher les ceintures, poussez le bouton rouge sur la boucle.

AVERTISSEMENT ! Utilisez toujours les ceintures de sécurité.

Réglage, montage et démontage des ceintures de sécurité

- Pour régler les sangles, faites passer les boucles à travers les ouvertures appropriées situées dans le siège et correspondant à la taille de l'enfant.
- Pour démonter les sangles, faites passer la boucle à travers l'ouverture dans le siège. Pour monter, insérez les sangles à nouveau.

Réglage du repose-pieds

- Soulevez le repose-pieds pour changer sa position.
- Pour baisser, tenez le levier situé d'en bas (14).

Mécanisme d'arrêt (15)

Si vous voudrez prendre l'enfant de la poussette, ou bien le mettre dedans, assurez-vous que le mécanisme d'arrêt est verrouillé. Appuyez pour bloquer la poussette. Levez pour débloquer.

Panier pour entreposage (16)

La capacité maximale du panier sous la poussette s'élève à 3 kg.

Moustiquaire (17) (18) (19)

Pour d'installer la moustiquaire, dépliez l'auvent, mettez la moustiquaire et accrochez-la sur le cadre de la poussette comme indiqué sur les photos ci-dessous.

Pliage de la poussette

1. Pliez l'auvent. Bougez le bouton sur la poignée vers le gauche et serrez-la (20).

2. Le cadre de la poussette se pliera tout seul (21).
3. Appuyez sur le poussette pour vous assurer qu'elle a été pliée correctement (22).
4. Si la poussette ne s'est pas sécurisé elle-même, sécurisez-la à l'aide d'une attache spéciale (24).

Attention ! La sécurisation automatique de la poussette dépend de la position du dossier. Dans le cas du dossier abaissé au maximum, le crochet devrait entrer tout seul à l'endroit approprié (23).

Entretien et lavage

1. Conservation quotidienne:
- Vérifiez régulièrement l'état de la poussette.
- Ne mettez pas d'objets lourds dans la poussette.
- N'utilisez pas d'accessoires qui ne sont pas attachés au kit original.

2. Lavage du tissu:
- Utilisez un chiffon humide afin d'enlever la poussière et des saletés légères.
- Le tissu peut être lavé à la main avec un détergent délicat dans l'eau à température maximale de 30°C.
- Ne pas laver le tissu en machine à laver, ne pas chlorer, repasser, laver chimiquement ou sécher dans un sèche-linge.
- Avant le réemploi, le tissu devrait être sec.

3. Lavage du cadre:
- Laver le cadre avec un chiffon humide avec un détergent délicat.
- Ne pas utiliser de détergents forts.

Les photos sont à caractère informatif, l'apparence réelle des produits peut varier de celle présentée sur les photos.

¡Apreciado cliente!
Si tienes algún comentario o pregunta sobre algún producto que hayas comprado, por favor contacta con nosotros: **help@lionelo.com**

Fabricante:
BrandLine Group Sp. z o. o.
A. Kręglewskiego 1, 61-248 Poznań, Polonia

IMPORTANTE – LEER DETENIDAMENTE Y MANTENERLAS PARA FUTURAS CONSULTAS

ADVERTENCIA:

1. No dejar nunca al niño desatendido.
2. Asegurarse de que todos los dispositivos de cierre están engranados antes del uso.
3. Para evitar lesiones, asegúrese de que el niño se mantiene alejado durante el desplegado y el plegado de este producto.
4. No permita que el niño juegue con este producto.
5. Usar siempre el sistema de retención.
6. Comprobar que los dispositivos de sujeción del capazo, del asiento o de la silla de coche están correctamente engranados antes del uso.
7. Este producto no es adecuado para correr o patinar.
8. El producto es adecuado para niños con un peso de hasta 22 kg o 4 años de edad (la condición que ocurra en primer lugar).
9. En el caso de los recién nacidos, se recomienda la posición más baja del respaldo.
10. Los frenos deben activarse cuando se coloquen y retiren los niños del carrito.
11. La carga máxima permitida de la cesta es de 3 kg, del bolsillo trasero es de 0,2 kg. La carga máxima del portavasos es de 0,5 kg.
12. Cualquier carga sujeta al asa y/o a la parte trasera del respaldo

y/o a los laterales del producto afectará a la estabilidad del carrito.

13. El producto no puede ser utilizado por más de un niño de forma simultánea.
14. No se deben utilizar accesorios que no hayan sido aprobados por el fabricante.
15. Utiliza únicamente las piezas de repuesto suministradas o recomendadas por el fabricante.
16. No utilices el producto por las escaleras.

Desplegar el carrito

1. Desbloquea el cierre de seguridad. Agarra el asidero y levántalo para desplegar el carrito (1).

¡Atención! Ten cuidado al desplegar el carrito. ¡Existe el riesgo de pillarse los dedos!

2. Endereza el cuadro hasta que escuches el característico clic del bloqueo (2).
3. Levanta el carrito con ambas manos hasta que los cuadros queden bloqueados. Comprueba que el carrito se ha desplegado correctamente y no se pliega por sí solo (3).
4. Despliega la capota (4).
5. Deslice las ruedas en el marco del carro.

Montaje y desmontaje de las ruedas traseras

- Para montar las ruedas traseras, deslice el pasador por el lugar apropiado (25).
- Para desmontar las ruedas traseras, presiona el botón rojo situado bajo la rueda y, a continuación, deslízala hacia afuera (26).

Desmontaje de las ruedas delanteras

Presione el botón en las ruedas delanteras y deslícelas fuera del marco.

Barra frontal (5) (6)

- Para desmontar la barra frontal para el niño, presiona los botones de ambos lados de la barra y tira de ella.
- Para montar la barra fronta, introdúcela hasta que quede bloqueada.
- La barra frontal también se puede sacar de un solo lado y ser desplazada para colocar y retirar al niño del carrito de forma más cómoda.

Soporte para la botella (7)

- El soporte para botella está sujeto mediante un gancho. Para quitarlo, gira el soporte al revés y presiona sobre este hasta que quede desbloqueado.
- Para montar el soporte para botella, colócalo en el gancho hasta que quede bloqueado.

Capota (8)

Para plegar la capota, tira suavemente de esta hasta que quede bloqueada.

Regulación del ángulo del respaldo

- Para bajar el respaldo, presione el botón colocado detrás del asiento (9).
- Para subir el respaldo, presione el botón colocado detrás del asiento y tire del cinturón (10).

ADVERTENCIA: Si el niño no es capaz de sentarse por sí solo, el respaldo debe colocarse en la posición más baja, de manera que la posición del niño sea lo más cercana posible a la de acostado.

Correas de seguridad (11) (12) (13)

1. Para abrochar el arnés de cinco puntos, coloca el extremo de las correas superiores a la izquierda y a la derecha, y después inserta cada hebilla en el broche hasta que escuches el característico clic de seguridad.
2. Ajusta las correas al tamaño del niño.
3. Para soltar las correas, presione el botón rojo del broche.

ADVERTENCIA: Utiliza siempre las correas de seguridad.

Ajuste, montaje y desmontaje de correas

- Para ajustar la altura de los tirantes a la altura del niño, deslizar las hebillas de los tirantes por los agujeros del respaldo. A continuación, pasar las hebillas por los agujeros apropiados y cerrar el broche.
- Para desmontar las correas, pasar la hebilla por el orificio del asiento. Para montarlas, volver a pasar las correas.

Regulador del reposapiés

- Levanta el reposapiés para cambiar su posición.
- Para disminuir su altura, sujeta la palanca situada en la parte inferior (14).

Freno (15)
El freno debe estar bloqueado cuando el carrito esté detenido o cuando se retire o se coloque al niño en el carrito. Presiona el botón de la rueda trasera con el pie para bloquear el freno. Levántalo para desbloquearlo.

Cesta de almacenamiento (16)
La carga máxima de la cesta situada bajo el carrito es de 3 kg.

Mosquitera (17) (18) (19)
Para montar la mosquitera, despliega la capota, coloca la mosquitera y engánchala al cuadro del carro como se muestra en las siguientes fotos.

Plegado del carrito:

1. Pliega la capota. Desliza el botón del mango hacia la izquierda y presiónalo (20).
2. El cuadro del carrito se plegará por sí solo (21).
3. Presiona el carrito hacia abajo para asegurarte de que está bien plegado (22).
4. Si el carrito no se ha asegurado por sí solo, asegúralo con el cierre especial (24).

¡Atención! Que el carrito se asegure por sí solo depende de la posición del respaldo. Si la posición del respaldo es la más baja, el gancho de seguridad debe saltar en la posición correcta por sí solo (23).

Mantenimiento y limpieza

1. Mantenimiento diario:

- Comprueba periódicamente el estado de la carrito.
- No coloques objetos pesados sobre el carrito.
- No utilices accesorios que no estén incluidos en el kit original.

2. Limpieza de materiales:

- Utiliza un paño húmedo para eliminar el polvo y la suciedad leve.
- La tela se puede lavar a mano con un detergente suave en agua a temperatura máxima de 30°C.
- El material no se puede lavar en una lavadora, no se puede clorar, no se puede planchar, lavar en seco o secar en una secadora.
- El material debe estar seco antes de volver a usarlo.

3. Limpieza del cuadro:
- Limpia el cuadro con un paño húmedo y un detergente suave.
- No utilices detergentes fuertes.

Las imágenes únicamente tienen un fin ilustrativo, el aspecto real de los productos puede diferir del que se muestra en las imágenes.

Beste Klant!
Als u opmerkingen of vragen heeft over een gekocht product, neem dan contact met ons op: **help@lionelo.com**

Fabrikant:
BrandLine Group Sp. z o.o.
A. Kręglewskiego 1, 61-248 Poznań, Polen

BELANGRIJK - LEES ZORGVULDIG EN BEWAR VOOR LATERE RAADPLEGING

WAARSCHUWING:

1. Nooit het kind zonder toezicht laten.
2. Zorg ervoor dat alle vergrendelingsmechanismes vast zitten voor dat je het product gebruikt.
3. Zorg ervoor dat het kind uit de buurt is tijdens het inen uitklappen van het product om letsel te voorkomen.
4. Laat het kind niet met dit product spelen.
5. Altijd het veiligheidstuigje gebruiken.
6. Controleer voor gebruik of het wiegje, het kinderwagenzitje, of het autostoeltje goed vast zit op het kinderwagenchassis.
7. Dit product is niet geschikt om mee hard te lopen of te skeeleren.

8. Het product is geschikt voor kinderen tot 22 kg of tot 4 jaar (wat het eerst komt).
9. In het geval van pasgeboren baby's wordt aanbevolen de laagste steunpositie te gebruiken.
10. De remmen moeten worden gebruikt bij het plaatsen en verwijderen van het kind uit de kinderwagen.
11. De maximaal toegestane belasting van de mand is 3 kg, van het zakje aan de achterkant 0,2 kg. De maximale belasting van de bekerhouder is 0,5 kg.
12. Elke lading die aan het handvat en/of de rugleuning en/of de zijkanten van het product wordt bevestigd, zal de stabiliteit van de kinderwagen beïnvloeden.
13. Slechts één kind kan het product tegelijk gebruiken.
14. Geen accessoires gebruiken die niet door de fabrikant zijn goedgekeurd.
15. Gebruik alleen reserveonderdelen die door de fabrikant worden geleverd of aanbevolen.
16. Gebruik het product niet op een trap.

Uitklappen van de kinderwagen

1. Ontgrendel de veiligheidsclip. Pak het handvat vast en til het op om de kinderwagen uit te klappen (1).

Let op! Wees voorzichtig bij het uitklappen van de kinderwagen. Risico op beknelling van de vingers!

2. Het frame recht zetten totdat u de kenmerkende klik van de blokkade hoort (2).
3. Til de kinderwagen met beide handen op en neer totdat de frames vergrendeld zijn. Controleer of de kinderwagen zich correct heeft uitgeklapt en niet uit zichzelf inklapt (3).
4. Vouw de overkapping open (4).
5. Schuif de wielen in het frame van de kinderwagen.

Monatage en demontage van de achterwielen

- Om de achterwielen te monteren, duwt u de pin op zijn plaats (25).
- Om de achterwielen te verwijderen, drukt u op de rode knop onder het wiel en schuift u deze eruit (26).

De voorwielen verwijderen
Druk op de knop op de voorwielen en schuif ze uit het frame.

Beugel (5) (6)
- Om de beugel te verwijderen, drukt u op de knoppen aan beide zijden van de beugel en trekt u deze eruit.
- Om de beugel te monteren, plaatst u deze totdat deze vastklikt.
- De beugel kan ook aan één kant worden verwijderd en gekanteld, voor het gemakkelijk plaatsen en verwijderen van het kind uit de kinderwagen.

Flessenhouder (7)
- De flessenhouder wordt aan de haak bevestigd. Om hem te verwijderen, draait u de houder ondersteboven en drukt u erop tot hij ontgrendelt.
- Om de flessenhouder te monteren, plaatst u deze op de haak tot deze vastklikt.

Overkapping (8)
Om de overkapping op te vouwen, trekt u er voorzichtig aan om deze te vergrendelen.

Verstelbare hoek van de rugleuning
- Om de rugleuning te verlagen, drukt u op de knop aan de achterkant van de zitting (9).
- Om de rugleuning omhoog te brengen, drukt u op de knop aan de achterkant van de zitting en trekt u aan de riem (10).

WAARSCHUWING: Als het kind niet zelfstandig kan zitten, moet de rugleuning in de laagste stand worden geplaatst, zodat de positie van het kind zo dicht mogelijk bij de liggende ligt.

Veiligheidsgordels (11) (12) (13)
1. Om de vijfpuntsgordel vast te zetten, plaatst u het uiteinde van de bovenste gordels links en rechts en schuift u ze vervolgens in de gesp totdat u de kenmerkende klik hoort.
2. Pas het harnas aan de grootte van uw kind aan.
3. Om de gordels los te maken, drukt u op de rode knop van de gesp.

WAARSCHUWING: Gebruik altijd de veiligheidsgordel.

Afstellen, monteren en demonteren van riemen

- Om de hoogte van de schoudergordels aan te passen aan de hoogte van uw kind, schuift u de gordelgesp uit de gaten in de rugleuning. Steek ze dan door de gaten en draai de gesp om.
- Om de gordels te demonteren, steek de gesp door het gat in het zitje. Om te monteren, plaatst u de gordels terug.

Voetsteunverstelling

- Til de voetsteun op om de positie te veranderen.
- Om te laten zakken, pakt u de hendel aan de onderkant vast (14).

Rem (15)

De rem moet vergrendeld zijn als de kinderwagen stil staat en als het kind uit de kinderwagen wordt gehaald of in de kinderwagen wordt geplaatst. Druk met uw voet op de knop aan het achterwiel om de rem te vergrendelen. Til deze op om te ontgrendelen.

Opbergmand (16)

De maximale belasting van de mand onder de kinderwagen is 3 kg.

Muskietennet (17) (18) (19)

Om het muskietennet te monteren, klapt u de overkapping uit, plaatst u het muskietennet en haakt u het vast aan de frames van de kinderwagen zoals op de onderstaande foto's te zien is.

Inklappen van de kinderwagen

1. Vouw de overkapping op. Schuif de knop op het handvat naar links en knijp in het handvat (20).
2. Het frame van de kinderwagen klapt zelf in (21).
3. Druk op de kinderwagen om er zeker van te zijn dat deze goed is ingeklapt (22).
4. Als de kinderwagen zichzelf niet vergrendelt, zet deze dan vast met de speciale vergrendeling (24).

Let op! Of de wagen zich vergrendelt, hangt af van de positie van de rugleuning. Wanneer deze volledig is ingeklapt, moet de veiligheidsclip vanzelf op zijn plaats klikken (23).

Onderhoud en reiniging

1. Dagelijks onderhoud:

- Controleer regelmatig de staat van de kinderwagen.
- Plaats geen zware voorwerpen op de kinderwagen.
- Gebruik geen accessoires die niet in de originele set zitten.

2. Materiaal reiniging:

- Gebruik een vochtige doek om stof en lichte vervuiling te verwijderen.
- Het materiaal kan met de hand worden gewassen met een mild reinigingsmiddel. In water met een maximale temperatuur van 30°C.
- Het materiaal mag niet gewassen worden in een wasmachine, gebruik geen chloormiddelen, niet strijken, niet chemisch reinigen en drogen in een droogmachine.
- Vóór het hergebruik moet het materiaal droog zijn.

3. Reinigen van het frame:

- Maak het frame schoon met een vochtige doek en een mild reinigingsmiddel.
- Gebruik geen sterke schoonmaakmiddelen.

De foto's dienen alleen ter illustratie, het werkelijke uiterlijk van de producten kan afwijken van de foto's.

Gerbiamas Kliente!
Jei turite pastabų ar klausimų dėl įsigytos prekės, susisiekite su mumis: **help@lionelo.com**

Gamintojas:
BrandLine Group Sp. z o. o.
A. Kręglewskiego 1, 61-248 Poznanė, Lenkija

Svarbu – Atidžiai perskaitykite ir saugokite, kad vėliau galėtumėte pasiskaityti.

ĮSPĖJIMAS

1. Niekada nepalikite vaiko be priežiūros.
2. Prieš pradėdami naudoti įsitikinkite, ar visi fiksavimo įtaisai yra sujungti.
3. Kad išvengtumėte sužalojimų, prieš suskleisdami ir išskleisdami gaminį visada įsitikinkite, kad vaikas yra atokiau.
4. Neleiskite vaikui žaisti su šiuo gaminiu.
5. Visada naudokite prisegimo sistemą.
6. Pieš naudodami patikrinkite, ar vežimėlio korpuso, sėdynės, arba automobilinės kėdutės tvirtinimo įtaisai yra tinkamai sujungti.
7. Šis gaminys nėra tinkamas bėgimui, čiuožimui.
8. Produktas tinka vaikui, sveriančiam iki 22 kg arba iki 4 metų (atsižvelgiant į tai, kas vyks anksčiau).
9. Naujagimiams rekomenduojama naudoti žemiausią atlošo padėtį.
10. Jei norite išimti vaiką iš vežimėlio ar įdėti į vidų, įsitikinkite, kad stovėjimo mechanizmas yra užrakintas.
11. Didžiausia leistina krepšelio apkrova yra 3 kg, kišenės nugaroje – 0,2 kg. Maksimali puodelio laikiklio apkrova - 0,5 kg.
12. Bet kokios apkrovos, pritvirtintos prie rankenos ir (arba) atlošo galinėje dalyje ir (arba) prie gaminio šonų, įtakos vežimėlio stabilumą.

13. Vienu metu produktą gali naudoti tik vienas vaikas.
14. Nenaudokite gamintojo nepatvirtintų priedų.
15. Naudokite tik gamintojo pateiktas arba rekomenduojamas atsargines dalis.
16. Nenaudokite gaminio ant laiptų.

Vežimėlio išlankstymas

1. Atrakinkite apsauginį kablį. Suimkite rankeną ir pakelkite, kad išlankstytų vežimėlį (1).

Dėmesio! Atsargiai išskleiskite vežimėlį. Pavojus prispausti pirštą!

2. Nustatykite rėmą į stačią padėtį, kol išgirsite spragtelėjimą (2).
3. Abiem rankomis pakelkite ir išlankstykite vežimėlį, kol rėmai užsifiksuos. Patikrinkite, ar vežimėlis yra tinkamai išlankstytas ir nesusilanksto (3).
4. Išskleiskite skydelį (4).
5. Įstumkite ratelius į vežimėlio rėmą.

Galinių ratelių surinkimas ir išmontavimas

- Norėdami sumontuoti galinius ratelius, įdėkite šerdį į tinkamą vietą padėtį (25).
- Norėdami išmontuoti galinius ratelius, paspauskite raudoną mygtuką, esantį po ratu, ir ištraukite juos (26).

Priekinių ratelių išmontavimas

Paspauskite priekinių ratelių mygtuką ir ištraukite juos iš rėmo.

Laikiklis (5) (6)

- Norėdami išmontuoti vaiko laikiklį, paspauskite mygtukus abiejose jo pusėse ir ištraukite.
- Norėdami sumontuoti laikiklį, įstatykite jį, kol užsifiksuos.
- Laikiklį taip pat galima nuimti iš vienos pusės ir atlenkti, kad būtų lengviau įdėti ir išimti vaiką iš vežimėlio.

Butelio laikiklis (7)

- Butelio laikiklis pritvirtintas prie kabliuko. Norėdami nuimti, apverskite laikiklį aukštyn kojomis ir spauskite, kol bus atrakintas.
- Norėdami surinkti butelio laikiklį, padėkite ant kablio, kol užsifiksuos.

Skydelis (8)
Norėdami sulankstyti skydelį, švelniai traukite, kol užsifiksuos.

Atlošo kampo reguliavimas
- Norėdami nuleisti atlošą, paspauskite sėdynės atlošo mygtuką (9).
- Norėdami pakelti atlošą, paspauskite sėdynės atlošo mygtuką ir patraukite diržą (10).

ĮSPĖJIMAS: Jei vaikas negali savarankiškai atsisėsti, atlošas turi būti žemiausioje padėtyje, kad vaiko padėtis būtų kuo arčiau gulimos padėties.

Saugos diržai (11) (12) (13)
1. Norėdami prisisegti penkių taškų diržus, uždėkite viršutinių diržų antgalį ant kairės ir dešinės pusės bei įstumkite juos į segtuką, kol išgirsite spragtelėjimą.
2. Sureguliuokite diržus pagal vaiko dydį.
3. Norėdami atsegti saugos diržus, paspauskite raudoną sagties mygtuką.

ĮSPĖJIMAS: Visada naudokite saugos diržus.

Diržų reguliavimas, surinkimas ir išmontavimas
- Norėdami sureguliuoti diržus, nuimkite sagtį per angą sėdynėje ir perkiškite ją į norimą vietą.
- Norėdami išmontuoti diržus, perkiškite sagtį per sėdynės angą. Norėdami surinkti, vėl uždėkite diržus.

Kojų atramos reguliavimas
- Pakelkite kojų atramą, kad pakeistų jos padėtį.
- Norėdami nuleisti, suimkite svirtį apačioje (14).

Stovėjimo mechanizmas (15)
Jei norite išimti vaiką iš vežimėlio ar įdėti į vidų, įsitikinkite, kad stovėjimo mechanizmas yra užrakintas. Paspauskite, kad užrakintų vežimėlį. Pakelkite, kad atrakintų.

Laikymo krepšys (16)
Didžiausia krepšio po vežimėliu apkrova yra 3 kg.

Tinklelis nuo vabzdžių (17) (18) (19)
Norėdami sumontuoti tinklelį nuo vabzdžių, išlankstykite skydelį, uždėkite tinklelį ir prikabinkite prie vežimėlio rėmų, kaip parodyta žemiau esančiose nuotraukose.

Vežimėlio sulankstymas

1. Sulankstykite skydelį. Perkelkite laikiklio mygtuką į kairę ir suspauskite (20).
2. Vežimėlio rėmas susilankstys (21).
3. Prispauskite vežimėlį, kad įsitikintų, jog buvo teisingai sulankstytas (22).
4. Jeigu vežimėlis neužsifiksavo, apsaugokite jį specialiu užsegimu (24).

Dėmesio! Ar vežimėlis užsifiksuos, priklauso nuo atlošo padėties. Visiškai nuleisto atveju, apsauginis kabliukas turi pats užsifiksuoti tinkamoje vietoje (23).

Priežiūra ir valymas

1. Kasdienė priežiūra:
- Reguliariai tikrinkite vežimėlio būklę.
- Nedėkite ant vežimėlio sunkių daiktų.
- Nenaudokite priedų, kurie nėra įtraukti į originalų rinkinį.

2. Medžiagos valymas:
- Naudokite drėgną šluostę, kad pašalintų dulkes ir nedidelius nešvarumus.
- Medžiagą galima plauti rankomis su švelniu plovikliu vandenyje, kurio temperatūra ne didesnė kaip 30°C.
- Medžiagos negalima skalbti skalbimo mašinoje, jos negalima chloruoti, lyginti, chemiškai valyti ir džiovinti džiovinimo spintoje.
- Prieš pakartotinį naudojimą medžiaga turi būti sausa.

3. Rėmo valymas:
- Nuvalykite rėmą drėgna šluoste ir švelniu plovikliu.
- Nenaudokite stiprių ploviklių.

Nuotraukos skirtos tik informaciniais tikslais, tikroji gaminių išvaizda gali skirtis nuo pateiktos nuotraukose.

Vážený kliente!
Pokud máte nějaké připomínky nebo dotazy týkající se zakoupeného výrobku, kontaktujte nás: **help@lionelo.com**

Výrobce:
BrandLine Group Sp. z o.o.
A. Kręglewskiego 1, 61-248 Poznań, Polsko

DŮLEŽITÉ! POKYNY SI POZORNĚ PŘEČTĚTE A USCHOVEJTE PRO POZDĚJŠÍ POUŽITÍ. UPOZORNĚNÍ

1. Nikdy nenechávejte dítě bez dozoru.
2. Před použitím si ověřte, že jsou všechny zajišťovací prvky zaklesnuty.
3. Při skládání a rozkládání tohoto výrobku zajistěte, aby dítě nebylo v kočárku a ni poblíž a nemohlo dojít k poranění dítěte.
4. Tento výrobek není hračka. Nedovolte dítěti, aby si s tímto výrobkem hrálo.
5. Vždy používejte zádržný system.
6. Před použitím zkontrolujte, zda jsou připevňovací zařízení lůžka nebo sedačky nebo autosedačky správně zaklesnuta.
7. Tento výrobek není vhodný pro běhání nebo jízdu na Bruslích.
8. Výrobek je vhodný pro dítě s hmotností do 22 kg nebo 4 let (podle toho, co nastane dříve).
9. U novorozenců se doporučuje používat nejnižší polohu opěradla.
10. Pokud chcete dítě vyjmout z kočárku nebo jej do něj vložit, zkontrolujte, zda je parkovací mechanismus zabrzděn.
11. Maximální povolená nosnost koše činí 3 kg, kapsy na zádech 0,2 kg. Maximální zatížení držáku nápojů je 0,5 kg.
12. Jakékoli zatížení připevněné k rukojeti a/nebo zadní části opěradla a/nebo po stranách výrobku bude mít vliv na stabilitu kočárku.

13. Výrobek může používat pouze jedno dítě.
14. Nepoužívejte příslušenství, které nebylo schváleno výrobcem.
15. Používejte pouze náhradní díly dodané nebo doporučené výrobcem.
16. Nepoužívejte výrobek na schodech.

Rozložení kočárku

1. Odjistěte zajišťovací háček. Uchopte rukojeť a rozložte kočárek (1).

Poznámka! Při rozkládání kočárku buďte opatrní. Riziko přiskřípnutí prstu!

2. Narovnejte rám, dokud neuslyšíte cvaknutí zámku (2).
3. Oběma rukama zvedejte a rozkládejte kočárek, dokud není rám zajištěn. Zkontrolujte, zda je kočárek správně rozložen a sám se neskládá (3).
4. Rozložte stříšku (4).
5. Zasuňte kola do rámu kočárku.

Montáž a demontáž zadních kol

- Chcete-li namontovat zadní kola, zasuňte kolík na místo (25).
- Chcete-li odebrat zadní kola, stiskněte červené tlačítko umístěné pod kolem a pak kola vysuňte (26).

Demontáž předních kol

Stiskněte tlačítko na předních kolech a vysuňte je z rámu.

Madlo (5) (6)

- Chcete-li vyjmout dětské madlo, stiskněte tlačítka na obou jeho stranách a vytáhněte jej.
- Chcete-li namontovat madlo, zasuňte jej, dokud se nezajistí.
- Madlo můžete také vyjmout na jedné straně a odklopit, což usnadňuje vkládání a vyjímání dítěte z kočárku.

Držák na láhev (7)

- Držák na láhev je připevněn na háčku. Chcete-li jej vytáhnout, otočte držák vzhůru nohama a zatlačte na něj, dokud se neodjistí.
- Chcete-li připevnit držák na láhev, nasaďte jej na háček, dokud nezapadne.

Stříška (8)
Chcete-li složit stříšku, lehce ji zatáhněte, dokud se nezajistí.

Nastavení sklonu opěradla
- Chcete -li opěradlo sklopit, stiskněte tlačítko na opěradle sedadla (9).
- Chcete -li opěradlo zvednout, stiskněte tlačítko na opěradle sedadla a zatáhněte za pás (10).

VAROVÁNÍ: Pokud dítě neumí samo sedět, musí být opěradlo v nejnižší poloze tak, aby poloha dítěte byla co nejvíce sblížená ležící poloze.

Bezpečnostní pásy (11) (12) (13)
1. Chcete-li zapnout pětibodové pásy, provlékněte konec horních pásů přes levý a pravý a pak je zasuňte do spony, dokud neuslyšíte cvaknutí.
2. Pásy přizpůsobte výšce dítěte.
3. Chcete-li pásy rozepnout, stiskněte červené tlačítko na sponě.

VAROVÁNÍ: Vždy používejte bezpečnostní pásy.

Seřízení, montáž a demontáž pásů
- Chcete-li seřídit pásy, protáhněte přezku otvorem v sedadle a vložte ji na požadované místo.
- Chcete-li odebrat pásy, protáhněte sponu otvorem v sedadle. Chcete-li namontovat, znovu nasaďte pásy.

Nastavení opěrky nohou
- Zvednutím opěrky nohou změníte její polohu.
- Chcete-li snížit, uchopte páčku na spodní straně (14).

Parkovací mechanismus (15)
Pokud chcete dítě vyjmout z kočárku nebo dát do něj, ujistěte se, že je parkovací mechanismus zajištěn. Stisknutím zajistíte kočárek. Zvednutím odjistíte.

Úložný koš (16)
Maximální únosnost koše umístěného pod kočárkem činí 3 kg.

Moskytiéra (17) (18) (19)
Chcete-li namontovat moskytiéru, rozložte stříšku, natáhněte moskytiéru a zavěste ji na rám kočárku, jak je znázorněno na obrázcích níže.

Složení kočárku

1. Složte stříšku. Posuňte tlačítko na rukojeti doleva a stiskněte jej (20).
2. Rám kočárku se sám složí (21).
3. Zatlačte kočárek dolů, abyste se ujistili, že je správně složen (22).
4. Pokud se kočárek sám nezajistil, zajistěte jej speciální sponou (24).

Poznámka! Zda se kočárek sám zajistí, závisí na poloze opěradla. Při úplném spuštění musí zajišťovací háček zapadnout na místo (23).

Údržba a čištění

1. Denní údržba:
- Pravidelně kontrolujte stav kočárku.
- Na kočárek nepokládejte těžké předměty.
- Nepoužívejte příslušenství, které není součástí originální sady.

2. Čištění materiálu:
- Pro odstranění prachu a lehkých nečistot použijte vlhký hadřík.
- Materiál můžete prát ručně jemným pracím prostředkem ve vodě při maximální teplotě 30 °C.
- Materiál neperte v pračce, nechlorujte, nežehlete, nečistěte chemicky a nesušte v sušičce.
- Před opětovným použitím musí být materiál suchý.

3. Čištění rámu:
- Rám čistěte vlhkým hadříkem a jemným čisticím prostředkem.
- Nepoužívejte silné čisticí prostředky.

Fotografie jsou pouze ilustrační, skutečný vzhled výrobků se může lišit od znázorněného na fotografiích.

Kedves Vásárlónk!
Amennyiben bármilyen észrevétele vagy kérdése van a megvásárolt termékkel kapcsolatban, írjon nekünk: **help@lionelo.com**

Gyártó:
BrandLine Group Sp. z o. o.
A. Kręglewskiego 1, 61-248 Poznań, Lengyelország

Fontos – Figyelmesen olvassa el és őrizze meg későbbi felhasználás esetére.

FIGYELMEZTETES

1. Soha ne hagyja gyermekét felügyelet nélkül.
2. Ellenőrizze, hogy használat előtt minden rögzítő szerkezet be legyen kapcsolva.
3. A sérülések elkerülése végett, tartsa távol gyermekét a babakocsi összecsukásakor és széthajtásakor.
4. Ne engedje gyermekét játszani a termékkel.
5. Mindig használja a biztonsági felszerelést.
6. Használat előtt ellenőrizze, hogy a babakocsi váza vagy az ülőegység vagy az autósülés-csatlakozó megfelelően csatlakoztatva van.
7. Ez a termék nem alkalmas futáshoz.
8. A termék 22 kg-os súlyig vagy 4 éves korig használható (attól függően, hogy a gyermek melyiket éri el hamarabb).
9. Újszülöttek esetén a háttámla legalacsonyabb pozícióban történő használata javasolt.
10. Mielőtt kiveszi a gyermeket a kocsiból, vagy beleteszi, győződjön meg róla, hogy a kerekek le vannak fékezve.
11. A bevásárlókosár maximális terhelhetősége 3 kg, a hátulján lévő zsebé 0,2 kg. A cumisüveg tartó maximális terhelhetősége 0,5 kg.
12. Minden, a tolókarra és / vagy a háttámla hátsó részére és / vagy a termék oldalára helyezett súly befolyásolja a babakocsi stabilitását.

13. A terméket egyszerre csak egy gyermek használhatja.
14. Nem szabad a gyártó által jóvá nem hagyott kiegészítőket alkalmazni.
15. Kizárólag a gyártó által kézbesített vagy javasolt pótalkatrészeket szabad használni.
16. Ne használja lépcsőn a terméket!

A babakocsi szétnyitása

1. Nyissa ki a biztonsági zárat. Fogja meg és emelje fel a tolókart a babakocsi szétnyitásához (1).

Vigyázzon! A babakocsit óvatossan nyissa szét, ügyeljen rá, hogy ne csípje be az ujját!

2. Egyenesítse ki a vázat, amíg meg nem hallja a jellegzetes kattanó hangot (2).
3. Két kézzel emelje fel és nyissa szét a babakocsit a váz rögzülésésig. Ellenőrizze, hogy a váz megfelelően szétnyílt, és nem csuklik össze magától (3).
4. Nyissa ki a védőtetőt (4).
5. Helyezze be a kerekeket a babakocsi vázába.

A hátsó kerekek fel- és leszerelése

- A felszereléshez helyezze be a hátsó kerék csatlakozóját a váz megfelelő nyílásába (25).
- A hátsó kerék leszereléshez nyomja be a kerék alatt található piros gombot, és húzza ki a kereket (26).

Első kerekek leszerelése

Nyomja meg az első kerekeken található gombot, és húzza ki a kerekeket a vázból.

Kapaszkodó (5) (6)

- A kapaszkodó leszereléséhez nyomja meg a rajta található kétoldali gombot, majd húzza ki.
- A kapaszkodó felszereléséhez nyomja bele a vázba, amíg nem rögzül.
- A kapaszkodót ki lehet venni csak az egyik oldalról is, és félre lehet hajtani, ami megkönnyíti a gyermek kocsiba helyezését vagy kivételét.

Pohártartó (7)

- A pohártartó kampóval van rögzítve. A levételéhez fordítsa felfelé a kapaszkodót, és nyomja amíg ki nem ugrik a helyéről.
- A pohártartó felszereléséhez nyomja vissza a kampóra, amíg nem rögzül.

Védőtető (8)

A kinyitásához húzza ki a védőtetőt óvatosan rögzülésig.

A háttámla dőlésszögének szabályzása

- A háttámla leengedéséhez nyomja meg az ülés támláján található gombot (9).
- A háttámla felemeléséhez nyomja meg az ülés támláján található gombot, és húzza meg az övet (10).

FIGYELMEZTETÉS: Ha a gyermek nem tud önállóan ülni, a háttámlát a legalacsonyabb pozícióba kell állítani úgy, hogy a gyermek testtartása a lehető legközelebb legyen a fekvő helyzethez.

Biztonsági övek (11) (12) (13)

1. Az 5-pontos biztonsági övek becsatolásához csatlakoztassa a felső-, a bal- és jobboldali öv csatjait a csatlakozóba, a biztonságos csatlakoztatást jellegzetes kattanás jelzi.
2. Az öveket igazítsa a gyermek magasságához.
3. Az övek kicsatolásához nyomja meg a csatlakozón lévő gombot.

FIGYELMEZTETÉS: Mindig használja a biztonsági öveket!

Az övek beállítása, fel- és leszerelése

- Az övek beállításához ki kell húzni a csatot az ülésen található nyíláson, és át kell dugni a kívánt helyre.
- Az övek leszereléséhez, húzza át a csatot az ülés nyílásán. Felszereléshez helyezze vissza a csatokat.

A lábtartó beállítása

- Emelje fel a lábtartót a pozíciója megváltoztatásához.
- A lábtartó süllyesztéséhez húzza meg az alján található kart (14).

Fékrendszer (15)
Ha ki akarja venni a gyereket a kocsiból, vagy bele akarja tenni, győződjön meg róla, hogy a kerekek le vannak fékezve. A babakocsi lefékezéséhez nyomja le. A fékezés feloldásához emelje fel.

Tárolókosár (16)
A babakocsi alatt található kosár maximális terhelhetősége 3 kg.

Szúnyogháló (17) (18) (19)
A szúnyogháló felszereléséhez nyissa ki a védőtetőt, helyezze fel a szúnyoghálót, és csatolja rá a babkocsi vázára a képen látható módon.

A babakocsi összecsukása

1. Csukja be a védőtetőt. Tolja balra a tolókaron található gombot, és nyomja be a tolókart (20).
2. A babakocsi váza magától összecsukódik (21).
3. Csukja össze a babakocsit, és győződjön meg róla, hogy megfelelően összecsukódott (22).
4. Ha a babakocsi nem rögzül magától összecsukott állapotban, rögzítse az erre szolgáló csattal (24).

Figyelem! A háttámla pozíciójál függ, hogy a babakocsi rögzül-e magától,. Ha a biztosító zár teljesen le van engedve, akkor magától be kell ugrania a megfelelő helyre (23).

Karbantartás és tisztítás

1. Mindennapi karbantartás:
- Rendszeresen ellenőrizze a babakocsi állapotát.
- Ne helyezzen nehéz tárgyakat a babakocsira.
- Ne használjon olyan kiegészítőket, amelyek nem képezték az eredeti csomag részét.

2. A huzat tisztítása:
- Por és kisebb szennyeződések eltávolításához használjon nedves ruhát.
- A huzat kézzel mosható, enyhe tisztítószeres, legfeljebb 30°C-os vízben.
- A huzatot nem szabad mosógépben mosni, klórozni, vasalni, vegyileg tisztítani és gépben szárítani.

- Ismételt használat alkalmával a huzatnak száraznak kell lennie.

3. A váz tisztítása:

- A vázat nedves ruhával és enyhe tisztítószerrel tisztítsa.
- Ne használjon erős tisztítószereket.

A képek illusztrációk, a termék megjelenése a valóságban eltérhet a képeken láthatótól.

RO

Stimate Client!

Dacă aveţi observaţii sau întrebări cu privire la produsul achiziţionat, vă rugăm să ne contactaţi: **help@lionelo.com**

Producător:

BrandLine Group Sp. z o. o.
A. Kręglewskiego 1, 61-248 Poznań

Important – CITIŢI CU ATENŢIE ŞI PĂSTRAŢI ACEST DOCUMENT PENTRU CONSULTARE ULTERIOARĂ. AVERTISMENTE

1. Nu lăsaţi niciodată copilul nesupravegheat.

2. Asiguraţi-vă că toate dispozitivele de blocare sunt închise înainte de a utiliza produsul.

3. Pentru a evita rănirea copilului, asiguraţi-vă că acesta este la distanţă atunci când pliaţi şi depliaţi acest produs.

4. Nu lăsaţi copilul să se joace cu acest produs.

5. Utilizaţi întotdeauna sistemul de prindere.

6. Înainte de utilizare verificaţi dacă dispozitivele de fixare de la landou, scaunul căruciorului sau scaunul auto sunt cuplate în mod corespunzător.

7. Acest produs nu este recomandat a fi utilizat în timp ce alergaţi sau vă plimbaţi pe role.

8. Produsul este potrivit pentru un copil cu o greutate de până la 22 kg sau până la 4 ani (oricare situație ar fi prima).
9. Pentru nou-născuți, se recomandă cea mai joasă poziție a spătarului.
10. Frânele trebuie acționate la așezarea și scoaterea copiilor din cărucior.
11. Sarcina maximă admisă pe coș este de 3 kg, pentru buzunarul din spate este de 0,2 kg. Sarcina maximă a suportului de pahare este de 0,5 kg.
12. Orice sarcină atașată la mâner și/sau la spatele spătarului și/sau la părțile laterale ale produsului va afecta stabilitatea căruciorului.
13. Produsul poate fi utilizat numai de un singur copil.
14. Nu utilizați accesorii care nu au fost aprobate de producător.
15. Utilizați numai piese de schimb furnizate sau recomandate de producător.
16. Nu utilizați produsul pe scări.

Desfacerea căruciorului

1. Deblocați cârligul de siguranță. Apucați mânerul și ridicați-l pentru a desface căruciorul (1).

Notă! Aveți grijă când desfaceți căruciorul. Există riscul de a vă ciupi degetul!

2. Îndreptați cadrul până auziți clic-ul caracteristic de blocare (2).
3. Folosiți ambele mâini pentru ridicare și desfaceți căruciorul până la blocarea cadrelor. Verificați dacă căruciorul este desfăcut corect și nu se pliază singur (3).
4. Întindeți copertina (4).
5. Glisați roțile în cadrul căruciorului.

Montarea și demontarea roților din spate

- Pentru a monta roțile din spate, glisați știftul în locum corespunzător (25).
- Pentru a demonta roțile din spate, apăsați butonul roșu situat sub roată și apoi glisați-le afară (26).

Demontarea roților din față

Apăsați butonul de pe roțile din față și glisați-le din cadru.

Suport (5) (6)

- Pentru a demonta suportul pentru copii, apăsați butoanele de pe ambele părți ale acestuia și trageți-l afară.
- Pentru a monta suportul, introduceți-l până se blochează. Mânerul poate fi, de asemenea, îndepărtat pe o parte și pliat pe spate, facilitând introducerea și scoaterea copilului din cărucior.

Suport pentru sticlă (7)

- Suportul pentru sticlă este atașat pe cârlig. Pentru a-l scoate, întoarceți mânerul cu susul în jos și apăsați pe el până se deblochează.
- Pentru a monta suportul sticlei, așezați-l pe cârlig până la blocarea acestuia.

Copertină (8)

Pentru a plia copertina, trageți-o ușor până la blocarea acesteia.

Reglarea unghiului spătarului

- Pentru a coborî spătarul, apăsați butonul din spatele scaunului (9).
- Pentru a ridica spătarul, apăsați butonul de pe spatele scaunului și trageți centura (10).

AVERTIZARE: Dacă copilul nu se poate așeza fără ajutor, spătarul trebuie așezat în cea mai joasă poziție, astfel încât poziția copilului să fie cât mai aproape de poziția culcată.

Centurile de siguranță (11) (12) (13)

1. Pentru a fixa centurile în cinci puncte, fixați capătul centurilor superioare pe cel din stânga și dreapta, apoi glisați-le în cataramă până când auziți un clic de blocare.
2. Reglați centurile la dimensiunea copilului.
3. Pentru a desface centurile de siguranță, apăsați butonul roșu de pe cataramă.

AVERTIZARE: Întotdeauna folosiți centurile de siguranță.

Reglarea, asamblarea și demontarea centurilor

- Pentru a regla înălțimea centurilor de umăr la înălțimea copilului, glisați cataramele centurii din fantele din spătarul scaunului. Apoi introduceți-le prin orificiile corespunzătoare și rotiți catarama.

- Pentru a scoate centurile, treceți catarama prin orificiul din scaun. Pentru asamblare, reintroduceți centurile.

Reglarea suportului pentru picioare

- Ridicați suportul pentru picioare pentru a-i schimba poziția.
- Pentru a coborî, apucați maneta de pe partea inferioară (14).

Frâna (15)

Frâna trebuie blocată atunci când copilul este scos sau este așezat în cărucior. Pentru a bloca frâna apăsați butonul de pe roata din spate cu piciorul. Ridicați-l pentru a o debloca.

Coș pentru depozitare (16)

Sarcina maximă pentru coșul de sub cărucior este de 3 kg.

Plasă împotriva insectelor (17) (18) (19)

Pentru a monta plasa împotriva insectelor, întindeți copertina, puneți plasa împotriva insectelor și fixați-o pe rama căruciorului așa cum este arătat în imaginile de mai jos.

Plierea căruciorului

1. Strângeți copertina. Mutați butonul de pe mâner spre stânga și strângeți-l (20).
2. Cadrul căruciorului Se va plia automat (21). Apăsați căruciorul pentru a avea siguranța că a fost pliat corect (22).
3. Dacă căruciorul nu se blochează singur, fixați-l cu un dispozitiv de fixare special (24).

Notă! Dacă căruciorul se va bloca singur depinde de poziția spătarului. Când este complet coborât, cârligul de siguranță ar trebui să se fixeze singur (23).

Întreținere și curățare

1. Întreținerea de zi cu zi:

- Verificați periodic starea căruciorului.
- Nu puneți obiecte grele pe coș.
- Nu utilizați accesorii care nu sunt incluse în kitul original.

2. Curățarea materialului:

- Folosiți o cârpă umedă pentru a îndepărta praful și murdăria ușoară.

- Materialul poate fi spălat manual cu un detergent ușor în apă cu o temperatură maximă de 30°C.
- Materialul nu poate fi spălat în mașina de spălat, nu poate fi clorurat, nu poate fi călcat, curățat sau uscat în uscător. Înainte de reutilizare, materialul trebuie să fie uscat.

3. Curățarea cadrului:

- Curățați cadrul cu o cârpă umedă și detergent ușor.
- Nu folosiți detergenți puternici.

Fotografiile sunt doar pentru ilustrare, aspectul real al produselor poate diferi de fotografii.

SE

Bäste Kund!

Kontakta oss på: **help@lionelo.com** om du har några anmärkningar eller frågor om den inköpta produkten.

Tillverkare:

BrandLine Group Sp. z o. o.
A. Kręglewskiego 1, 61-248 Poznań, Polen

VIKTIGT! LÄS NOGGRANT OCH SPARA FÖR FRAMTIDA BRUK

VARNING

1. Lämna aldrig barnet utan uppsikt.
2. Se till att alla låsanordningar är spärrade innan du använder vagnen.
3. För att undvika skada, se till att barnet är ur vägen när du fäller ut och ihop denna produkt.
4. Låt inte barnet leka med denna produkt.
5. Använd alltid bältessystemet.

6. Kontrollera att fastsättningsanordningarna för insatsen eller sittdelen är korrekt fastsatta innan vagnen tas i bruk.
7. Denna produkt är inte lämplig för att springa eller åka inlines med.
8. Produkten är lämplig för barn som väger upp till 22 kg eller är upp till 4 år gamla (beroende på vad som inträffar först).
9. För nyfödda barn rekommenderas användning av den lägsta nivån av ryggstödet.
10. Om du vill lyfta upp ditt barn ur vagnen eller sätta i det, se till att parkeringsbromsen är låst.
11. Korgens maximala tillåtna belastning är 3 kg, för fickan på baksidan 0,2 kg. Mugghållarens maximala belastning är 0,5 kg.
12. Alla laster som fästs på handtaget och/eller i baksidan av ryggstödet och/eller på sidor av produkten kan påverka vagnens stabilitet.
13. Endast ett barn får använda produkten åt gången.
14. Tillbehör som inte är godkända av tillverkaren ska inte användas.
15. Använd endast reservdelar som levereras eller rekommenderas av tillverkaren.
16. Använd inte produkten i trappor.

Utfällning av vagnen

1. Lossa spärrhaken. Ta tag i handtaget och lyft upp det för att fälla ut vagnen (1).

Observera! Iaktta försiktighet under utfällning av vagnen. Risk för att fingrar kläms!

2. Räta ramen tills du hör ett klickljud som indikerar låsning (2).
3. Lyft upp med båda händerna och fäll ut vagnen tills ramarna låses. Kontrollera att vagnen är korrekt utfälld och fälls inte ihop självmant (3).
4. Fäll ut suffletten (4).
5. Skjut in hjulen i vagnramen.

Montering och demontering av bakhjulen

- Skjut in hjulstången i avsedd plats (25) för att montera bakhjulen.
- För att demontera bakhjulen tryck in den röda knappen som finns under hjulet och skjut ut hjulet (26).

Demontering av framhjulen
Tryck in knappen som finns på framhjulen och skjut ut dem ur ramen.

Fronträcke (5) (6)
- För att demontera fronträcket tryck knapparna på båda sidor av det och dra ut.
- För att montera fronträcket tryck in det tills det låses.
- Fronträcket kan även demonteras på en sida och flyttas åt sidan vilket gör det lättare att sätta in och ta ut barnet ur vagnen.

Flaskhållare (7)
- Flaskhållaren fastsätts i en hake. För att demontera den, vänd hållaren upp och ner och tryck på den tills den lossnar.
- För att montera flaskhållaren, sätt den inpå haken tills den låses.

Sufflett (8)
För att fälla ut suffletten dra den försiktigt upp tills den låses.

Justering av ryggstödet
- För att sänka ner ryggstödet tryck knappen som finns på baksidan av ryggstödet (9).
- För att lyfta upp ryggstödet tryck knappen som finns på baksidan av ryggstödet och dra i remmen (10).

VARNING: Om barnet inte kan sitta själv ska ryggstödet placeras i lägsta möjliga läget så att barnets kroppsställning är närmast intill liggande position.

Säkerhetsbälten (11) (12) (13)
1. För att låsa fempunktsbälten, för ihop de övre bältenas spännen på vänster och höger spänne och sätt dem sedan in i bälteslåset till du hör ett tydligt klickljud.
2. Anpassa bältena till barnets storlek.
3. För att lossa bältena tryck på den röda knappen på bälteslåset.

VARNING: Använd alltid säkerhetsbälten.

Justering, montering och demontering av säkerhetsbälten
- För att justera bältena trä spännet genom öppningen i ryggstödet och flytta

dem till önskad plats
- För att demontera bältena för spännet genom öppningen i sätet. För att montera, sätt i bältena igen.

Justering av fotstödet
- Lyft upp fotstödet för att justera dess läge.
- Ta tag i handtaget under fotstödett för att sänka ner det (14).

Parkeringsbroms (15)
Om du vill ta ut barnet ur vagnen eller lägga det i vagnen se till att hjulbromsen är låst. Tryck ner för att låsa vagnen. Lyft upp för att låsa upp.

Förvaringskorg (16)
Den maximala belastningen av korgen som finns under vagnen är 3 kg.

Myggnät (17) (18) (19)
För att montera myggnätet fällt ut suffletten, ta på myggnätet och haka upp det i vagnramarna enligt nedanstående bilder.

Hopfällning av vagnen
1. Fäll ihop suffletten. Flytta knappen på handtaget åt vänster och kläm det (20).
2. Vagnramen fälls ihop självmant (21).
3. Tryck till vagnen för att kontrollera att den är korrekt hopfälld (22).
4. Om vagnen inte låste sig automatiskt, säkra den med en avsedd spärr (24).
Observera! Automatisk låsning av vagnen är beroende av ryggstödets position. Vi maximalt nedsänkt ryggstöd ska spärrhaken automatiskt hamna i rätt plats (23).

Underhåll och rengöring
1. Vardaglig underhåll:
- Kontrollera regelbundet vagnens skick.
- Placera inga tunga föremål på vagnen.
- Använd inte tillbehör som inte levererats med produkten.

2. Rengöring av klädseln:
- Använd en fuktig trasa för att ta bort damm och lätt smuts.

- Tyget kan handtvättas med ett milt rengöringsmedel i max 30°C.
- Tyget får inte tvättas i tvättmaskin, kloreras, strykas, kemtvättas eller torktumlas.
- Tyget ska vara torrt innan det används igen.

3. Rengöring av ramen:

- Torka ramen med en våt trasa och ett milt rengöringsmedel.
- Använd inte starka rengöringsmedel.

Foton är endast för referens, det verkliga utseendet på produkten kan skilja sig från det som presenteras på foton.

NO

Kjære kunde!
Hvis du har kommentarer eller spørsmål angående det kjøpte produktet, vennligst ta kontakt med oss: **help@lionelo.com**

Produsent:
BrandLine Group Sp. z o. o.
A. Kręglewskiego 1, 61-248 Poznań, Polen

VIKTIG! LES NØYE OG OPPBEVAR FOR FREMTIDIG BRUK

ADVARSEL:

1. Aldri etterlat barnet uten tilsyn
2. Kontroller at alle låsemekanismer er aktivert før bruk
3. For å unngå personskade, sørg for å holde barnet ditt på avstand mens du slår opp og slår sammenproduktet
4. La ikke barnet leke med produktet
5. Bruk alltid sikringsselene
6. Kontroller før hver bruk at låsemekanismene for barnevognbagen eller bilsetet virker som de skal

7. Dette produktet egner seg ikke for løping eller bruk med rulleskøyter
8. Produktet passer for et barn som veier opptil 22 kg eller opptil 4 år (avhengig av hva som kommer først).
9. For nyfødte anbefales det å bruke den laveste ryggposisjonen.
10. Hvis du vil løfte barnet ut av vognen eller plassere det i den, sørg for at parkeringsmekanismen er låst.
11. Maksimal tillatt belastning av kurven er 3 kg, for lommen på baksiden er det 0,2 kg Maksimal belastning på koppholderen er 0,5 kg.
12. Eventuell belastning festet til holderen og/eller baksiden av ryggstøtten og/eller på sidene av produktet vil påvirke stabiliteten til vognen.
13. Kun ett barn kan bruke produktet om gangen.
14. Ikke bruk tilbehør som ikke er godkjent av produsenten.
15. Bruk kun reservedeler levert eller anbefalt av produsenten.
16. Ikke bruk produktet i trapper.

Utfolding av barnevognen

1. Lås opp sikkerhetskroken. Ta tak i håndtaket og løft det for å folde ut vognen (1).

Merk følgende! Vær forsiktig når du folder ut vognen. Fare for å klemme fingeren!

2. Rett opp rammen til du hører et karakteristisk klikk av låsen (2).
3. Løft med begge hender og brett ut vognen til rammene er låst. Sjekk om vognen folder seg ut ordentlig og ikke foldes sammen automatisk (3).
4. Brett ut kalesjen (4).
5. Skyv hjulene inn i barnevognrammen.

Montering og demontering av bakhjul

- For å installere bakhjulene, skyv pinnen på plass (25).
- For å fjerne bakhjulene, trykk på den røde knappen under hjulet og skyv dem deretter ut (26).

Fjerning av forhjulene

Trykk på knappen på forhjulene og skyv dem ut av rammen.

Holder (5) (6)

- For å fjerne babyholderen, trykk på knappene på begge sider av holderen og trekk den ut.
- For å installere håndtaket, sett det inn til det låses.
- Håndtaket kan også tas av fra den ene siden og vippes, noe som gjør det lettere å sette barnet inn og ut av vognen.

Flaskeholder (7)

- Flaskeholderen festes til kroken. For å fjerne den, snu håndtaket opp ned og trykk på det til det låses opp.
- For å installere flaskeholderen, skyv den over kroken til den låses.

Kalesje (8)

For å brette kalesjen drar du forsiktig i den til den låser seg.

Justering av vinkelen på ryggstøtten

- For å senke ryggstøtten, trykk på knappen på baksiden av setet (9).
- For å heve ryggstøtten, trykk på knappen på baksiden av setet og trekk i beltet (10).

ADVARSEL: Dersom barnet ikke kan sitte selv, bør ryggstøtten settes i laveste posisjon slik at barnets posisjon er så nær liggende som mulig.

Sikkerhetsbelter (11) (12) (13)

1. For å feste fempunktsbeltene setter du endene av de øvre beltene til venstre og høyre, og setter dem deretter inn i spennen til du hører det karakteristiske klikket fra sikkerhetsanordningen.
2. Juster beltene til størrelsen på barnet.
3. For å løsne beltene, trykk på den røde knappen på spennen.

ADVARSEL: Bruk alltid sikkerhetsbelte.

Justering, montering og demontering av belter

- For å justere beltene, fjern spennen gjennom hullet i setet og sett den på ønsket sted.
- For å fjerne beltene, før spennen gjennom hullet i setet. Sett inn beltene igjen for montering.

Fotstøttejustering

- Hev fotstøtten for å endre posisjon.
- For å senke, ta tak i spaken på undersiden (14).

Parkeringsmekanisme (15)

Hvis du vil ta barnet ut av vognen eller sette det i den, sørg for at parkeringsmekanismen er låst. Trykk for å låse vognen. Løft for å låse opp.

Kurv (16)

Maksimal belastning av kurven under vognen er 3 kg.

Myggnett (17) (18) (19)

For å installere myggnettet, brett ut taket, sett på myggnettet og hekt det til barnevognens ramme som vist på bildene under.

Folding av barnevognen

1. Brett kalesjen. Flytt knappen på håndtaket til venstre og klem den (20).
2. Vognerammen vil folde seg sammen (21).
3. Trykk ned på vognen for å sikre at den er foldet sammen (22).
4. Hvis vognen ikke låste seg selv, fest den med spesialfestet (24).

Merk følgende! Hvorvidt rullestolen er selvsikrende avhenger av posisjonen til ryggstøtten. Når den er helt senket, skal sikkerhetskroken klikke på plass (23) av seg selv.

Vedlikehold og rengjøring

1. Daglig vedlikehold:

- Sjekk tilstanden til vognen regelmessig.
- Ikke plasser tunge gjenstander på vognen.
- Ikke bruk tilbehør som ikke følger med det originale settet.

2. Material rengjøring:

- Bruk en fuktig klut for å fjerne støv og lett smuss.
- Materialet kan vaskes for hånd med et mildt vaskemiddel i vann ved en maksimal temperatur på 30 °C.
- Materialet kan ikke vaskes i vaskemaskin, skal ikke kloreres, strykes, renses eller tørkes i tørketrommel.

- Materialet skal være tørt før gjenbruk.

3. Rengjøring av ramme:

- Rengjør rammen med en fuktig klut og mildt rengjøringsmiddel.
- Ikke bruk sterke vaskemidler.

Bildene er kun for illustrasjonsformål, det faktiske utseendet til produktene kan avvike fra det som vises på bildene.

DK

Kære kunde!
Hvis du har kommentarer eller spørgsmål om det produkt, du har købt, bedes du kontakte os: **help@lionelo.com**

Producent:
BrandLine Group Sp. z o. o.
A. Kręglewskiego 1, 61-248 Poznań, Polen

VIGTIGT! LÆS OMHYGGELIGT OG GEM TIL SENERE REFERENCE

ADVARSEL

1. Efterlad aldrig et barn uden opsyn.
2. Før brug sikr dig, at alle låseanordninger er aktiveret.
3. For at undgå personskade skal du sørge for, at barnet flyttes væk, når du folder produktet ud eller sammen.
4. Lad ikke dit barn lege med produktet.
5. Brug altid fastgørelsessystemet.
6. Kontroller før brug, at fastgørelsesanordningerne til liggedelen, barnestolen eller autostolen er korrekt fastgjort.
7. Produktet er ikke egnet til løb eller rulleskøjteløb.
8. Produktet er egnet til et barn på op til 22 kg eller op til 4 år (alt efter hvad der kommer først).

9. Den laveste ryglænsposition anbefales til nyfødte børn.
10. Hvis du vil tage dit barn ud af klapvognen eller sætte det i den, skal du sørge for, at parkeringsbremse er blokeret.
11. Den maksimale tilladte belastning af kurven er 3 kg, af lommen på bagsiden er 0,2 kg. Maksimal kopholderbelastning er 0,5 kg.
12. Eventuelle belastninger, der er fastgjort til håndtaget og/eller ryglænet og/eller produktets sider, vil påvirke klapvognens stabilitet.
13. Produktet kan kun bruges af ét barn ad gangen.
14. Brug ikke tilbehør, der ikke er godkendt af producenten.
15. Brug kun reservedele, der er leveret eller anbefalet af producenten.
16. Produktet må ikke anvendes på trapper.

Udfoldning af klapvogn

1. Lås sikkerhedskrogen op. Tag fat i håndtaget og løft det for at folde klapvognen ud (1).

Bemærk! Vær forsigtig, når du folder klapvognen ud. Risiko for fingerklemme!

2. Ret stellet op, indtil du hører det karakteristiske klik fra låsen (2).
3. Løft med begge hænder, og fold klapvognen ud, indtil rammene låses på plads. Kontroller, at klapvognen er foldet korrekt ud og ikke foldes sammen af sig selv (3).
4. Fold kalechen ud (4).
5. Skub hjulene ind i klapvognens stel.

Montering og demontering af baghjul

- For at montere baghjulene sættes stiften ind på det rette sted (25).
- For at demontere baghjulene skal du trykke på den røde knap, der er placeret under hjulet, og derefter skubbe dem ud (26).

Demontering af forhjulene

Tryk på knappen på de forreste hjul, og skub dem ud af stellet.

Frontbøjle (5) (6)

- For at fjerne frontbøjlen skal du trykke på knapperne på begge sider af frontbøjlen og trække den ud.

- For at montere frontbøjlen skal du indsætte den, indtil den låses på plads.
- Frontbøjlen kan også fjernes fra den ene side og vippes væk, så det er nemt at få dit barn ind og ud af klapvognen.

Flaskeholder (7)

- Flaskeholderen er fastgjort til en krog. For at fjerne den skal du vende flaskeholderen om og trykke ned på den, indtil den låses op.
- For at montere flaskeholderen skal du sætte den på krogen, indtil den låses på plads.

Kaleche (8)

Hvis du vil folde kalechen sammen, skal du trække forsigtigt i dem for at låse dem.

Justering af ryglænets vinkel

- For at sænke ryglænet skal du trykke på knappen på bagsiden af sædet (9).
- For at hæve ryglænet skal du trykke på knappen på bagsiden af sædet og trække i selen (10).

ADVARSEL: Hvis barnet ikke kan sidde op uden hjælp, skal ryglænet placeres i den laveste position, så barnets stilling er så tæt på at ligge ned som muligt.

Sikkerhedsseler (11) (12) (13)

1. For at fastgøre fempunktsselerne skal du placere enden af de øverste seler over den venstre og højre sele og derefter skubbe dem ind i spændet, indtil du hører det karakteristiske klik fra sikkerhedslåsen.
2. Tilpas selerne til barnets størrelse.
3. For at frigøre selerne tryk på den røde knap på spændet.

ADVARSEL: Brug altid sikkerhedsselerne.

Justering, montering og afmontering af selerne

- Hvis du vil justere selerne, skal du fjerne spændet gennem hullet i sædet og flytte det til den ønskede position.
- For at afmontere selerne skal du føre spændet gennem hullet i sædet. For at montere sæt selerne igen ind.

Justering af fodstøtten

- Løft fodstøtten for at ændre dens position.
- For at sænke den skal du tage fat i håndtaget på undersiden (14).

Parkeringsbremse (15(

Hvis du vil tage dit barn ud af klapvognen eller sætte det i den, skal du sørge for, at parkeringsbremse er blokeret. Tryk på for at blokere klapvognen. Løft for at låse op.

Opbevaringskurv (16)

Den maksimale belastning af kurven, der er placeret under klapvognen, er 3 kg.

Myggenet (17) (18) (19)

For at montere myggenettet skal du folde kalechen ud, sætte myggenettet på og hænge det fast på klapvognens stel som vist på billederne nedenfor.

Sammenfoldning af vognen

1. Fold kalechen. Flyt knappen på håndtaget til venstre, og tryk på det (20).
2. Klapvognens stel foldes sammen selv (21).
3. Tryk på vognen for at sikre at den er sammenfoldet korrekt (22).
4. Hvis klapvognen ikke har fastgjort sig selv, skal den fastgøres med den særlige fastgørelsesanordning (24).

Bemærk! Hvorvidt klapvognen fastgør sig selv, afhænger af ryglænets position. Når det er maksimalt sænket, skal sikkerhedskrogen selv springe på tilsvarende plads (23).

Vedligeholdelse og rensning

1. Daglig vedligeholdelse:

- Kontroller regelmæssigt klapvognens tilstand.
- Placer ikke tunge genstande på klapvognen.
- Brug ikke tilbehør, der ikke er inkluderet i det originale sæt.

2. Materialets rensning:

- Brug en fugtig klud til at fjerne støv og let snavs.
- Stoffet kan vaskes i hånden med et mildt vaskemiddel i vand ved en temperatur på højst 30 °C.

- Materialet kan ikke vaskes i maskine, må ikke kloreres, stryges, kemisk renses eller tørretumbles.
- Før genbrug skal materialet være tørt.

3. Rensning af stellet:

- Rengør stellet med en fugtig klud og et mildt rengøringsmiddel.
- Brug ikke stærke rengøringsmidler.

Billederne er kun til illustrative formål, og produkternes faktiske udseende kan afvige fra de viste billeder.

FI

Hyvä asiakas!
Jos sinulla on kommentteja tai kysymyksiä ostamastasi tuotteesta, ota meihin yhteyttä: **help@lionelo.com**

Valmistaja:
BrandLine Group Sp. z o. o. o.
A. Kręglewskiego 1, 61-248 Poznań, Puola

TÄRKEÄÄ! LUE HUOLELLISESTI JA SÄILYTÄ MYÖHEMPÄÄ KÄYTTÖÄ VARTEN.

VAROITUS

1. Älä koskaan jätä lasta ilman valvontaa.
2. Varmista, että kaikki lukituslaitteet on kytketty päälle ennen käyttöä.
3. Varmista loukkaantumisten välttämiseksi, että lapsi on siirretty poispäin, kun tuotetta puretaan tai taitetaan.
4. Älä anna lapsen leikkiä tällä tuotteella.
5. Käytä aina kiinnitysjärjestelmää.
6. Tarkista ennen käyttöä, että kantokopan, istuimen tai turvaistuimen kiinnityslaitteet on kiinnitetty oikein.

7. Tämä tuote ei sovellu juoksemiseen tai rullaluisteluun.
8. Tuote sopii enintään 22 kg painavalle tai 4-vuotiaalle lapselle (riippuen siitä, kumpi tulee ensin).
9. Vastasyntyneille suositellaan alinta selkänojan asentoa.
10. Jos haluat ottaa lapsesi pois rattaista tai laittaa hänet niihin, varmista, että pysäköintimekanismi on lukittu.
11. Korin suurin sallittu kuormitus on 3 kg, selkätaskun 0,2 kg. Kupinpidikkeen enimmäiskuorma on 0,5 kg.
12. Kaikki kahvaan ja/tai selkänojaan ja/tai tuotteen sivuille kiinnitetyt kuormat vaikuttavat vaunun vakauteen.
13. Tuotetta voi käyttää vain yksi lapsi kerrallaan.
14. Älä käytä lisävarusteita, joita valmistaja ei ole hyväksynyt.
15. Käytä vain valmistajan toimittamia tai suosittelemia varaosia.
16. Älä käytä tuotetta portaissa.

Vaunun avaaminen

1. Irrota turvakoukku. Tartu kahvasta ja nosta sitä vaunun (1) avaamiseksi.

Huomio! Ole varovainen, kun purat vaunua. Sormien puristumisvaara!

2. Suorista runkoa, kunnes kuulet lukon tyypillisen naksahduksen (2).
3. Nosta vaunua molemmin käsin ja taita vaunu kokoon, kunnes kehykset lukittuvat paikalleen. Tarkista, että vaunu avautuu oikein eikä taitu itsestään (3).
4. Avaa kuomu (4).
5. Työnnä pyörät vaunun runkoon.

Takapyörän kiinnitys ja irrotus

- Takapyörien asentamiseksi aseta tappi sopivaan paikkaan (25).
- Irrota takapyörät painamalla pyörän alapuolella olevaa punaista painiketta ja liu'uta ne sitten ulos (26).

Etupyörien irrottaminen

Paina etupyörissä olevaa painiketta ja liu'uta ne ulos kehyksestä.

Kahva (5) (6)

- Voit poistaa vauvanpidikkeen painamalla sen molemmilla puolilla olevia painikkeita ja vetämällä sen ulos.

- Aseta kahva paikalleen asettamalla se paikalleen, kunnes se lukittuu paikalleen.
- Kahva voidaan myös irrottaa toiselta puolelta ja kallistaa poispäin, jolloin lapsen on helppo nousta rattaisiin ja poistua niistä.

Pullonpidike (7)
- Pullonpidin on kiinnitetty koukkuun. Irrota se kääntämällä kahva ylösalaisin ja painamalla sitä alaspäin, kunnes se avautuu.
- Aseta pullonpidin koukkuun, kunnes se lukittuu paikalleen.

Katos (8)
Kun haluat taittaa kuomun kokoon, vedä sitä varovasti lukitukseen.

Selkänojan kulman säätö
- Laske selkänojaa painamalla istuimen selkänojassa olevaa painiketta (9).
- Nosta selkänojaa painamalla istuimen selkänojassa olevaa painiketta ja vetämällä hihnasta (10).

VAROITUS: Jos lapsi ei pysty istumaan ilman apua, selkänoja on asetettava alimpaan asentoon niin, että lapsen asento on mahdollisimman lähellä makuuasentoa.

Turvavyöt (11) (12) (13) (13)
1. Kiinnitä viisipistehihnat asettamalla yläremmien päät vasemman ja oikean remmin päälle ja liu'uta ne sitten solkeen, kunnes kuulet turvasalvan tyypillisen naksahduksen.
2. Säädä hihnat lapsen koon mukaan.
3. Vapauta hihnat painamalla soljen punaista painiketta.

VAROITUS: Käytä aina turvavyötä.

Hihnojen säätö, asennus ja irrotus
- Jos haluat säätää hihnoja, irrota solki istuimessa olevan reiän läpi ja aseta se uudelleen haluttuun asentoon.
- Jos haluat irrottaa hihnat, työnnä solki istuimessa olevan reiän läpi. Asenna hihnat takaisin paikalleen kokoonpanoa varten.

Jalkatuen säätö

- Nosta jalkatukea sen asennon muuttamiseksi.
- Laske alas tarttumalla alapuolella olevaan vipuun (14).

Pysäköintimekanismi (15)

Jos haluat ottaa lapsesi pois rattaista tai laittaa hänet niihin, varmista, että pysäköintimekanismi on lukittu. Paina lukitaksesi vaunun. Nosta avataksesi lukituksen.

Säilytyskori (16)

Vaunun alla olevan korin enimmäiskuorma on 3 kg.

Hyttysverkko (17) (18) (19)

Hyttysverkon asentamiseksi avaa kuomu, kiinnitä hyttysverkko ja kiinnitä se lastenvaunun runkoon alla olevien kuvien mukaisesti.

Lastenvaunujen taittaminen

1. Taita kuomu. Siirrä kahvassa olevaa painiketta vasemmalle ja purista sitä (20).
2. Pyörätuolin runko taittuu kokoon itsestään (21).
3. Kiristä vaunu varmistaaksesi, että se on koottu oikein (22).
4. Jos vaunu ei ole kiinnittynyt, kiinnitä se erityisellä kiinnikkeellä (24).

Huomio! Vaunun kiinnittyminen riippuu selkänojan asennosta. Kun turvakoukku on laskettu maksimiinsa, sen pitäisi ponnahtaa itsestään paikalleen (23).

Huolto ja puhdistus

1. Päivittäinen huolto:

- Tarkista vaunun kunto säännöllisesti.
- Älä aseta raskaita esineitä vaunun päälle.
- Älä käytä lisävarusteita, jotka eivät sisälly alkuperäiseen pakettiin.

2. Materiaalin puhdistus:

- Poista pöly ja kevyt lika kostealla liinalla.
- Kangas voidaan pestä käsin miedolla pesuaineella vedessä, jonka lämpötila on enintään 30 °C.
- Materiaalia ei voi pestä koneessa, sitä ei saa kloorata, silittää, kuivapestä eikä kuivata.

- Ennen uudelleenkäyttöä materiaalin on oltava kuivaa.

3. Rungon puhdistaminen:

- Puhdista runko kostealla liinalla ja miedolla pesuaineella.
- Älä käytä voimakkaita pesuaineita.

Kuvat ovat vain havainnollistavia, tuotteiden todellinen ulkonäkö voi poiketa kuvissa esitetystä.

PT

Prezado cliente!
Se tiver quaisquer comentários ou perguntas sobre o produto que adquiriu, contacte-nos: **@help@lionelo.com**

Fabricante:
BrandLine Group Sp. z o.o.
A. Kręglewskiego 1, 61-248 Poznań, Polónia

IMPORTANTE! LEIA CUIDADOSAMENTE E GUARDE PARA REFERÊNCIA FUTURA

AVISOS

1. Nunca deixe a criança abandonada.
2. Verifique se todos os pontos de encaixe estão bem fixos antes de usar o produto.
3. Para evitar ferimento assegure-se que o seu filho está afastado, do produto, enquanto o abre e fecha.
4. Não deixe que a criança brinque com este produto.
5. Utilize o cinto de segurança sempre que o seu filho estiver no assento.
6. Verifique se alcofa, o assento reversível ou o assento auto estão correctamente encaixados antes de usar o produto.
7. Não é conveniente utilizar este produto aquando da realização

de patinagem ou corrida.

8. O produto é adequado para uma criança com peso até 22 kg ou até 4 anos (consoante o que ocorrer primeiro).
9. Para os recém-nascidos, é aconselhável a posição mais baixa do encosto.
10. Se pretender retirar ou colocar a criança no carrinho, certifique-se de que o mecanismo de estacionamento está bloqueado.
11. A carga máxima admissível para o cesto é de 3 kg, para a bolsa na parte de trás é de 0,2 kg. A carga máxima do porta-copos é de 0,5 kg.
12. Quaisquer cargas fixadas na pega e/ou no encosto e/ou nos lados do produto afetarão a estabilidade do carrinho.
13. O produto só pode ser utilizado por uma criança de cada vez.
14. Não utilizar acessórios que não tenham sido aprovados pelo fabricante.
15. Utilizar apenas as peças sobresselentes fornecidas ou recomendadas pelo fabricante.
16. Não utilizar o produto em escadas.

Desdobrar o carrinho

1. Desbloquear o gancho de segurança. Agarrar na pega e levantá-la para desdobrar o carrinho (1).

Atenção! Cuidado ao desdobrar o carrinho. Risco de entalação dos dedos!

2. Endireitar a estrutura até ouvir o clique caraterístico do mecanismo de bloqueio (2).
3. Levantar com as duas mãos e desdobrar o carrinho até as armações encaixarem. Verificar se o carrinho se desdobra corretamente e se não se dobra sozinho (3).
4. Desdobrar a capota (4).
5. Introduzir as rodas na estrutura do carrinho

Montagem e desmontagem da roda traseira

- Para montar as rodas traseiras, insira o pino no sítio adequado (25).
- Para retirar as rodas traseiras, pressione o botão vermelho situado por baixo da roda e, em seguida, deslize-as para fora (26).

Desmontagem das rodas dianteiras

Pressione o botão situado nas rodas dianteiras e deslize-as para fora da estrutura.

Pega (5) (6)

- Para retirar o suporte para bebés, prima os botões de ambos os lados e puxe-o para fora.
- Para encaixar a pega, introduza-a até ficar bloqueada no lugar.
- A pega também pode ser retirada de um dos lados e inclinada, facilitando a entrada e saída da criança do carrinho.

Porta-biberões (7)

- O porta-biberões está preso a um gancho. Para a retirar, vire a pega ao contrário e pressione-a para baixo até a desbloquear.
- Para encaixar o porta-biberões, coloque-o no gancho até encaixar no lugar.

Capota (8)

Para dobrar a capota puxe-o com cuidado até bloquear.

Ajuste do ângulo do encosto

- Para baixar o encosto, pressione o botão situado nas costas do assento (9).
- Para levantar o encosto, pressione o botão nas costas do assento e puxe o cinto (10).

ADVERTÊNCIA Se a criança não se conseguir sentar sem ajuda, o encosto deve ser colocado na posição mais baixa, de forma a que a posição da criança seja o mais próxima possível da deitada.

Cintos de segurança (11) (12) (13)

1. Para apertar o cinto de segurança de cinco pontos, coloque a extremidade das correias superiores sobre os esquerdo e direito e, em seguida, faça-as deslizar para dentro da fivela até ouvir o clique caraterístico do fecho de segurança.
2. Ajustar o cinto ao tamanho da criança.
3. Para soltar o cino, pressione o botão vermelho na fivela.

ADVERTÊNCIA: Utilizar sempre o cinto de segurança.
Ajuste, instalação e remoção do cinto

- Para ajustar o cinto, retire a fivela através do orifício no assento e reposicione-a na posição pretendida.

- Para retirar o cinto, passe a fivela de fecho pelo orifício do assento. Para a instalação, voltar a colocar o cinto.

Ajuste do apoio para os pés

- Levantar o apoio para os pés para alterar a sua posição.
- Para baixar, agarrar a alavanca, situada na parte inferior (14).

Mecanismo de estacionamento (15)

Se pretender retirar ou colocar a criança no carrinho, certifique-se de que o mecanismo de estacionamento está bloqueado. Pressionar para bloquear o carrinho. Levantar para desbloquear.

Cesto de armazenamento (16)

A carga máxima do cesto, situado por baixo do carrinho, é de 3 kg.

Rede mosquiteira (17) (18) (19)

Para colocar a rede mosquiteira, desdobre a capota, aplique a rede mosquiteira e prenda-a à estrutura do carrinho de bebé, como indicado nas imagens abaixo.

Dobrar o carrinho de bebé

1. Dobrar a capota. Deslocar o botão da pega para a esquerda e apertar (20).
2. A estrutura do carrinho de bebé dobra-se sozinha (21).
3. Apertar o carrinho para verificar se está corretamente montado (22).
4. Se o carrinho não se tiver fixado, fixe-o com o fixador especial (24).

Atenção! A fixação do carrinho depende da posição do encosto. Quando baixado até ao máximo, o gancho de segurança deve saltar espontaneamente para o seu lugar (23).

Manutenção e limpeza

1. Manutenção diária:

- Inspecionar regularmente o estado do carrinho.
- Não colocar objetos pesados sobre o carrinho.
- Não utilize acessórios que não estejam incluídos no equipamento original.

2. Limpeza do material:

- Utilize um pano húmido para remover o pó e a sujidade ligeira.

- O tecido pode ser lavado à mão com um detergente suave em água a uma temperatura máxima de 30°C.
- O material não pode ser lavado na máquina, não deve ser clorado, passado a ferro, limpo a seco ou secado na máquina.
- Antes de ser reutilizado, o material deve estar seco.

3. Limpeza da estrutura:

- Limpar a estrutura com um pano húmido e um detergente suave.
- Não utilizar detergentes fortes.

As imagens são meramente ilustrativas, o aspeto real dos produtos pode diferir do apresentado nas imagens.

GR

Αγαπητέ Πελάτη!
Εάν έχετε οποιαδήποτε σχόλια ή ερωτήσεις σχετικά με το προϊόν που αγοράσατε, παρακαλούμε επικοινωνήστε μαζί μας: **help@lionelo.com**

Κατασκευαστής:
BrandLine Group Sp. z o. o.
A. Kręglewskiego 1, 61-248 Poznań, Πολωνία

ΣΗΜΑΝΤΙΚΟ - ΔΙΑΒΑΤΕ ΠΡΟΣΕΚΤΙΚΑ ΤΙΣ ΟΔΗΓΙΕΣ ΚΑΙ ΦΥΛΑΞΤΕ ΤΕΣ ΓΙΑΤΙ ΜΠΟΡΕΙ ΝΑ ΤΙΣ ΧΡΕΙΑΣΤΕΙΤΕ ΣΤΟ ΜΕΛΛΟΝ ΠΡΟΕΙΔΟΠΟΙΗΣΗ:

1. Μην αφήνετε ποτέ το παιδί σας χωρίς επιτήρηση.
2. Βεβαιωθείτε ότι έχουν ενεργοποιηθεί όλες οι διατάξεις ασφάλισης πριν από τη χρήση.
3. Για την αποφυγή τραυματισμών, απομακρύνετε το παιδί σας κατά το δίπλωμα και το ξεδίπλωμα του προϊόντος αυτού.
4. Μην αφήνετε το παιδί σας να παίζει με το προϊόν αυτό.

5. Χρησιμοποιείτε πάντα το σύστημα πρόσδεσης.
6. Βεβαιωθείτε ότι οι διατάξεις σύνδεσης του καροτσιού ή του καθίσματος ή του καθίσματος αυτοκινήτου έχουν τοποθετηθεί σωστά πριν από τη χρήση.
7. Μη χρησιμοποιείτε το προϊόν αυτό όταν κάνετε τζόκινγκ.
8. Αυτό το προϊόν είναι κατάλληλο για παιδιά με βάρος έως 22 κιλά ή ηλικίας έως 4 ετών (ανάλογα με ποιο από τα δύο λάβει χώρα νωρίτερα).
9. Για τα νεογέννητα συνιστάται η χρήση της χαμηλότερης θέση της πλάτης.
10. Εάν θέλετε να βγάλετε το παιδί σας από το καροτσάκι ή να το τοποθετήσετε μέσα, βεβαιωθείτε ότι ο μηχανισμός στάθμευσης είναι κλειδωμένος.
11. Η μέγιστη επιτρεπόμενη χωρητικότητα φορτίου του καλαθιού είναι 3 κιλά.
12. Οποιοδήποτε φορτίο προσαρτημένο στη λαβή ή/και στην πλάτη ή/και στα πλαϊνά του καροτσιού επηρεάζει τη σταθερότητα.
13. Το καροτσάκι έχει σχεδιαστεί για χρήση από ένα παιδί κάθε φορά.
14. Δεν πρέπει να χρησιμοποιούνται αξεσουάρ που δεν συνιστώνται από τον κατασκευαστή.
15. Επιτρέπεται η χρήση ανταλλακτικών που παρέχονται αποκλειστικά από τον κατασκευαστή.
16. Μη χρησιμοποιείτε το προϊόν σε σκάλες.

Άνοιγμα του καροτσιού

1. Ανοίξε το άγκιστρο ασφαλείας. Πιάστε τη λαβή και ανασηκώστε την για να ανοίξετε το καρότσι (1).

Προσοχή! Να είστε προσεκτικοί ανοίγοντας το καρότσι. Κίνδυνος εγκλωβισμού δακτύλου.

2. Ισιώστε το πλαίσιο μέχρι να ακούσετε το χαρακτηριστικό κλικ της κλειδαριάς (2).
3. Σηκώστε και με τα δύο χέρια και ξεδιπλώστε το καρότσι μέχρι

να ασφαλίσουν τα πλαίσια. Ελέγξτε εάν το καρότσι έχει ανοίξει σωστά και δεν κλείνει από μόνο του (3).

4. Ανοίξτε το στέγαστρο (4).
5. Σύρετε τους τροχούς μέσα στο πλαίσιο του καροτσιού.

Εγκατάσταση και απεγκατάσταση πίσω τροχών

- Για να τοποθετήσετε τους πίσω τροχούς, εισάγετε τον πείρο στη θέση του (25).
- Για να αφαιρέσετε τους πίσω τροχούς, πατήστε το κόκκινο κουμπί που βρίσκεται κάτω από τον τροχό και στη συνέχεια σύρετέ τον προς τα έξω (26).

Απεγκατάσταση εμπρόσθιων τροχών

Πατήστε το κουμπί στους μπροστινούς τροχούς και τραβήξτε τους έξω από το πλαίσιο.

Λαβή (5) (6)

- Για να αφαιρέσετε την παιδική χειρολαβή, πατήστε τα κουμπιά και στις δύο πλευρές της και τραβήξτε την προς τα έξω.
- Για να τοποθετήσετε τη λαβή, τοποθετήστε την μέχρι να ασφαλίσει.
- Μπορείτε επίσης να αφαιρέστε μόνο τη μία πλευρά της λαβής και να την γείρετε, διευκολύνοντας την είσοδο και την έξοδο του παιδιού από το καρότσι.

Λαβή μπουκαλιού (7)

- Η θήκη μπουκαλιού είναι στερεωμένη σε ένα άγκιστρο. Για να την αφαιρέσετε, γυρίστε τη λαβή ανάποδα και πιέστε την μέχρι να ξεκλειδώσει.
- Για να τοποθετήσετε τη λαβή μπουκαλιού, τοποθετήστε την στο άγκιστρο μέχρι να ασφαλίσει στη θέση της.

Στέγαστρο (8)

Για να διπλώσετε το στέγαστρο, τραβήξτε το απαλά μέχρι να ασφαλίσει

Ρύθμιση γωνίας στηρίγματος πλάτης

- Για να χαμηλώσετε την πλάτη, πιέστε το κουμπί που βρίσκεται στο πίσω μέρος του καθίσματος (εικ. 9).
- Για να σηκώσετε την πλάτη, πιέστε το κουμπί που βρίσκεται στο πίσω μέρος του καθίσματος και τραβήξτε τον ιμάντα (εικ. 9).

ΠΡΟΕΙΔΟΠΟΙΗΣΗ: Εάν το παιδί δεν είναι ακόμη σε θέση να καθίσει από μόνο του, η πλάτη θα πρέπει να τοποθετηθεί στη χαμηλότερη θέση, έτσι ώστε η στάση του παιδιού να είναι όσο το δυνατόν πιο κοντά στην ξαπλωτή.

Ζώνες ασφαλείας (11) (12) (13)

1. Για κουμπώσετε τις ζώνες ασφαλείας πέντε σημείων, τοποθετήστε το άκρο των επάνω ζωνών επάνω στην αριστερή και την δεξιά ζώνη και έπειτα εισάγετέ τις στην πόρπη μέχρι να ακούσετε το χαρακτηριστικό κλικ κλειδώματος.
2. Προσαρμόστε τις ζώνες στο ανάστημα του παιδιού.
3. Ξεκουμπώστε τις ζώνες ασφαλείας πατώντας το κόκκινο κουμπί στην πόρπη.

ΠΡΟΕΙΔΟΠΟΙΗΣΗ: Χρησιμοποιείτε πάντα τις ζώνες ασφαλείας.

Ρύθμιση, εγκατάσταση και απεγκατάσταση των ζωνών.

- Για να ρυθμίσετε τις ζώνες, αφαιρέστε την πόρπη από το άνοιγμα στο κάθισμα και τοποθετήστε την στο επιθυμητό σημείο.
- Για να αφαιρέσετε τις ζώνες, περάστε την πόρπη μέσα από το άνοιγμα του καθίσματος. Για εγκατάσταση, εισάγετε ξανά τις ζώνες.

Ρύθμιση υποπόδιου

- Σηκώστε το υποπόδιο για να του αλλάξετε θέση.
- Για νατο κατεβάσετε, πιάστε το μοχλό που βρίσκεται στο κάτω μέρος (14).

Μηχανισμός στάθμευσης (15)

Εάν θέλετε να βγάλετε το παιδί σας από το καροτσάκι ή να το τοποθετήσετε μέσα, βεβαιωθείτε ότι ο μηχανισμός στάθμευσης είναι κλειδωμένος. Πατήστε για να κλειδώσετε το καρότσι. Σηκώστε για να ξεκλειδώσετε.

Καλάθι για φύλαξη (16)
Το μέγιστο φορτίο του καλαθιού που βρίσκεται κάτω από το καρότσι είναι 3 κιλά.

Κουνουπιέρα (17) (18) (19)
Για να τοποθετήσετε την κουνουπιέρα, ανοίξτε το στέγαστρο, βάλτε από πάνω την κουνουπιέρα και στερεώστε την στο πλαίσιο του καροτσιού όπως δείχνουν οι παρακάτω φωτογραφίες.

Κλείσιμο του καροτσιού

1. Κλείστε το στέγαστρο Σύρετε το κουμπί στη λαβή προς τα αριστερά και πιέστε το (20).
2. Το πλαίσιο του καροτσιού θα διπλωθεί από μόνο του (21).
3. Πιέστε το καροτσάκι για να βεβαιωθείτε ότι έχει κλείσει σωστά.
4. Εάν το καρότσι δεν έχει κλείσει από μόνο του, ασφαλίστε το με την ειδική κλειδαριά (24).

Προσοχή! Το εάν το καρότσι θα κλείσει από μόνο του εξαρτάται από τη θέση της πλάτης του καθίσματος. Όταν η πλάτη έχει χαμηλώσει πλήρως, το άγκιστρο ασφαλείας θα πρέπει να κουμπώσει αυτόματα στη θέση του (23).

Συντήρηση και καθαρισμός

1. Καθημερινή συντήρηση:
- Ελέγχετε τακτικά την κατάσταση του καροτσιού.
- Μην τοποθετείτε βαριά αντικείμενα στο καρότσι.
- Μη χρησιμοποιείτε αξεσουάρ που δεν περιλαμβάνονται στο αρχικό σετ.

2. Καθαρισμός υφάσματος:
- Χρησιμοποιήστε ένα υγρό πανί για να αφαιρέσετε τη σκόνη και την ελαφριά ρύπανση.
- Το ύφασμα μπορεί να πλυθεί στο χέρι με ένα ήπιο απορρυπαντικό σε νερό σε μέγιστη θερμοκρασία 30°C.
- Το ύφασμα δεν επιτρέπεται να πλυθεί σε πλυντήριο ρούχων, δεν πρέπει να χλωριωθεί, να σιδερωθεί, να υποστεί χημικό καθαρισμό ή να στεγνωθεί σε στεγνωτήριο.

- Το ύφασμα πρέπει να είναι στεγνό πριν την επαναχρησιμοποίηση.

3. Καθαρισμός πλαισίου:

- Καθαρίστε το πλαίσιο με ένα υγρό πανί και ήπιο απορρυπαντικό.
- Μην χρησιμοποιείτε ισχυρά απορρυπαντικά.

ι φωτογραφίες είναι μόνο για ενδεικτικούς σκοπούς, η πραγματική εμφάνιση των προϊόντων μπορεί να διαφέρει από αυτή που απεικονίζεται στις εικόνες.

EE

Lugupeetud kliendid!

Kui teil on ostetud toote kohta mis tahes märkusi või küsimusi, võtke meiega ühendust aadressil **help@lionelo.com.**

Tootja:

BrandLine Group Sp. z o.o.
A. Kręglewskiego 1, 61-248 Poznań, Poola

TÄHTIS! LUGEGE HOOLIKALT JA HOIDKE ALLES EDASPIDISEKS KASUTAMISEKS

HOIATUS

1. Ärge kunagi jätke last järelevalveta.

2. Veenduge, et kõik nõutavad lukustusseadmed oleksid enne kasutamist korralikult rakendatud.

3. Vigastuste vältimiseks veenduge, et laps on selle toote kokkupanemise ja lahtivõtmise ajal sellest eemal.

4. Ärge lubage lapsel selle tootega mängida.

5. Kasutage alati turvasüsteemi.

6. Kontrollige enne kasutamist, et lapsevankri korpuse või istmesektsiooni või autoistme kinnitamise seadmed oleksid korralikult rakendatud.

7. See toode ei ole sobiv kasutamiseks jooksmise või uisutamise ajal.

8. Toode sobib lapsele kehakaaluga kuni 22 kg või vanuses kuni

4 aastat (olenevalt sellest, kumb saabub varem).

9. Vastsündinute puhul on soovitatav kasutada madalaimat seljatoe asendit.
10. Kui soovite lapse kärust välja või sinna sisse tõsta, veenduge, et parkimismehhanism on lukustatud.
11. Korvi suurim lubatud koormus on 3 kg, tagataskul – 0,2 kg. Topsihoidiku suurim koormus on 0,5 kg.
12. Käepideme ja/või seljatoe tagaküljele ja/või toote külgedele kinnitatud koormused mõjutavad käru stabiilsust.
13. Toodet võib korraga kasutada ainult üks laps.
14. Ärge kasutage tarvikuid, mida tootja pole heaks kiitnud.
15. Kasutage eranditult tootja tarnitud või soovitatud varuosi.
16. Ärge kasutage toodet treppidel.

Käru lahtivoltimine

1. Avage turvakonksu lukustus. Käru lahtivoltimiseks haarake lükkesangast ja tõstke see üles (1).

Tähelepanu! Olge käru lahtivoltimise ajal ettevaatlik. Sõrmede muljumise oht!

2. Tõmmake raam sirgeks, kuni kuulete lukustusele iseloomulikku klõpsatust (2).
3. Tõstke käru kahe käega üles ja avage, kuni raamid oma kohale lukustuvad. Kontrollige, kas käru on korralikult lahti volditud ega lähe ise automaatselt kokku (3).
4. Voltige lahti varikatus (4).
5. Lükake rattad käruraami sisse.

Tagarataste paigaldamine ja mahamonteerimine

- Tagarataste paigaldamiseks sisestage tihvt vastavasse kohta (25).
- Tagarataste mahamonteerimiseks vajutage ratta all asuvat punast nuppu ja tõmmake seejärel ratas välja (26).

Esirataste mahamonteerimine

Vajutage esiratastel asuvat nuppu ja tõmmake rattad välja.

Käepide (5) (6)

- Lapse käepideme mahamonteerimiseks vajutage selle mõlemal küljel asuvaid nuppe ja tõmmake käepide välja.

- Käepideme paigaldamiseks sisestage see kuni lukustumiseni.
- Käepidet saab eemaldada ka ühelt küljelt ja kallutada, mis hõlbustab lapse kärusse asetamist ja sealt välja võtmist.

Pudelihoidik (7)

- Pudelihoidik on kinnitatud konksu külge. Selle mahamonteerimiseks pöörake hoidik tagurpidi ja vajutage seda, kuni lukustus avaneb.
- Pudelihoidiku paigaldamiseks asetage see konksule, kuni see paigale lukustub.

Varikatus (8)

Varikatuse kokkuvoltimiseks tõmmake seda õrnalt, kuni see lukustub.

Seljatoe kaldenurga reguleerimine

- Seljatoe langetamiseks vajutage istme tagaosas asuvat nuppu (9).
- Seljatoe tõstmiseks vajutage istme tagaosas asuvat nuppu ja tõmmake rihma (10).

HOIATUS: Kui laps ei suuda iseseisvalt istuda, tuleb seljatugi asetada kõige madalamasse asendisse nii, et lapse asend oleks võimalikult lähedane lamamisasendile.

Turvavööd (11) (12) (13)

1. Viiepunktiliste turvavööde kinnitamiseks asetage ülemiste rihmade ots üle vasak- ja parempoolse rihma ning lükake need seejärel pandlasse, kuni kuulete iseloomulikku klõpsatust.
2. Reguleerige rihmad vastavalt lapse suurusele.
3. Turvavööde lahtivõtmiseks vajutage pandlal olevat punast nuppu.

HOIATUS: Kasutage turvavööd alati.

Turvavööde reguleerimine, paigaldamine ja mahamonteerimine

- Rihmade reguleerimiseks võtke pannal istmes oleva ava kaudu välja ja sisestage see valitud kohta.
- Turvavööde mahamonteerimiseks lükake pannal läbi istmes oleva ava. Paigaldamiseks sisestage turvavööd uuesti.

Jalatoe reguleerimine

- Tõstke jalatuge selle asendi muutmiseks ülespoole.
- Langetamiseks haarake allosas asuvast hoovast (14).

Parkimismehhanism (15)

Kui soovite lapse kärust välja või sinna sisse tõsta, veenduge, et parkimismehhanism on lukustatud. Käru lukustamiseks vajutage lukku. Lukustuse avamiseks tõstke need üles.

Hoiukorv (16)

Käru all paikneva korvi suurim koormus on 3 kg.

Sääsevõrk (17) (18) (19)

Sääsevõrgu paigaldamiseks voltige varikatus lahti, pange sääsevõrk peale ja kinnitage see käruraami külge nii nagu on näidatud allolevatel fotodel.

Käru kokkuvoltimine

1. Voltige varikatus kokku. Liigutage lükkesangal asuvat nuppu vasakule ja vajutage seda (20).
2. Käruraam läheb automaatselt kokku (21).
3. Vajutage käru, et veenduda, et see on nõuetekohaselt kokku volditud (22).
4. Kui käru ei ole automaatselt lukustunud, kinnitage see spetsiaalse sulguriga (24).

Tähelepanu! See, kas käru automaatselt lukustub, sõltub seljatoe asendist. Kui turvakonks on täielikult alla lastud, peaks see automaatselt oma kohale klõpsama (23).

Hooldamine ja puhastamine

1. Igapäevane hooldus:

- Kontrollige korrapäraselt käru seisukorda.
- Ärge asetage kärule raskeid esemeid.
- Ärge kasutage tarvikuid, mis ei kuulu originaalkomplekti.

2. Kanga puhastamine:

- Kasutage tolmu ja kerge mustuse eemaldamiseks niisket lappi.
- Kangast võib pesta käsitsi õrnatoimelise pesuvahendiga veetemperatuuril kuni 30 °C.
- Kangast ei tohi pesta pesumasinas, seda ei tohi kloorida, triikida, keemiliselt puhastada ega kuivatis kuivatada.

- Enne uuesti kasutamist peab kangas olema kuiv.

3. Raami puhastamine:

- Puhastage raami niiske lapi ja õrnatoimelise puhastusvahendiga.
- Ärge kasutage tugevatoimelisi puhastusvahendeid.

Fotod on illustratiivsed, toodete tegelik välimus võib erineda fotodel kujutatust.

Cienījamais klient!
Ja jums ir kādas atsauksmes vai jautājumi par produktu, sazinieties ar mums:
help@lionelo.com

Ražotājs:
BrandLine Group Sp. z o.o.
A. Kręglewskiego 1, 61-248 Poznań, Polija

SVARĪGI! PIRMS LIETOŠANAS UZMANĪGI IZLASIET ŠO INSTRUKCIJU, UN VĒLĀK TO TURIET PA ROKAI, LAI BŪTU KUR IESKATĪTIES BRĪDINĀJUMS

1. Neatstājiet bērnu bez uzraudzības.
2. Pirms lietošanas noteikti jāiedarbina visas bloķējošās ierīces.
3. Lai nepieļautu traumu risku, atlokot un salokot šo izstrādājumu bērnam noteikti jāatrodas drošā atstatumā no tā.
4. Neļaujiet bērnam spēlēties ar šo izstrādājumu.
5. Vienmēr lietojiet aizsardzības sistēmu.
6. Pirms lietošanas pārbaudiet, vai ratiņu korpuss vai sēdekļa bloks, vai automašīnas sēdeklīša piestiprināšanas ierīces ir pareizi iestatītas.
7. Šis izstrādājums nav piemērots skriešanai vai slidošanai.
8. Produkts ir paredzēts bērniem ar ķermeņa svaru līdz 22 kg vai no 4 gadu vecuma (atkarībā no tā, kas notiek agrāk).

9. Jaundzimušajiem ieteicams izmantot zemāko atzveltnes pozīciju.
10. Ja vēlaties izņemt bērnu no ratiņiem vai ievietot tos ratiņos, pārliecinieties, vai stāvēšanas mehānisms ir bloķēts.
11. Groza maksimālā pieļaujamā slodze ir 3 kg, aizmugurējās akabatas - 0,2 kg. Krūzes turētāja maksimālā slodze ir 0,5 kg.
12. Jebkādi priekšmeti, kas piestiprināti pie roktura un / vai atzveltnes aizmugurē un / vai produkta sānos ietekmē ratiņu stabilitāti.
13. Vienlaikus produktu var lietot tikai viens bērns.
14. Neizmantojiet piederumus, kurus nav apstiprinājis ražotājs.
15. Lietojiet tikai ražotāja piegādātās vai ieteicamās rezerves daļas.
16. Neizmantojiet produktu uz kāpnēm.

Ratiņu atlocīšana

1. Atbloķējiet drošības ķi. Satveriet rokturi un paceliet to, lai atlocītu ratiņus (1).

Uzmanību! Esiet uzmanīgi, atlokot ratiņus. Pirkstu saspiešanas risks!

2. Iztaisnojiet rāmi, līdz dzirdat raksturīgo fiksēšanas klikšķi (2).
3. Paceliet ar abām rokām un atlociet ratiņus, līdz rāmji nofiksējas. Pārbaudiet, vai ratiņi ir pareizi atlocīti un vai tie nesalokās paši (3).
4. Atlociet jumtiņu (4).
5. Ievietojiet riteņus ratiņu rāmī.

Aizmugurējo riteņu montāža un demontāža

- Lai uzstādītu aizmugurējos riteņus, ievietojiet tapu attiecīgajā vietā (25).
- Lai noņemtu aizmugurējos riteņus, nospiediet sarkano pogu, kas atrodas zem riteņa, un pēc tam izvelciet tos (26).

Priekšējo riteņu demontāža

Nospiediet pogu, kas atrodas uz priekšējiem riteņiem, un izvelciet tos no rāmja.

Rokturis (5) (6)

- Lai noņemtu bērna rokturi, nospiediet pogas abās tā pusēs un izvelciet to.
- Lai uzstādītu rokturi, ievietojiet to, līdz tas nofiksējas.
- Rokturi var arī noņemt no vienas puses un atvilkt, tādējādi atvieglojot bērna ievietošanu ratiņos un izņemšanu no tiem.

Pudeles turētājs (7)

- Pudeles turētājs ir piestiprināts pie āķa. Lai to noņemtu, pagrieziet rokturi otrādi un nospiediet uz to, līdz tas atfiksējas.
- Lai uzstādītu pudeles turētāju, uzvelciet to uz āķa, līdz tas fiksējas.

Jumtiņš (8)

Lai salocītu jumtiņu, viegli pavelciet to, lai bloķētu.

Atzveltnes leņķa regulēšana

- Lai nolaistu atzveltni, nospiediet pogu sēdekļa aizmugurē (9).
- Lai paceltu atzveltni, nospiediet pogu sēdekļa aizmugurē un pavelciet siksnu (10).

BRĪDINĀJUMS: Ja bērns prot patstāvīgi sēdēt, atzveltne jānovieto zemākajā pozīcijā, lai bērna stāvoklis būtu pēc iespējas tuvāks guļus stāvoklim.

Drošības siksnas (11) (12) (13)

1. Lai piesprādzētu piecu punktu siksnas, novietojiet augšējo siksnu galu pār kreiso un labo siksnu, pēc tam iebīdiet tās sprādzē, līdz atskan klikšķis.
2. Pielāgojiet siksnas atbilstoši bērna izmēram.
3. Lai atsprādzētu drošības siksnas, nospiediet sarkano pogu uz sprādzes.

BRĪDINĀJUMS: Vienmēr izmantojiet drošības siksnas.

Siksnu regulēšana, uzstādīšana un noņemšana

- Lai noregulētu siksnas, izņemiet sprādzi caur atveri sēdeklī un pārvietojiet vēlamajā vietā.
- Lai noņemtu siksnas, izvelciet sprādzi caur caurumu sēdeklī. Lai uzstādītu, atkārtoti ievietojiet siksnas.

Kāju balsta regulēšana

- Paceliet kāju balstu, lai mainītu tā stāvokli.
- Lai nolaistu, satveriet sviru, kas atrodas apakšpusē (14).

Stāvēšanas mehānisms (15)

Ja vēlaties izņemt bērnu no ratiņiem vai ievietot tos ratiņos, pārliecinieties, vai stāvēšanas mehānisms ir bloķēts. Nospiediet, lai bloķētu ratiņus. Paceliet, lai atbloķētu.

Uzglabāšanas grozs (16)
Zem ratiņiem esošā groza maksimālā slodze ir 3 kg.

Moskītu tīkls (17) (18) (19)
Lai uzstādītu moskītu tīklu, atlociet jumtiņu, uzvelciet moskītu tīklu un piestipriniet to pie bērnu ratiņu rāmja, kā parādīts attēlā zemāk.

Ratiņu salocīšana

1. Salieciet jumtiņu. Pabīdiet pogu uz roktura pa kreisi un saspiediet to (20).
2. Ratiņu rāmis salocīsies automātiski (21).
3. Piespiediet ratiņus, lai pārliecinātos, ka tie ir pareizi salocīti (22).
4. Ja ratiņi nav nofiksējušies, nostipriniet tos ar īpašu aizdari (24).

Uzmanību! Tas, vai rati nofiksējas, ir atkarīgs no atzveltnes stāvokļa. Kad tā ir pilnībā nolaista, drošības āķim automātiski jānofiksējas vietā (23).

Kopšana un tīrīšana

1. Ikdienas apkope:
- Regulāri pārbaudiet ratiņu stāvokli.
- Nenovietojiet uz ratiņiem smagus priekšmetus.
- Neizmantojiet piederumus, kas nav iekļauti oriģinālajā komplektā.

2. Auduma tīrīšana:
- Putekļu un vieglu netīrumu noņemšanai izmantojiet mitru drānu.
- Audumu var mazgāt ar rokām ar maigu mazgāšanas līdzekli ūdenī, kura temperatūra nepārsniedz 30°C.
- Audumu nevar mazgāt veļas mašīnā, to nedrīkst hlorēt, gludināt, ķīmiski tīrīt vai žāvēt veļas žāvētājā.
- Pirms atkārtotas lietošanas materiālam jābūt sausam.

3. Rāmja tīrīšana:
- Tīriet rāmi ar mitru drānu un maigu mazgāšanas līdzekli.
- Nelietojiet spēcīgus mazgāšanas līdzekļus.

Fotoattēliem ir tikai ilustratīvs raksturs, patiesais produktu izskats var atšķirties no attēlos redzamā.

Шановний Клієнте!
У разі будь-яких запитань або зауважень щодо придбаного товару, будь ласка, зв'яжіться з нами: **help@lionelo.com**

Виробник:
BrandLine Group Sp. z o. o.
A. Kręglewskiego 1, 61-248 Poznań, Польща.

ВАЖЛИВО — УВАЖНО ПРОЧИТАЙТЕ ТА ЗБЕРЕЖІТЬ ДЛЯ ПОДАЛЬШОГО ВИКОРИСТАННЯ. ПОПЕРЕДЖЕННЯ!

1. Ніколи не залишайте дитину без нагляду.
2. Перед використанням переконайтеся, що всі фіксуючі механізми задіяні.
3. Щоб уникнути травм, переконайтеся, що дитина знаходиться на відстані під час розкладання та складання цього виробу.
4. Не дозволяйте дитині гратися з цим виробом.
5. Завжди використовуйте систему ремонів безпеки.
6. Перевірте, чи правильно зафіксовані пристрої кріплення корпусу люльки, сидіння або автокрісла, перш ніж використовувати виріб.
7. Цей виріб не призначений для бігу або катання на роликах.
8. Виріб призначений для дитини вагою до 22 кг або віком до 4 років (залежно від того, що настане раніше).
9. Для новонароджених рекомендується використовувати найбільш відхилене положення.
10. Стопорні механізми повинні бути задіяні під час саджання та виймання дітей.
11. Максимально допустиме навантаження кошика становить 3 кг, кишені на спинці — 0,2 кг. Максимальне навантаження підставки для напоїв становить 0,5 кг.

12. Будь-яке навантаження, прикріплене до ручки та/або задньої частини спинки та/або боків виробу, впливає на стійкість виробу.
13. Виріб має використовуватися лише однією дитиною одночасно.
14. Не можна використовувати аксесуари, які не схвалені виробником.
15. Можна використовувати лише запасні частини, надані або рекомендовані виробником.
16. Не використовуйте виріб на сходах.

Як зібрати візок

1. Розблокуйте фіксуючий гачок. Візьміться за ручку і підніміть її, щоб розкласти візок (1).

Попередження! Будьте обережні при розкладанні візка. Ризик защемлення!

2. Випряміть раму, поки не почуєте характерне клацання (2).
3. Підніміть обома руками та розкладіть візок, поки рами не зафіксуються. Перевірте, чи візок розкладений правильно і не складається самостійно (3).
4. Розкладіть капюшон (4).
5. Вставте колеса в раму візка.

Монтаж та демонтаж задніх коліс

- Щоб встановити задні колеса, вставте штифт на місце (25).
- Щоб зняти задні колеса, натисніть червону кнопку, розташовану під колесом, а потім витягніть їх (26).

Демонтаж передніх коліс

Натисніть кнопку на передніх колесах і витягніть їх з рами.

Ручка (5) (6)

- Щоб зняти дитячу ручку, натисніть кнопки з її боків і витягніть її.
- Щоб закріпити ручку, вставте її, поки вона не зафіксується.
- Ви також можете вийняти ручку з одного боку та нахилити її, що полегшує саджання та виймання дитини.

Тримач для бутлички (7)

- Тримач для бутлички закріплений на гачку. Щоб демонтувати його, поверніть ручку вниз і натискайте, поки він не розблокується.
- Щоб закріпити тримач для бутлички, надягніть його на гачок, поки він не зафіксується.

Капюшон (8)

Щоб скласти капюшон, обережно потягніть його, поки він не зафіксується.

Як відрегулювати кут нахилу спинки

- Щоб опустити спинку, натисніть кнопку на задній частині сидіння (9).
- Щоб підняти спинку, натисніть кнопку на задній частині сидіння та потягніть ремінь (10).

ПОПЕРЕДЖЕННЯ: якщо дитина не може сидіти самостійно, спинка повинна бути встановлена якомога нижче, щоб дитина могла максимально лежати.

Ремені безпеки (11) (12) (13)

1. Щоб застебнути 5-точкові ремені безпеки, з'єднайте кінці верхніх ременів зліва та справа, а потім вставте їх у замок, поки не почуєте характерне клацання.
2. Відрегулюйте ремені відповідно до дитини.
3. Щоб розстебнути ремені, натисніть червону кнопку на замку.

ПОПЕРЕДЖЕННЯ: завжди застібайте ремені безпеки.

Регулювання, збирання та розбирання ременів безпеки

- Щоб відрегулювати ремені безпеки, протягніть ремені через отвори в сидінні, що відповідають зросту дитини.
- Щоб розібрати ремені безпеки, протягніть замок через отвір у сидінні. Щоб зібрати, поверніть ремені безпеки на місце.

Регулювання підставки для ніг

- Підніміть підставку для ніг, щоб змінити її положення.
- Щоб опустити, утримуйте важіль у нижній частині (14).

Стопорний механізм (15)
Якщо ви хочете вийняти дитину з візка або посадити її туди, переконайтеся, що стопорний механізм заблокований. Натисніть, щоб заблокувати візок. Підніміть, щоб розблокувати.

Кошик для зберігання (16)
Максимальне навантаження кошика, розташованого під візком, становить 3 кг.

Москітна сітка (17) (18) (19)
Щоб закріпити москітну сітку, розкладіть капюшон, надягніть москітну сітку та зачепіть її за рами візка, як показано на зображеннях нижче.

Як скласти візок
1. Складіть капюшон. Посуньте кнопку на ручці вліво та стисніть її (20).
2. Рама візка складеться самостійно (21).
3. Натисніть на візок донизу, щоб переконатися, що він правильно складений (22).
4. Якщо візок не зафіксувався самостійно, закріпіть його спеціальним фіксатором (24).

Попередження! Чи зафіксується візок самостійно, залежить від положення спинки. У разі максимального опускання запобіжний гачок повинен автоматично защіпнутися (23).

Догляд та чищення
1. Щоденний догляд:
- Регулярно перевіряйте стан візка.
- Не розміщуйте на візку важкі предмети.
- Не використовуйте аксесуари, які не входили до оригінального комплекту.
2. Як чистити тканину:
- Використовуйте вологу тканину для видалення пилу та легких забруднень.
- Тканину можна прати вручну з м'яким мийним засобом у воді при температурі до 30°C.
- Тканину не можна прати в пральній машині. Не хлоруйте, не прасуйте, не піддавайте хімічному чищенню та не сушіть у сушильній машині.
- Перед повторним використанням тканина повинна бути сухою.

3. Як чистити раму:

- Чистіть раму вологою тканиною з м’яким мийним засобом.
- Не використовуйте сильні мийні засоби.

Зображення наведені лише для довідки. Фактичний дизайн товарів може відрізнятися від показаних зображень.

Szczegółowe warunki gwarancji dostępne są na stronie:
Detailed warranty conditions are available on the website:
Detaillierte Garantiebedingungen finden Sie auf der Website:
Подробные условия гарантии доступны на сайте:
Le condizioni di garanzia dettagliate sono disponibili sul sito web:
Les conditions de garantie détaillées sont disponibles sur le site:
Las condiciones de garantía detalladas están disponibles en el sitio web:
Gedetailleerde garantievoorwaarden zijn beschikbaar op de website:
Išsamias garantijos sąlygas rasite svetainėje:
Podrobné záruční podmínky jsou k dispozici na webových stránkách:
A részletes garanciális feltételek elérhetők a weboldalon:
Condiții detaliate de garanție sunt disponibile pe site:
Detaljerade garantivillkor finns tillgängliga på hemsidan:
Detaljerte garantibetingelser er tilgjengelige på hjemmesiden:
Detajerede garantibetingelser kan ses på hjemmesiden:
Yksityiskohtaiset takuuehdot on luettavissa verkkosivuilla:
As condições de garantia detalhadas estão disponíveis em:
Οι λεπτομερείς όροι εγγύησης είναι διαθέσιμοι στη σελίδα:
Üksikasjalikud garantiitingimused on kättesaadavad veebilehel:
Detalizēti garantijas nosacījumi ir pieejami tīmekļa vietnē:

www.lionelo.com

lionelo

www.lionelo.com