lionelo

User manual
Instrukcja obsługi
Bedienungsanleitung
Инструкция по эксплуатации
Manuale d'uso
Manuel de l'Utilisateur
Manual de usuario
Handleiding
Naudojimo instrukcija
Návod k obsluze
Használati utasítás
Manual utilizare
Bruksanvisning
Bruksanvisning
Brugsvejledning
Käyttöopas
Manual de instruções
Οδηγίες χρήσης
Kasutusjuhend
Lietošanas instrukcija
Інструкція з користування

Esther

Cot
Łóżeczko
Kinderbett
Кроватка
Lettino
Lit bébé
Cuna
Wiegje
Vaikiška lovelė
Dětská postýlka
Kiságy
Pătuț
Barnsäng
Barneseng
Barneseng
Pinnasänky
Berço
Κρεβατάκι
Võrevoodi
Bērnu gultiņa
Дитяче ліжечко



www.lionelo.com

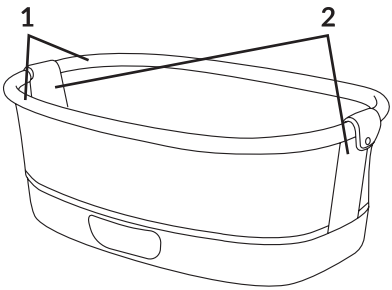

3

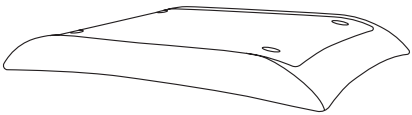

4

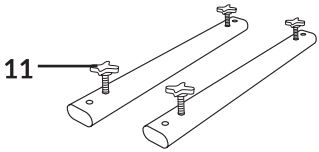

5

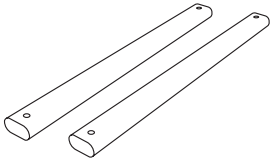

6

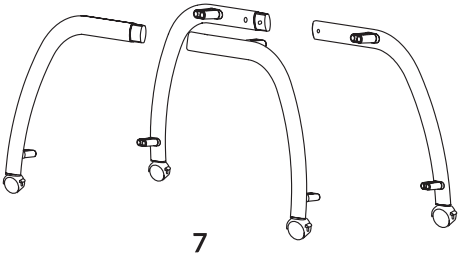

7

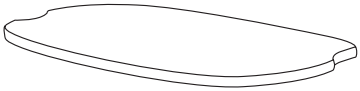

8



9



10



12

A

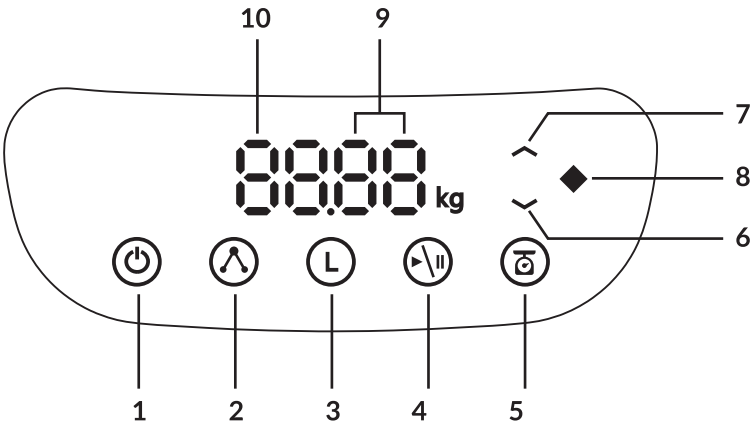
10
9
7
8
6
kg
1
2
3
4
5

B

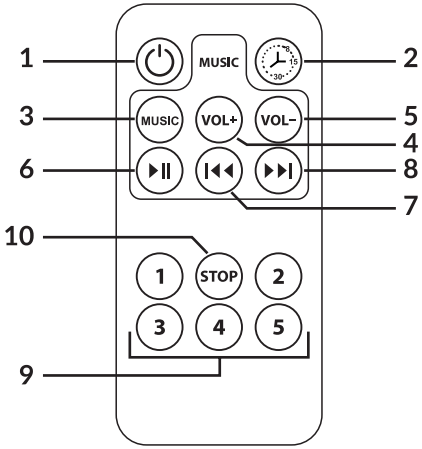
1
MUSIC
2
3
MUSIC
VOL+
VOL-
5
4
6
8
7
10
STOP
1
2
3
4
5
9

C

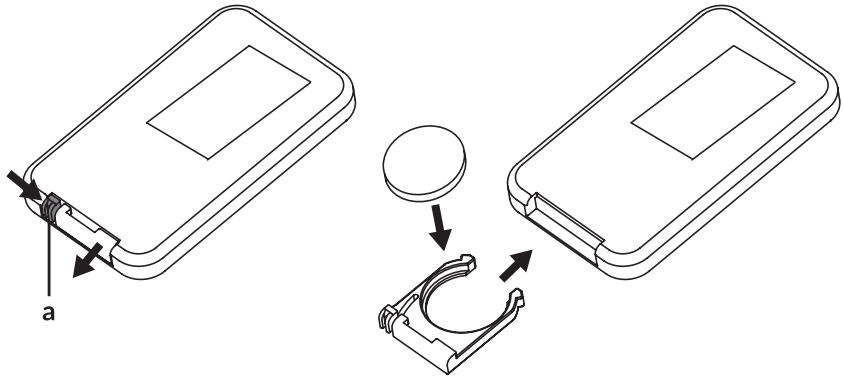
a

D

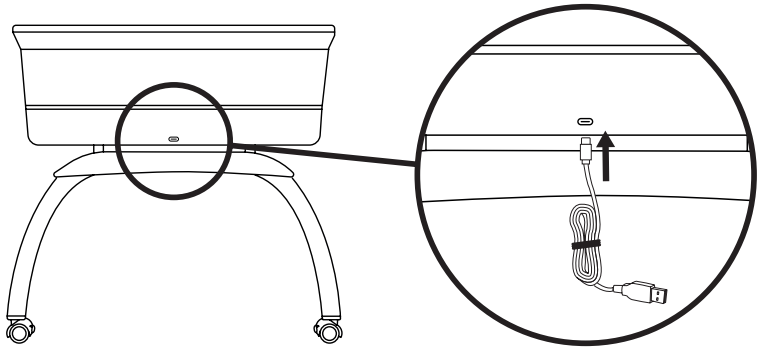

1

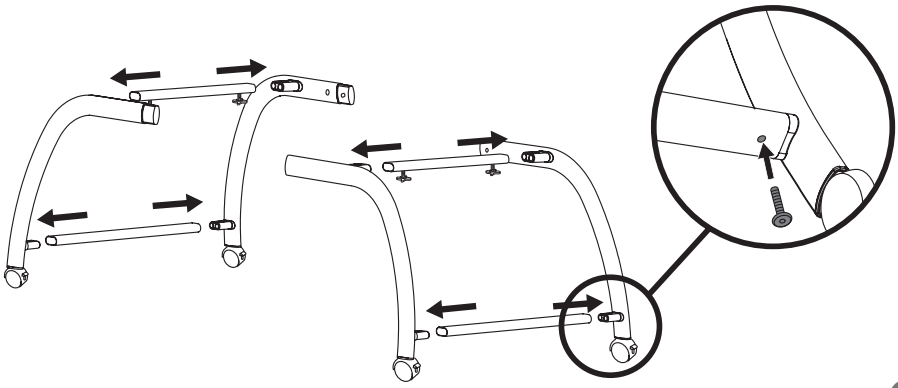

2

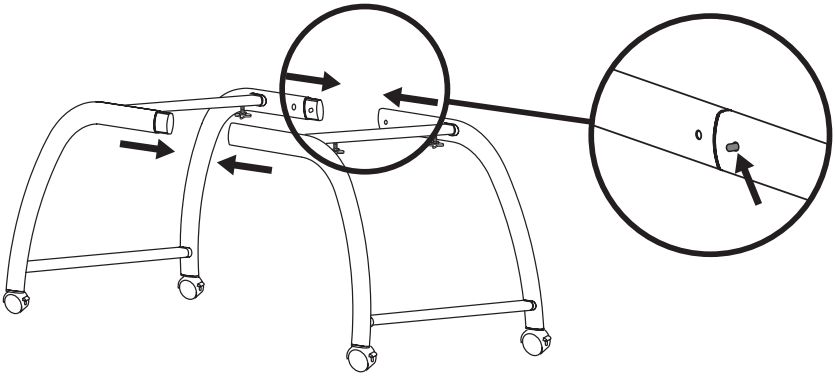

3

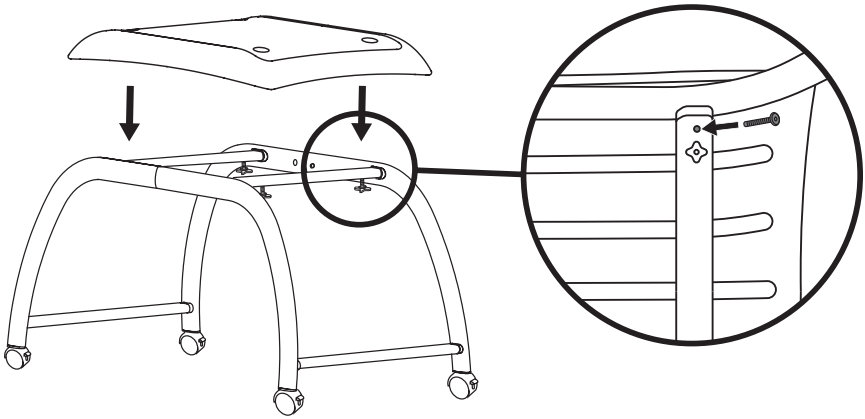

4

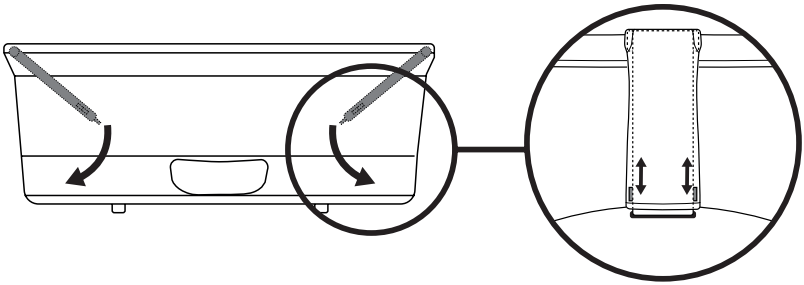

5

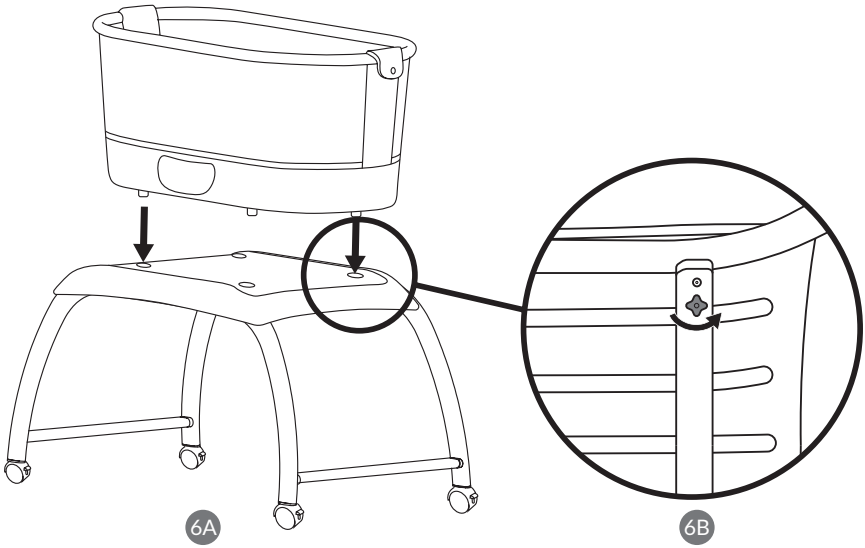

6A

6B

6

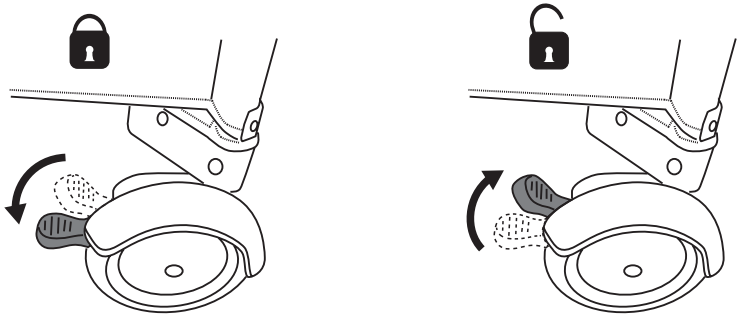

7

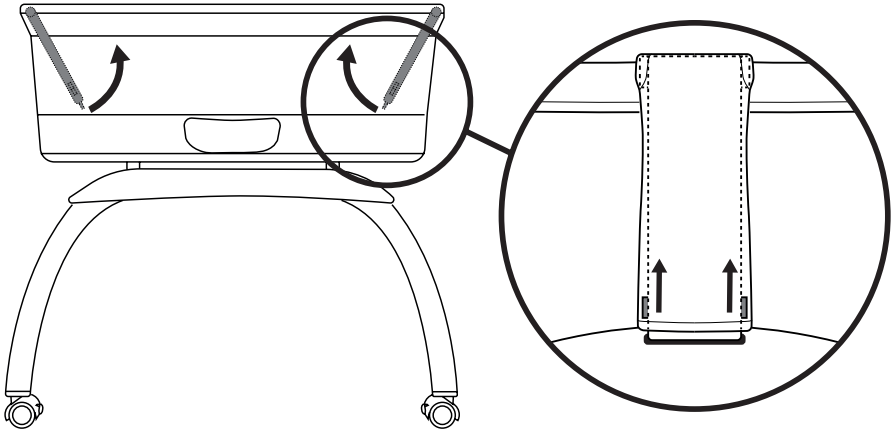

8

Dear Customer!

In case of any questions or comments on the purchased product, please contact us: **help@lionelo.com**

Manufacturer:

BrandLine Group Sp. z o. o.

A. Kręglewskiego 1, 61-248 Poznań, Poland

IMPORTANT! READ CAREFULLY AND KEEP FOR FUTURE REFERENCE

WARNING

1. Do not use this product without reading the instructions for use first.
2. Stop using the product as soon as the child can sit or kneel or pull itself up.
3. Placing additional items in the product may cause suffocation.
4. Do not place the product close to another product, which could present a danger of suffocation or strangulation, e.g. strings, blind/curtain cords, etc.
5. Do not use more than one mattress in the product.
6. The product should be placed on a horizontal floor.
7. Young children should not be allowed to play unsupervised in the vicinity of the crib.
8. The crib should be locked in the fixed position when the child is left unattended.
9. All assembly fittings should always be tightened properly. Ensure that no screws are loose, because a child could trap parts of the body or clothing (e.g. strings, necklaces, ribbons for babies' dummies, etc.), which would pose a risk of strangulation.
10. Be aware of the risk of burning cigarettes, open fires and other sources of strong heat, such as electric bar fires, gas fires, etc. in the near vicinity of the crib.
11. DO NOT use crib if any parts are missing, damaged, or broken. Contact Lionelo for replacement parts and instructional literature if needed. DO NOT substitute parts.
12. WARNING - Only use the mattress sold with this crib, do not add a second mattress on this one, suffocation hazards.

IMPORTANT, RETAIN FOR FUTURE REFERENCE: READ CAREFULLY

MATTRESS WARNINGS

1. Do not use the product if any part is broken; torn or missing and use only spare parts approved by manufacturer.
2. WARNING - Do not use more than one mattress in the cot (crib and suspended bed).
3. WARNING- Be aware of the risk of open fire and other sources of strong heat,

such as electric bar fires, gas fires, etc. in the near vicinity of the cot (crib and suspended bed).

BATTERY WARNINGS

1. WARNING: This product contains a button cell battery. Swallowing a button cell battery risks serious internal chemical burns.
2. WARNING: Remove used batteries immediately. Store new and used batteries out of reach of children. If a battery is suspected to have been swallowed or inserted into any part of the body, seek medical advice immediately.
3. Non-rechargeable batteries must not be recharged.
4. Do not mix different types of batteries or old batteries with new ones.
5. Insert batteries into the compartment in accordance with the polarity indicated.
6. Always remove depleted batteries.
7. Do not short-circuit the battery terminals.

PARTS LIST (FIG. A)

1. Cot arms
2. Cot brackets
3. Cot gondola with control panel
4. Stand base
5. Upper connector
6. Lower connector
7. Stand frame
8. Mattress
9. Long screws
10. Short screws
11. Wing screws
12. Allen key

CONTROL PANEL (FIG. B)

1. On / off switch
2. Rocking speed selection
3. Rocking time selection
4. Melody selection
5. Weighing button
6. Volume down
7. Volume up
8. Signal receiver
9. Timer indicator
10. Rocking speed indicator

REMOTE CONTROL (FIG. C)

1. On / off switch
2. Time selection
3. Melody on
4. Volume up
5. Volume down
6. Play or stop melody
7. Previous melody
8. Next melody
9. Change rocking mode
10. Stop button

REMOTE CONTROL BATTERY INSTALLATION (FIG. D)

1. To open the battery compartment cover, slide the locking element (a, Fig. D) and pull out the battery tray.
2. Place the button cell battery in the tray, then insert the tray into the remote control.
3. Close the battery compartment. A click will confirm that it is properly closed.

POWER SUPPLY

Connect the USB cable to the power adapter, then plug it into a mains socket. Insert the other end of the cable into the DC port located at the base of the bouncer (Fig. 1).

Note! The power adapter should be checked regularly for any damage to the cable, plug, contacts and other components. If any faults are detected, stop using the adapter.

When using the product, use only a power adapter with the correct specifications: 5V DC 1A.

ASSEMBLY OF THE COT GONDOLA

1. Place the upper and lower connectors in the designated position on the side frames on both sides (Fig. 2). Secure the lower connector using the short screws.
2. Join the side frames together (Fig. 3). Ensure that the metal protrusions are on the outside of the cot frame.
3. Place the base on the frame, then secure it using the long screws (Fig. 4).
4. Slide the locking levers on the bracket, then fold them inward to unfold the gondola (Fig. 5).
5. Insert the mattress into the cot gondola.
6. Place the cot gondola on the base by inserting the legs into the matching slots (Fig. 6A), then secure the gondola using the wing screws (Fig. 6B). Ensure that the cot gondola is properly secured.
7. To lock the wheels, push the lever down; to unlock, push it up (Fig. 7).

Note! Make sure the wheels are locked when the cot is in use.

DISASSEMBLY OF THE COT

1. Unscrew the wing screws from the frame, then remove the cot gondola from the stand.
2. Remove the mattress.
3. Slide the locking levers on the bracket, then pull them upward to fold the gondola (Fig. 8).
4. To disassemble the base and side frame, unscrew the screws.

MOSQUITO NET INSTALLATION

To install the mosquito net, fit the elasticated fabric over the cot frame and secure it using the metal clasps.

USING THE COT

1. To start the device, connect it to a power source, then press the on/off switch on the remote control or the control panel.

Note! Make sure the remote control is pointed towards the signal receiver.

2. Select one of the 5 rocking speed modes by pressing button (9, Fig. C) on the remote control or (2, Fig. B) on the control panel.

TIMER

Select one of the time options: 8/15/30 min, by pressing button (2, Fig. C) on the remote control or (3, Fig. B) on the control panel. When the time is up, the control panel will switch off.

Note! Make sure the remote control is pointed towards the signal receiver.

MELODY

To turn on one of the available melodies, press (4, fig. B) on the control panel. Press and hold the button again for 3 seconds to turn it off. Press the buttons (6 and 7, fig. B) to increase or decrease the volume. Press the button (4, fig. B) to change the melody.

To activate the loop function, turn on a melody on the device, then press and hold the volume up button (7, fig. B) for about 5 seconds. A distinctive sound will be heard when the function is activated.

When playing white noise, we recommend using the loop function.

Press the button (3, fig. C) to select a melody using the remote control. Change to the next or previous melody with the buttons (7 and 8, fig. C). Increase or decrease the volume with the buttons (4 and 5, fig. C). To stop the melody or play it again, press the button (6, fig. C) on the remote control.

Note! Make sure the remote control is pointed at the signal receiver.

WEIGHT FUNCTION

To use the weighing function, remove the child from the cot, reset the scale by pressing the weighing button

(5, Fig. B) – the scale will show 0000 kg, then place the child in the cot – the scale will display the child's weight on the screen.

TROUBLESHOOTING

Problem	Possible cause	Solution
The device does not rock.	The device does not switch on.	Check whether the power adapter is damaged.
	An incorrectly rated power supply is being used.	Use only a correctly rated power supply (5V DC 1A).
	The movement of the device is blocked.	Make sure all moving parts are free from obstructions.
	The control buttons do not respond while the device is operating.	Disconnect the power adapter from the mains, then restart the device.
	The child has been placed asymmetrically.	Place the child centrally in the gondola.
	The maximum permitted user weight has been exceeded.	Do not exceed the maximum permitted load of the device.
Other faults	The display does not light up and the device makes unusual sounds.	Contact the manufacturer.

CLEANING AND MAINTENANCE

1. Minor soiling of the upholstery should be cleaned using a damp cloth and a mild cleaning agent.
2. Do not use bleach or other strong cleaning agents.
3. Do not machine wash or tumble dry.
4. The frame and plastic parts should be cleaned using a damp cloth and a mild cleaning agent. Before further use, wipe the frame and plastic parts dry.
5. The mattress cover can be hand washed at 40°C.

The product has been tested and meets all the requirements of the standards:
EN 1130:2019+AC:2020 and EN 16890:2017+A1:2021.

Images are for illustrative purposes only; the actual appearance of the products may differ from those shown.

PL

Drogi Kliencie!
Jeśli masz jakiekolwiek uwagi lub pytania do zakupionego produktu, skontaktuj się z nami: **help@lionelo.com**

Producent:
BrandLine Group Sp. z o. o.
A. Kręglewskiego 1, 61-248 Poznań, Polska

WAŻNE! PRZECZYTAJ UWAŻNIE I ZACHOWAJ NA PRZYSZŁOŚĆ

OSTRZEŻENIE

1. Nie używaj tego produktu bez uprzedniego przeczytania instrukcji.
2. Przestań używać produktu, gdy tylko dziecko będzie potrafiło usiąść, uklęknąć lub podciągnąć się.
3. Umieszczanie dodatkowych elementów w łóżeczku może spowodować uduszenie.
4. Nie umieszczaj produktu w pobliżu elementu, który może stwarzać ryzyko zadławienia lub uduszenia, np. sznurki, sznury/zasłony itp.
5. Nie używaj więcej niż jednego materaca w produkcie.
6. Produkt należy umieścić na poziomej podłodze.
7. Małe dzieci nie powinny mieć możliwości zabawy bez nadzoru w pobliżu łóżeczka.
8. Łóżeczko powinno być zablokowane w stałej pozycji, gdy dziecko pozostaje bez opieki.
9. Wszystkie elementy montażowe powinny być zawsze odpowiednio dokręcone. Należy uważać, aby żadne śruby nie były poluzowane, ponieważ dziecko może zaczepić o nie częścią ciała lub ubrania (np. sznurki, naszyjniki, wstążki od zabawek itp.), co może stwarzać ryzyko uduszenia.
10. Bądź świadomy ryzyka jakie stwarza papieros, otwarty ogień lub inne źródła wysokiej temperatury takie jak piecyki elektryczne, piecyki gazowe itp., w pobliżu łóżeczka.
11. NIE używaj łóżeczka, jeśli brakuje jakiejkolwiek części lub jest ona pęknięta bądź uszkodzona. W razie potrzeby skontaktuj się z Lionelo w sprawie części zamiennych i instrukcji. NIE wymieniaj części w łóżeczku samodzielnie.
12. OSTRZEŻENIE - Używaj wyłącznie materaca sprzedawanego z tym łóżeczkiem, nie dokładaj drugiego materaca – ryzyko uduszenia.

WAŻNE, ZACHOWAJ DO PRZYSZŁEGO UŻYTKU: PRZECZYTAJ UWAŻNIE

OSTRZEŻENIA DLA MATERACA

1. Nie używaj materaca, jeśli jego element jest zepsuty, rozerwany lub zgubiony, korzystaj wyłącznie z części zamiennych zatwierdzonych przez producenta.
2. Nie używaj więcej niż jednego materaca w łóżeczku.
3. Bądź świadomy ryzyka jakie stwarza otwarty ogień lub inne źródła wysokiej temperatury takie jak piecyki elektryczne, piecyki gazowe itp., elementy w pobliżu łóżeczka.

OSTRZEŻENIA DLA BATERII

1. OSTRZEŻENIE: Ten produkt zawiera baterię guzikową. Połknięcie baterii guzikowej grozi poważnymi chemicznymi oparzeniami wewnętrznymi.
2. OSTRZEŻENIE: Zużyte baterie natychmiast usunąć. Nowe i zużyte baterie przechowywać poza zasięgiem dzieci. W przypadku podejrzenia połknięcia baterii lub włożenia ich do jakiejkolwiek części ciała, natychmiast zwrócić się po poradę medyczną.
3. Baterie nie przeznaczone do ładowania nie powinny być ładowane.

4. Nie należy mieszać ze sobą baterii różnych rodzajów ani baterii używanych z nowymi.
5. Wkładaj baterie do komory zgodnie z biegunowością.
6. Zawsze wyjmuj wyczerpaną baterię.
7. Nie należy zwierać zacisków zasilania.

LISTA CZĘŚCI (RYS. A)

1. Ramiona gondoli
2. Wsporniki gondoli
3. Gondola z panelem sterowania
4. Podstawa stojaka
5. Łącznik górny
6. Łącznik dolny
7. Rama stojaka
8. Materac
9. Długie śruby
10. Krótkie śruby
11. Śruby motylkowe
12. Klucz imbusowy

PANEL STEROWANIA (RYS. B)

1. Włącznik / wyłącznik
2. Wybór prędkości kołysania
3. Wybór czasu kołysania
4. Wybór melodii
5. Przycisk ważenia
6. Zmniejszanie głośności
7. Zwiększanie głośności
8. Odbiornik sygnału
9. Wskaźnik czasu
10. Wskaźnik prędkości kołysania

PILOT (RYS. C)

1. Włącznik / wyłącznik
2. Wybór czasu
3. Włączenie melodii
4. Zwiększanie głośności
5. Zmniejszanie głośności
6. Odtwarzania bądź zatrzymywanie melodii
7. Poprzednia melodia
8. Następna melodia
9. Zmiana trybu kołysania
10. Przycisk stop

MONTAŻ BATERII PILOTA (rys. D)

1. Aby otworzyć pokrywkę komory na baterie, przesuń element blokujący (a, rys. D) i wyciągnij tackę na baterię.
2. Umieść baterię guzikową w tacce, a następnie umieść całość w pilocie.
3. Zamknij komorę na baterię. Prawidłowe zamknięcie zasygnalizuje kliknięcie.

ZASILANIE

Połącz przewód USB z zasilaczem, a następnie podłącz do gniazdka sieciowego. Drugi koniec przewodu umieść w porcie DC znajdującym się w podstawie leżaczka (rys. 1).

Uwaga! Zasilacz należy regularnie sprawdzać pod kątem potencjalnych uszkodzeń przewodu, wtyczki, styków i innych elementów. W przypadku wykrycia nieprawidłowości nie należy dłużej korzystać z zasilacza.

Podczas korzystania z produktu należy używać wyłącznie zasilacz o odpowiednich parametrach: 5V DC 1A.

MONTAŻ GONDOLI ŁÓŻECZKA

1. Umieść łącznik górny oraz dolny w wyznaczonym miejscu na ramach bocznych po obu stronach (rys. 2). Łącznik dolny przykręć za pomocą krótkich śrub.
2. Połącz boczne ramy ze sobą (rys. 3). Upewnij się, że metalowe wypustki znajdują się na zewnątrz ramy łóżeczka.
3. Połóż podstawę na ramie, a następnie przykręć ją za pomocą śrub długich (rys. 4).
4. Przesuń dźwignie blokady we wsporniku, a następnie złóż je do środka, aby rozłożyć gondolę (rys. 5).
5. Włóż do gondoli łóżeczka materac.
6. Nałóż gondole łóżeczka na podstawę, umieszczając nóżki w pasujących wyżłobieniach (rys. 6A), a następnie

przykręć gondolę za pomocą śrub motylkowych (rys. 6B). Upewnij się, że gondola łóżeczka została odpowiednio zabezpieczona.

7. W celu zablokowania kół należy popchnąć dźwignię w dół, aby odblokować w górę (rys. 7).

Uwaga! Upewnij się, że koła są zablokowane, gdy łóżeczko jest używane.

DEMONTAŻ ŁÓŻECZKA

1. Odkręć śruby motylkowe z ramy, a następnie zdejmij gondole łóżeczka z stojaka.

2. Wyjmij materac.

3. Przesuń dźwignie blokady we wsporniku, a następnie pociągnij je w górę, aby złożyć gondole (rys. 8).

4. W celu zdemontowania podstawy oraz ramy bocznej, odkręć śruby.

MONTAŻ MOSKITIERY

Aby zamontować moskitierę należy nałożyć materiał z gumką na ramę łóżeczka a następnie zabezpieczyć za pomocą metalowych zatrzasków.

UŻYTKOWANIE ŁÓŻECZKA

1. Aby uruchomić urządzenie, podłącz je do źródła zasilania, a następnie wciśnij włącznik na pilocie lub panelu sterowania.

Uwaga! Upewnij się, że pilot jest skierowany w stronę odbiornika sygnału.

2. Wybierz jeden z 5 trybów prędkości kołysania, wciskając przycisk (9, rys. C) na pilocie lub (2, rys. B) na panelu sterowania.

TIMER

Wybierz jeden z wariantów czasowych 8/15/30 min, wciskając przycisk (2, rys. C) na pilocie lub (3, rys. B) na panelu sterowania. Po upływie czasu panel sterowania wyłączy się.

Uwaga! Upewnij się, że pilot jest skierowany w stronę odbiornika sygnału.

MELODIA

Aby włączyć jedną z dostępnych melodii, wciśnij (4, rys. B) na panelu sterowania. Wciśnij i przytrzymaj przez 3 sekundy ponownie przycisk, aby wyłączyć. Wciśnij przycisk (6 i 7, rys. B), aby zwiększyć lub zmniejszyć głośność. Wciśnij przycisk (4, rys. B) w celu zmiany melodii.

Aby uruchomić funkcję zapętlenia, włącz melodię na urządzeniu, a następnie przytrzymaj przycisk zwiększania głośności (7, rys. B) przez około 5 sekund. Po włączeniu funkcji rozlegnie się charakterystyczny dźwięk.

Podczas odtwarzania szumu białego rekomendujemy funkcję zapętlania.

Wciśnij przycisk (3, rys. C), aby wybrać melodię za pomocą pilota. Zmień melodię na następną lub poprzednią za pomocą przycisków (7 i 8, rys. C). Zwiększ lub zmniejsz głośność za pomocą przycisków (4 i 5, rys. C). Aby zatrzymać melodię lub odtworzyć ją ponownie naciśnij przycisk (6, rys. C) na pilocie.

Uwaga! Upewnij się, że pilot jest skierowany w stronę odbiornika sygnału.

FUNKCJA WAGI

Aby użyć funkcji ważenia, należy wyciągnąć dziecko z łóżeczka, wyzerować wagę naciskając przycisk ważenia (5, rys. B) - waga będzie wskazywać 0000 kg, następnie należy umieścić dziecko w łóżeczku – waga wskaże wagę dziecka na wyświetlaczu.

ROZWIĄZANIE PROBLEMÓW

Problemy	Możliwa przyczyna	Rozwiązanie
Urządzenie nie buja się.	Urządzenie nie włącza się.	Sprawdź, czy zasilacz nie jest uszkodzony.
	Zastosowano zasilacz o nieprawidłowych parametrach.	Używaj wyłącznie zasilacza o odpowiednich parametrach (5V DC 1A).
	Ruch urządzenia jest zablokowany.	Upewnij się, że wszystkie ruchome elementy są wolne od przeszkód.
	Przyciski sterujące nie reagują podczas pracy urządzenia.	Odłącz zasilacz od sieci elektrycznej, a następnie ponownie uruchom urządzenie.
	Dziecko zostało ułożone asymetrycznie.	Ułóż dziecko centralnie w gondoli.
	Przekroczono maksymalną dopuszczalną masę użytkownika.	Nie przekraczaj maksymalnego dopuszczalnego obciążenia urządzenia.
Inne usterki	Wyświetlacz się nie świeci i urządzenie wydaje dziwne dźwięki.	Skontaktuj się z producentem.

CZYSZCZENIE I KONSERWACJA

1. Niewielkie zabrudzenia poszycia należy czyścić za pomocą mokrej ściereczki i łagodnego środka czyszczącego.
2. Nie należy używać wybielacza ani innych silnych substancji czyszczących.
3. Nie należy prać ani suszyć mechanicznie.
4. Ramę oraz plastikowe elementy należy czyścić za pomocą mokrej ściereczki i łagodnego środka czyszczącego. Przed kolejnym użyciem ramę i plastikowe elementy należy wytrzeć do sucha.
5. Poszycie materaca można prać ręcznie w temperaturze 40°C.

Produkt był testowany oraz spełnia wszystkie wymagania norm:
EN 1130:2019+AC:2020 oraz EN 16890:2017+A1:2021.

Zdjęcia mają charakter poglądowy, rzeczywisty wygląd produktów może się różnić od prezentowanego na zdjęciach

DE

Sehr geehrter Kunde!
Falls Sie Fragen oder Anmerkungen zu dem gekauften Produkt haben, setzen Sie sich mit uns in Verbindung:
help@lionelo.com
Hersteller:
BrandLine Group Sp. z o. o.
A. Kręglewskiego 1, 61-248 Poznań, Polen

WICHTIG! SORGFÄLTIG LESEN UND FÜR DIE ZUKUNFT AUFBEWAHREN

WARNUNG

1. Verwenden Sie dieses Produkt erst nach dem Lesen der Gebrauchsanweisung.
2. Stellen Sie die Nutzung des Produkts ein, sobald das Kind in der Lage ist, sich aufzusetzen, zu knien oder sich hochzuziehen.

3. Das Einlegen zusätzlicher Gegenstände in das Bettchen kann zu Erstickung führen.
4. Stellen Sie das Produkt nicht in der Nähe von Gegenständen auf, die ein Strangulations- oder Erstickungsrisiko darstellen können, z. B. Schnüre, Kordeln/Vorhänge usw.
5. Verwenden Sie nicht mehr als eine Matratze im Produkt.
6. Das Produkt muss auf ebenem Untergrund aufgestellt werden.
7. Kleine Kinder sollten sich nicht unbeaufsichtigt in der Nähe des Bettchens aufhalten.
8. Das Bettchen muss in einer festen Position arretiert sein, wenn das Kind unbeaufsichtigt ist.
9. Alle Montagebefestigungen müssen stets fest angezogen sein. Achten Sie darauf, dass keine Schrauben locker sind, da sich das Kind mit einem Körperteil oder Kleidungsstück daran verhaken kann (z. B. Schnüre, Halsketten, Spielzeugbänder usw.), was ein Strangulationsrisiko darstellen kann.
10. Achten Sie auf die Gefährdung durch Zigaretten, offenes Feuer oder andere Hochtemperaturquellen wie Elektroheizungen, Gasheizungen usw. in der Nähe des Bettchens.
11. Verwenden Sie das Bettchen NICHT, wenn ein Teil fehlt, gebrochen oder beschädigt ist. Wenden Sie sich bei Bedarf an Lionelo bezüglich Ersatzteilen und Anweisungen. Ersetzen Sie Teile am Bettchen NICHT selbst.
12. WARNUNG – Verwenden Sie ausschließlich die mit diesem Bettchen gelieferte Matratze; legen Sie keine zweite Matratze hinein – Erstickungsgefahr.

WICHTIG, FÜR DIE SPÄTERE VERWENDUNG AUFBEWAHREN: SORGFÄLTIG LESEN

WARNHINWEISE ZUR MATRATZE

1. Verwenden Sie die Matratze nicht, wenn ein Teil beschädigt, zerrissen oder verloren gegangen ist; verwenden Sie ausschließlich vom Hersteller zugelassene Ersatzteile.
2. Verwenden Sie nicht mehr als eine Matratze im Bettchen.
3. Achten Sie auf die Gefährdung durch offenes Feuer oder andere Hochtemperaturquellen wie Elektroheizungen, Gasheizungen usw. in der Nähe des Bettchens.

WARNHINWEISE ZUR BATTERIE

1. WARNUNG: Dieses Produkt enthält eine Knopfzellenbatterie. Das Verschlucken einer Knopfzellenbatterie kann zu schweren chemischen Verätzungen im Körperinneren führen.
2. WARNUNG: Verbrauchte Batterien sofort entfernen. Neue und verbrauchte Batterien außerhalb der Reichweite von Kindern aufbewahren. Wenn der Verdacht besteht, dass eine Batterie verschluckt oder in einen Körperteil eingeführt wurde, sofort medizinischen Rat einholen.
3. Nicht wiederaufladbare Batterien dürfen nicht aufgeladen werden.
4. Batterien verschiedener Typen oder alte und neue Batterien nicht miteinander kombinieren.

5. Batterien entsprechend der angegebenen Polarität in das Fach einlegen.
6. Erschöpfte Batterien stets entfernen.
7. Die Batterieklemmen nicht kurzschließen.

TEILELISTE (ABB. A)

1. Gondelarme
2. Gondelhalterungen
3. Gondel mit Bedienfeld
4. Standfuß
5. Oberer Verbinder
6. Unterer Verbinder
7. Gestellrahmen
8. Matratze
9. Lange Schrauben
10. Kurze Schrauben
11. Flügelschrauben
12. Inbusschlüssel

BEDIENFELD (ABB. B)

1. Ein-/Ausschalter
2. Auswahl der Schaukelgeschwindigkeit
3. Auswahl der Schaukelzeit
4. Melodieauswahl
5. Wiege-Taste
6. Lautstärke verringern
7. Lautstärke erhöhen
8. Signalempfänger
9. Zeitanzeige
10. Anzeige der Schaukelgeschwindigkeit

FERNBEDIENUNG (ABB. C)

1. Ein-/Ausschalter
2. Zeitauswahl
3. Melodie einschalten
4. Lautstärke erhöhen
5. Lautstärke verringern
6. Melodie abspielen oder stoppen
7. Vorherige Melodie
8. Nächste Melodie
9. Schaukelmodus wechseln
10. Stopp-Taste

EINLEGEN DER BATTERIEN IN DIE FERNBEDIENUNG (ABB. D)

1. Um die Abdeckung des Batteriefachs zu öffnen, schieben Sie das Sicherungselement (a, Abb. D) und ziehen Sie das Batteriefach heraus.
2. Legen Sie die Knopfzellenbatterie in das Fach ein und setzen Sie es anschließend in die Fernbedienung ein.
3. Schließen Sie das Batteriefach. Ein Klicken bestätigt, dass es richtig geschlossen ist.

STROMVERSORGUNG

Verbinden Sie das USB-Kabel mit dem Netzteil und stecken Sie es dann in eine Steckdose. Das andere Ende des Kabels in den DC-Anschluss an der Basis der Wippe einführen (Abb. 1).

Hinweis! Das Netzteil sollte regelmäßig auf mögliche Schäden am Kabel, Stecker, Kontakten und anderen Teilen überprüft werden. Wenn Unregelmäßigkeiten festgestellt werden, das Netzteil nicht weiter verwenden. Bei der Verwendung des Produkts ausschließlich ein Netzteil mit den richtigen Parametern verwenden: 5V DC 1A.

MONTAGE DER BETTCHENGONDEL

1. Den oberen und unteren Verbinder an der vorgesehenen Stelle an den Seitenrahmen auf beiden Seiten platzieren (Abb. 2). Den unteren Verbinder mit kurzen Schrauben befestigen.
2. Die Seitenrahmen miteinander verbinden (Abb. 3). Sicherstellen, dass sich die Metallvorsprünge außerhalb des Bettchenrahmens befinden.
3. Den Boden auf dem Rahmen platzieren und mit langen Schrauben befestigen (Abb. 4).
4. Die Verriegelungshebel an der Halterung verschieben und dann nach innen falten, um die Gondel auszuklappen (Abb. 5).

5. Die Matratze in die Bettchengondel einlegen.
6. Die Bettchengondel auf die Basis setzen und dabei die Füße in die passenden Aussparungen einführen (Abb. 6A), dann die Gondel mit Flügelschrauben befestigen (Abb. 6B). Sicherstellen, dass die Bettchengondel ordnungsgemäß gesichert ist.
7. Um die Räder zu blockieren, den Hebel nach unten drücken; zum Entsperren nach oben drücken (Abb. 7).

Hinweis! Sicherstellen, dass die Räder blockiert sind, wenn das Bettchen benutzt wird.

DEMONTAGE DES BETTCHENS

1. Die Flügelschrauben vom Rahmen abschrauben und dann die Bettchengondel vom Gestell abnehmen.
2. Die Matratze herausnehmen.
3. Die Verriegelungshebel an der Halterung verschieben und dann nach oben ziehen, um die Gondel zusammenzufalten (Abb. 8).
4. Um den Boden und den Seitenrahmen zu demontieren, die Schrauben herausdrehen.

MONTAGE DES MOSKITONETZES

Um das Moskitonetz zu montieren, das Gummimaterial über den Bettchenrahmen ziehen und anschließend mit Metallverschlüssen sichern.

BENUTZUNG DES KINDERBETTS

1. Um das Gerät zu starten, an eine Stromquelle anschließen und dann den Ein-/Ausschalter an der Fernbedienung oder dem Bedienfeld drücken.

Hinweis! Sicherstellen, dass die Fernbedienung auf den Signalempfänger gerichtet ist.

2. Einen der 5 Schaukelgeschwindigkeitsmodi auswählen, indem Taste (9, Abb. C) an der Fernbedienung oder (2, Abb. B) am Bedienfeld gedrückt wird.

TIMER

Eine der Zeitoptionen 8/15/30 Min. auswählen, indem Taste (2, Abb. C) an der Fernbedienung oder (3, Abb. B) am Bedienfeld gedrückt wird. Nach Ablauf der Zeit schaltet sich das Bedienfeld aus.

Hinweis! Sicherstellen, dass die Fernbedienung auf den Signalempfänger gerichtet ist.

MELODIE

Um eine der verfügbaren Melodien einzuschalten, drücken Sie die Taste (4, Abb. B) am Bedienfeld. Halten Sie die Taste erneut 3 Sekunden lang gedrückt, um sie auszuschalten. Drücken Sie die Tasten (6 und 7, Abb. B), um die Lautstärke zu erhöhen bzw. zu verringern. Drücken Sie die Taste (4, Abb. B), um die Melodie zu wechseln. Um die Loop-Funktion (Wiederholung) zu aktivieren, schalten Sie eine Melodie am Gerät ein und halten Sie anschließend die Lautstärke-Taste „+“ (7, Abb. B) etwa 5 Sekunden lang gedrückt. Nach dem Aktivieren ertönt ein charakteristischer Signalton.

Beim Abspielen von weißem Rauschen empfehlen wir die Loop-Funktion.

Drücken Sie die Taste (3, Abb. C), um per Fernbedienung eine Melodie auszuwählen. Mit den Tasten (7 und 8, Abb. C) wechseln Sie zur nächsten oder vorherigen Melodie. Mit den Tasten (4 und 5, Abb. C) erhöhen oder verringern Sie die Lautstärke. Um die Melodie anzuhalten oder erneut abzuspielen, drücken Sie die Taste (6, Abb. C) auf der Fernbedienung.

Hinweis! Achten Sie darauf, dass die Fernbedienung auf den Signalempfänger gerichtet ist.

WIEGEFUNKTION

Um die Wiegefunktion zu nutzen, das Kind aus dem Bettchen nehmen, die Waage durch Drücken der Wiege-Taste (5, Abb. B) auf null stellen – die Waage zeigt 0000 kg an, dann das Kind in das Bettchen legen – die Waage zeigt das Gewicht des Kindes auf dem Display an.

FEHLERBEHEBUNG

Problem	Mögliche Ursache	Lösung
Das Gerät schaukelt nicht.	Das Gerät lässt sich nicht einschalten.	Prüfen, ob das Netzteil beschädigt ist.
	Es wird ein Netzteil mit falschen Nennwerten verwendet.	Verwenden Sie ausschließlich ein Netzteil mit den richtigen Nennwerten (5V DC 1A).
	Die Bewegung des Geräts ist blockiert.	Sicherstellen, dass alle beweglichen Teile frei von Hindernissen sind.
	Die Steuertasten reagieren während des Betriebs nicht.	Das Netzteil vom Stromnetz trennen und das Gerät anschließend neu starten.
	Das Kind liegt asymmetrisch.	Das Kind mittig in der Gondel platzieren.
	Das maximal zulässige Benutzergewicht wurde überschritten.	Die maximal zulässige Belastung des Geräts nicht überschreiten.
Sonstige Störungen	Das Display leuchtet nicht und das Gerät gibt seltsame Geräusche von sich.	Den Hersteller kontaktieren.

REINIGUNG UND PFLEGE

1. Leichte Verschmutzungen des Bezugs mit einem feuchten Tuch und einem milden Reinigungsmittel reinigen.
2. Keine Bleichmittel oder andere starke Reinigungsmittel verwenden.
3. Nicht maschinell waschen oder trocknen.
4. Den Rahmen und die Kunststoffteile mit einem feuchten Tuch und einem milden Reinigungsmittel reinigen. Vor der nächsten Verwendung Rahmen und Kunststoffteile trocken wischen.
5. Der Matratzenbezug kann bei 40°C handgewaschen werden.

Das Produkt wurde getestet und erfüllt alle Anforderungen der Normen:
EN 1130:2019+AC:2020 und EN 16890:2017+A1:2021.

Abbildungen dienen nur zur Veranschaulichung; das tatsächliche Aussehen der Produkte kann von den gezeigten Abbildungen abweichen.

RU

Дорогой клиент!
Если у вас есть какие-либо комментарии или вопросы относительно приобретенного продукта, пожалуйста, свяжитесь с нами: **help@lionelo.com**

Производитель:
BrandLine Group Sp. из о. о.
A. Kręglewskiego 1, 61-248 Познань, Польша

ВАЖНО! ВНИМАТЕЛЬНО ПРОЧИТАЙТЕ И СОХРАНИТЕ

ДЛЯ ДАЛЬНЕЙШЕГО ИСПОЛЬЗОВАНИЯ

ПРЕДУПРЕЖДЕНИЕ

1. Не используйте данное изделие, не прочитав предварительно инструкцию.
2. Прекратите использование изделия, как только ребёнок сможет самостоятельно садиться, вставать на колени или подниматься.
3. Размещение дополнительных предметов в кроватке может привести к удушению.
4. Не устанавливайте изделие вблизи предметов, которые могут создавать риск удушения или асфиксии, например верёвок, шнуров/штор и т.п.
5. Не используйте в изделии более одного матраса.
6. Изделие необходимо устанавливать на ровном полу.
7. Маленьким детям нельзя находиться без присмотра рядом с кроваткой.
8. Кроватка должна быть зафиксирована в неподвижном положении, когда ребёнок остаётся без присмотра.
9. Все крепёжные элементы должны быть всегда надёжно затянуты. Следите за тем, чтобы винты не были ослаблены, так как ребёнок может зацепиться за них частью тела или одеждой (например, верёвками, цепочками, лентами от игрушек и т.п.), что может создавать риск удушения.
10. Помните об опасности, которую представляют сигареты, открытый огонь или другие источники высокой температуры, такие как электрические и газовые обогреватели и т.п., вблизи кроватки.
11. НЕ используйте кроватку, если какая-либо деталь отсутствует, треснута или повреждена. При необходимости обратитесь в Lionelo за запасными частями и инструкциями. НЕ заменяйте детали кроватки самостоятельно.
12. ПРЕДУПРЕЖДЕНИЕ – Используйте только матрас, поставляемый в комплекте с данной кроваткой; не добавляйте второй матрас — риск удушения.

ВАЖНО, СОХРАНИТЕ ДЛЯ ДАЛЬНЕЙШЕГО ИСПОЛЬЗОВАНИЯ: ВНИМАТЕЛЬНО ПРОЧИТАЙТЕ

ПРЕДУПРЕЖДЕНИЯ ПО МАТРАСУ

1. Не используйте матрас, если какой-либо его элемент сломан, порван или утерян; используйте только одобренные производителем запасные части.
2. Не используйте в кроватке более одного матраса.
3. Помните об опасности, которую представляют открытый огонь или другие источники высокой температуры, такие как электрические и газовые обогреватели и т.п., вблизи кроватки.

ПРЕДУПРЕЖДЕНИЯ ПО БАТАРЕЙКАМ

1. ПРЕДУПРЕЖДЕНИЕ: Данное изделие содержит батарейку-таблетку. Проглатывание батарейки-таблетки грозит серьёзными химическими ожогами внутренних органов.
2. ПРЕДУПРЕЖДЕНИЕ: Немедленно удалите использованные батарейки. Храните новые и использованные батарейки в недоступном для детей месте. При подозрении на проглатывание батарейки или введение её в какую-либо часть тела немедленно обратитесь за медицинской помощью.
3. Батарейки, не предназначенные для зарядки, заряжать запрещается.
4. Не смешивайте батарейки разных типов и не используйте старые батарейки вместе с новыми.
5. Вставляйте батарейки в отсек в соответствии с указанной полярностью.
6. Всегда вынимайте разряженные батарейки.
7. Не допускайте короткого замыкания контактов питания.

СПИСОК ДЕТАЛЕЙ (РИС. A)

1. Кронштейны гондолы
2. Опоры гондолы
3. Гондола с панелью управления
4. Основание стойки
5. Верхний соединитель
6. Нижний соединитель
7. Рама стойки
8. Матрас
9. Длинные винты
10. Короткие винты
11. Барашковые винты
12. Шестигранный ключ

ПАНЕЛЬ УПРАВЛЕНИЯ (РИС. B)

1. Выключатель / включатель
2. Выбор скорости качания
3. Выбор времени качания
4. Выбор мелодии
5. Кнопка взвешивания
6. Уменьшение громкости
7. Увеличение громкости
8. Приёмник сигнала
9. Индикатор времени
10. Индикатор скорости качания

ПУЛЬТ ДИСТАНЦИОННОГО УПРАВЛЕНИЯ (РИС. C)

1. Выключатель / включатель
2. Выбор времени
3. Включение мелодии
4. Увеличение громкости
5. Уменьшение громкости
6. Воспроизведение или остановка мелодии
7. Предыдущая мелодия
8. Следующая мелодия
9. Изменение режима качания
10. Кнопка стоп

УСТАНОВКА БАТАРЕЕК В ПУЛЬТ ДИСТАНЦИОННОГО УПРАВЛЕНИЯ (РИС. D)

1. Чтобы открыть крышку отсека для батареек, сдвиньте фиксирующий элемент (a, Рис. D) и извлеките лоток для батарейки.
2. Поместите батарейку-таблетку в лоток, затем вставьте всё в пульт дистанционного управления.
3. Закройте отсек для батареек. Щелчок подтвердит, что крышка закрыта правильно.

ЭЛЕКТРОПИТАНИЕ

Подключите кабель USB к блоку питания, затем подключите его к розетке. Вставьте другой конец кабеля в разъём DC, расположенный в основании кресла-качалки (Рис. 1).

Внимание! Блок питания необходимо регулярно проверять на наличие возможных повреждений кабеля,

вилки, контактов и других элементов. При обнаружении неисправностей прекратите использование блока питания.
При использовании изделия применяйте только блок питания с соответствующими параметрами: 5V DC 1A.

СБОРКА ГОНДОЛЫ КРОВАТКИ

1. Установите верхний и нижний соединители на предназначенное место на боковых рамах с обеих сторон (Рис. 2). Прикрутите нижний соединитель с помощью коротких винтов.
2. Соедините боковые рамы между собой (Рис. 3). Убедитесь, что металлические выступы находятся снаружи рамы кроватки.
3. Положите основание на раму, затем прикрутите его с помощью длинных винтов (Рис. 4).
4. Сдвиньте фиксирующие рычаги на опоре, затем сложите их внутрь, чтобы разложить гондолу (Рис. 5).
5. Вложите матрас в гондолу кроватки.
6. Установите гондолу кроватки на основание, вставив ножки в соответствующие пазы (Рис. 6A), затем прикрутите гондолу с помощью барашковых винтов (Рис. 6B). Убедитесь, что гондола кроватки надёжно закреплена.
7. Чтобы заблокировать колёса, нажмите рычаг вниз; для разблокировки нажмите вверх (Рис. 7).

Внимание! Убедитесь, что колёса заблокированы, когда кроватка используется.

РАЗБОРКА КРОВАТКИ

1. Открутите барашковые винты с рамы, затем снимите гондолу кроватки со стойки.
2. Извлеките матрас.
3. Сдвиньте фиксирующие рычаги на опоре, затем потяните их вверх, чтобы сложить гондолу (Рис. 8).
4. Чтобы разобрать основание и боковую раму, открутите винты.

УСТАНОВКА МОСКИТНОЙ СЕТКИ

Для установки москитной сетки натяните эластичный материал на раму кроватки, затем зафиксируйте его металлическими застёжками.

ИСПОЛЬЗОВАНИЕ КРОВАТКИ

1. Чтобы включить устройство, подключите его к источнику питания, затем нажмите кнопку включения/выключения на пульте дистанционного управления или панели управления.

Внимание! Убедитесь, что пульт дистанционного управления направлен в сторону приёмника сигнала.

2. Выберите один из 5 режимов скорости качания, нажав кнопку (9, Рис. C) на пульте или (2, Рис. B) на панели управления.

ТАЙМЕР

Выберите один из вариантов времени 8/15/30 мин, нажав кнопку (2, Рис. C) на пульте или (3, Рис. B) на панели управления. По истечении времени панель управления отключится.

Внимание! Убедитесь, что пульт дистанционного управления направлен в сторону приёмника сигнала.

МЕЛОДИЯ

Чтобы включить одну из доступных мелодий, нажмите кнопку (4, рис. B) на панели управления. Чтобы выключить, нажмите кнопку снова и удерживайте её в течение 3 секунд. Нажмите кнопки (6 и 7, рис. B), чтобы увеличить или уменьшить громкость. Нажмите кнопку (4, рис. B), чтобы сменить мелодию. Чтобы включить функцию повтора, включите мелодию на устройстве, затем нажмите и удерживайте кнопку увеличения громкости (7, рис. B) около 5 секунд. После включения функции раздастся характерный звуковой сигнал.

При воспроизведении белого шума рекомендуем использовать функцию повтора.

Нажмите кнопку (3, рис. C), чтобы выбрать мелодию с помощью пульта. Переключайте следующую или предыдущую мелодию кнопками (7 и 8, рис. C). Увеличивайте или уменьшайте громкость кнопками (4 и 5, рис. C). Чтобы остановить мелодию или воспроизвести её снова, нажмите кнопку (6, рис. C) на пульте.
Внимание! Убедитесь, что пульт направлен на приёмник сигнала.

ФУНКЦИЯ ВЗВЕШИВАНИЯ

Чтобы воспользоваться функцией взвешивания, извлеките ребёнка из кроватки, обнулите весы, нажав кнопку взвешивания (5, Рис. B) — весы покажут 0000 кг, затем поместите ребёнка в кроватку — весы отобразят вес ребёнка на дисплее.

УСТРАНЕНИЕ НЕИСПРАВНОСТЕЙ

Неисправность	Возможная причина	Решение
Устройство не качается.	Устройство не включается.	Проверьте, не повреждён ли блок питания.
	Используется блок питания с неправильными номинальными параметрами.	Используйте только блок питания с правильными номинальными параметрами (5В DC 1А).
	Движение устройства заблокировано.	Убедитесь, что все подвижные элементы свободны от препятствий.
	Кнопки управления не реагируют во время работы устройства.	Отключите блок питания от электросети, затем перезапустите устройство.
	Ребёнок уложен несимметрично.	Уложите ребёнка по центру гондолы.
	Превышена максимально допустимая масса пользователя.	Не превышайте максимально допустимую нагрузку устройства.
Прочие неисправности	Дисплей не светится, и устройство издаёт странные звуки.	Обратитесь к производителю.

ЧИСТКА И УХОД

1. Небольшие загрязнения обивки следует очищать с помощью влажной тряпки и мягкого чистящего средства.
2. Не используйте отбеливатель и другие сильные чистящие средства.
3. Не стирать и не сушить механически.
4. Раму и пластиковые детали следует очищать с помощью влажной тряпки и мягкого чистящего средства. Перед следующим использованием вытрите раму и пластиковые детали насухо.
5. Чехол матраса можно стирать вручную при температуре 40°C.

Изделие прошло испытания и соответствует всем требованиям стандартов:
EN 1130:2019+AC:2020 и EN 16890:2017+A1:2021.

Изображения носят иллюстративный характер; реальный внешний вид изделий может отличаться от представленного на фотографиях.

Gentile Cliente!
In caso di un qualsiasi commento o domanda sul prodotto acquistato, non esitate a contattarci **help@lionelo.com**

Produttore:
BrandLine Group Sp. z o. o.
A. Kręglewskiego 1, 61-248 Poznań, Polonia

IMPORTANTE! LEGGERE ATTENTAMENTE E CONSERVARE PER RIFERIMENTO FUTURO

AVVERTENZA

1. Non utilizzare questo prodotto senza aver prima letto le istruzioni.
2. Smettere di utilizzare il prodotto non appena il bambino è in grado di sedersi, inginocchiarsi o tirarsi su.
3. Inserire oggetti aggiuntivi nella culla può causare soffocamento.
4. Non posizionare il prodotto vicino a elementi che possono rappresentare un rischio di strangolamento o soffocamento, ad es. corde, lacci/tende, ecc.
5. Non utilizzare più di un materasso nel prodotto.
6. Il prodotto deve essere posizionato su una superficie piana.
7. I bambini piccoli non devono essere lasciati senza sorveglianza nelle vicinanze della culla.
8. La culla deve essere bloccata in una posizione fissa quando il bambino è incustodito.
9. Tutti gli elementi di montaggio devono essere sempre adeguatamente serrati. Assicurarsi che nessuna vite sia allentata, poiché il bambino potrebbe agganciarsi con una parte del corpo o con i vestiti (ad es. corde, collane, nastri di giocattoli, ecc.), con conseguente rischio di strangolamento.
10. Prestare attenzione al rischio rappresentato da sigarette, fiamme libere o altre fonti di calore elevato come stufe elettriche, stufe a gas, ecc., nelle vicinanze della culla.
11. NON utilizzare la culla se manca qualsiasi parte o se è incrinata o danneggiata. In caso di necessità, contattare Lionelo per i pezzi di ricambio e le istruzioni. NON sostituire autonomamente i pezzi della culla.
12. AVVERTENZA – Utilizzare esclusivamente il materasso venduto con questa culla; non aggiungere un secondo materasso – rischio di soffocamento.

IMPORTANTE, CONSERVARE PER USO FUTURO: LEGGERE ATTENTAMENTE

AVVERTENZE PER IL MATERASSO

1. Non utilizzare il materasso se una sua parte è rotta, strappata o mancante; utilizzare esclusivamente pezzi di ricambio approvati dal produttore.

2. Non utilizzare più di un materasso nella culla.
3. Prestare attenzione al rischio rappresentato da fiamme libere o altre fonti di calore elevato come stufe elettriche, stufe a gas, ecc., nelle vicinanze della culla.

AVVERTENZE PER LE BATTERIE

1. AVVERTENZA: Questo prodotto contiene una batteria a bottone. L'ingestione di una batteria a bottone può causare gravi ustioni chimiche interne.
2. AVVERTENZA: Rimuovere immediatamente le batterie scariche. Conservare le batterie nuove e usate fuori dalla portata dei bambini. In caso di sospetta ingestione di una batteria o di sua introduzione in qualsiasi parte del corpo, richiedere immediatamente assistenza medica.
3. Le batterie non ricaricabili non devono essere ricaricate.
4. Non mescolare batterie di tipo diverso né batterie usate con quelle nuove.
5. Inserire le batterie nel vano nel rispetto della polarità indicata.
6. Rimuovere sempre le batterie scariche.
7. Non cortocircuitare i terminali della batteria.

ELENCO COMPONENTI (FIG. A)

1. Braccia della culla
2. Supporti della culla
3. Cesta con pannello di controllo
4. Base del supporto
5. Connettore superiore
6. Connettore inferiore
7. Telaio del supporto
8. Materasso
9. Viti lunghe
10. Viti corte
11. Viti a farfalla
12. Chiave a brugola

PANNELLO DI CONTROLLO (FIG. B)

1. Interruttore accensione/spegnimento
2. Selezione velocità di dondolamento
3. Selezione tempo di dondolamento
4. Selezione melodia
5. Pulsante pesatura
6. Diminuire il volume
7. Aumentare il volume
8. Ricevitore del segnale
9. Indicatore del tempo
10. Indicatore della velocità di dondolamento

TELECOMANDO (FIG. C)

1. Interruttore accensione/spegnimento
2. Selezione del tempo
3. Attivazione melodia
4. Aumentare il volume
5. Diminuire il volume
6. Riprodurre o fermare la melodia
7. Melodia precedente
8. Melodia successiva
9. Cambio modalità di dondolamento
10. Pulsante stop

INSERIMENTO DELLE BATTERIE NEL TELECOMANDO (FIG. D)

1. Per aprire il coperchio del vano batterie, far scorrere l'elemento di bloccaggio (a, Fig. D) ed estrarre il vassoio per la batteria.
2. Inserire la batteria a bottone nel vassoio, quindi collocare l'insieme nel telecomando.
3. Chiudere il vano batterie. Un clic confirmerà la corretta chiusura.

ALIMENTAZIONE

Collegare il cavo USB all'alimentatore, quindi inserirlo in una presa di corrente. Inserire l'altra estremità del cavo nella porta DC situata alla base del dondolo (Fig. 1).

Nota! L'alimentatore deve essere verificato regolarmente per individuare eventuali danni al cavo, alla spina, ai contatti e ad altri componenti. In caso di anomalie riscontrate, non continuare a utilizzare l'alimentatore. Durante l'utilizzo del prodotto, utilizzare esclusivamente un alimentatore con i parametri appropriati: 5V DC 1A.

MONTAGGIO DELLA CESTA DELLA CULLA

1. Posizionare il connettore superiore e quello inferiore nell'apposito alloggiamento sui telai laterali su entrambi i lati (Fig. 2). Fissare il connettore inferiore con le viti corte.
2. Unire i telai laterali tra loro (Fig. 3). Assicurarsi che i risalti metallici si trovino all'esterno del telaio della culla.
3. Posizionare la base sul telaio, quindi fissarla con le viti lunghe (Fig. 4).
4. Far scorrere le leve di bloccaggio nel supporto, quindi piegarle verso l'interno per dispiegare la cesta (Fig. 5).
5. Inserire il materasso nella cesta della culla.
6. Collocare la cesta della culla sulla base, inserendo i piedi negli appositi alloggiamenti (Fig. 6A), quindi fissare la cesta con le viti a farfalla (Fig. 6B). Assicurarsi che la cesta della culla sia adeguatamente fissata.
7. Per bloccare le ruote, spingere la leva verso il basso; per sbloccarle, spingere verso l'alto (Fig. 7).

Nota! Assicurarsi che le ruote siano bloccate quando la culla è in uso.

SMONTAGGIO DELLA CULLA

1. Svitare le viti a farfalla dal telaio, quindi rimuovere la cesta della culla dal supporto.
2. Estrarre il materasso.
3. Far scorrere le leve di bloccaggio nel supporto, quindi tirarle verso l'alto per piegare la cesta (Fig. 8).
4. Per smontare la base e il telaio laterale, svitare le viti.

MONTAGGIO DELLA ZANZARIERA

Per montare la zanzariera, applicare il tessuto elastico sul telaio della culla e fissarlo con le chiusure metalliche.

UTILIZZO DEL LETTINO

1. Per avviare il dispositivo, collegarlo a una fonte di alimentazione, quindi premere l'interruttore accensione/spegnimento sul telecomando o sul pannello di controllo.

Nota! Assicurarsi che il telecomando sia diretto verso il ricevitore del segnale.

2. Selezionare una delle 5 modalità di velocità di dondolamento premendo il pulsante (9, Fig. C) sul telecomando o (2, Fig. B) sul pannello di controllo.

TIMER

Selezionare una delle opzioni di tempo 8/15/30 min premendo il pulsante (2, Fig. C) sul telecomando o (3, Fig. B) sul pannello di controllo. Allo scadere del tempo, il pannello di controllo si spegnerà.

Nota! Assicurarsi che il telecomando sia diretto verso il ricevitore del segnale.

MELODIA

Per attivare una delle melodie disponibili, premere il pulsante (4, fig. B) sul pannello di controllo. Per disattivarla, tenere premuto di nuovo il pulsante per 3 secondi. Premere i pulsanti (6 e 7, fig. B) per aumentare o diminuire il volume. Premere il pulsante (4, fig. B) per cambiare melodia.

Per attivare la funzione di ripetizione, avviare una melodia sul dispositivo, quindi tenere premuto il pulsante di aumento del volume (7, fig. B) per circa 5 secondi. Al momento dell'attivazione si udirà un suono caratteristico.

Durante la riproduzione del rumore bianco si consiglia di utilizzare la funzione di ripetizione.

Premere il pulsante (3, fig. C) per selezionare una melodia con il telecomando. Passare alla melodia successiva o precedente con i pulsanti (7 e 8, fig. C). Aumentare o diminuire il volume con i pulsanti (4 e 5, fig. C). Per arrestare la melodia o riprodurla di nuovo, premere il pulsante (6, fig. C) sul telecomando.

Nota! Assicurarsi che il telecomando sia puntato verso il ricevitore del segnale.

FUNZIONE BILANCIA

Per utilizzare la funzione di pesatura, estrarre il bambino dalla culla, azzerare la bilancia premendo il pulsante di pesatura (5, Fig. B) – la bilancia indicherà 0000 kg, quindi posizionare il bambino nella culla – la bilancia mostrerà il peso del bambino sul display.

RISOLUZIONE DEI PROBLEMI

Problema	Possibile causa	Soluzione
Il dispositivo non dondola.	Il dispositivo non si accende.	Verificare se l'alimentatore è danneggiato.
	Viene utilizzato un alimentatore con valori nominali errati.	Utilizzare esclusivamente un alimentatore con i valori nominali corretti (5V DC 1A).
	Il movimento del dispositivo è bloccato.	Assicurarsi che tutte le parti mobili siano libere da ostacoli.
	I pulsanti di controllo non rispondono durante il funzionamento del dispositivo.	Scollegare l'alimentatore dalla rete elettrica, quindi riavviare il dispositivo.
	Il bambino è stato posizionato in modo asimmetrico.	Posizionare il bambino al centro della cesta.
	È stato superato il peso massimo consentito dell'utente.	Non superare il carico massimo consentito del dispositivo.
Altri guasti	Il display non si illumina e il dispositivo emette suoni anomali.	Contattare il produttore.

PULIZIA E MANUTENZIONE

1. Le piccole macchie sul rivestimento devono essere pulite con un panno umido e un detergente delicato.
2. Non utilizzare candeggina né altri detergenti aggressivi.
3. Non lavare né asciugare meccanicamente.
4. Il telaio e le parti in plastica devono essere puliti con un panno umido e un detergente delicato. Prima del successivo utilizzo, asciugare il telaio e le parti in plastica.
5. La fodera del materasso può essere lavata a mano a 40°C.

Il prodotto è stato testato e soddisfa tutti i requisiti delle norme:
EN 1130:2019+AC:2020 e EN 16890:2017+A1:2021.

Le immagini hanno carattere illustrativo; l'aspetto reale dei prodotti può differire da quello mostrato nelle immagini.

FR

Cher client!
Si vous avez des questions ou remarques relatives au produit acheté, n'hésitez pas à nous contacter à l'adresse :
help@lionelo.com

Producteur:
BrandLine Group Sp. z o. o.
A. Kręglewskiego 1, 61-248 Poznań, Pologne

IMPORTANT ! LIRE ATTENTIVEMENT ET CONSERVER POUR RÉFÉRENCE FUTURE

AVERTISSEMENT

1. Ne pas utiliser ce produit sans avoir lu préalablement le manuel d'utilisation.
2. Cesser d'utiliser le produit dès que l'enfant est capable de s'asseoir, de s'agenouiller ou de se redresser.
3. Placer des éléments supplémentaires dans le berceau peut provoquer une suffocation.
4. Ne pas placer le produit à proximité d'éléments pouvant présenter un risque d'étranglement ou de suffocation, par ex. des cordons, ficelles/rideaux, etc.
5. Ne pas utiliser plus d'un matelas dans le produit.
6. Le produit doit être placé sur un sol plat.
7. Les jeunes enfants ne doivent pas être laissés sans surveillance à proximité du berceau.
8. Le berceau doit être verrouillé en position fixe lorsque l'enfant est laissé sans surveillance.
9. Tous les éléments de montage doivent toujours être correctement serrés. Veiller à ce qu'aucune vis ne soit desserrée, car l'enfant pourrait s'y accrocher avec une partie de son corps ou un vêtement (par ex. cordons, colliers, rubans de jouets, etc.), ce qui peut présenter un risque d'étranglement.
10. Être conscient du risque que représentent les cigarettes, les flammes nues ou d'autres sources de chaleur élevée telles que des radiateurs électriques, des radiateurs à gaz, etc., à proximité du berceau.
11. NE PAS utiliser le berceau si une pièce est manquante, fissurée ou endommagée. Contacter Lionelo pour obtenir des pièces de rechange et des instructions. NE PAS remplacer soi-même les pièces du berceau.
12. AVERTISSEMENT – Utiliser uniquement le matelas vendu avec ce berceau ; ne pas ajouter un deuxième matelas – risque de suffocation.

IMPORTANT, À CONSERVER POUR USAGE ULTÉRIEUR : LIRE ATTENTIVEMENT

AVERTISSEMENTS CONCERNANT LE MATELAS

1. Ne pas utiliser le matelas si l'un de ses éléments est cassé, déchiré ou perdu ; utiliser uniquement des pièces de rechange approuvées par le fabricant.
2. Ne pas utiliser plus d'un matelas dans le berceau.
3. Être conscient du risque que représentent les flammes nues ou d'autres sources de chaleur élevée telles que des radiateurs électriques, des radiateurs à gaz, etc., à proximité du berceau.

AVERTISSEMENTS CONCERNANT LES PILES

1. AVERTISSEMENT : Ce produit contient une pile bouton. L'ingestion d'une pile bouton risque de provoquer de graves brûlures chimiques internes.
2. AVERTISSEMENT : Retirer immédiatement les piles usagées. Conserver les piles neuves et usagées hors de la portée des enfants. En cas de suspicion d'ingestion ou d'introduction d'une pile dans une partie du corps, consulter immédiatement un médecin.
3. Les piles non rechargeables ne doivent pas être rechargées.
4. Ne pas mélanger différents types de piles ni des piles usagées avec des neuves.
5. Insérer les piles dans le compartiment en respectant la polarité indiquée.
6. Toujours retirer les piles déchargées.
7. Ne pas court-circuiter les bornes des piles.

LISTE DES PIÈCES (FIG. A)

1. Bras du berceau
2. Supports du berceau
3. Nacelle avec panneau de commande
4. Base du support
5. Connecteur supérieur
6. Connecteur inférieur
7. Cadre du support
8. Matelas
9. Vis longues
10. Vis courtes
11. Vis à oreilles
12. Clé Allen

PANNEAU DE COMMANDE (FIG. B)

1. Interrupteur marche/arrêt
2. Sélection de la vitesse de balancement
3. Sélection de la durée de balancement
4. Sélection de la mélodie
5. Bouton de pesée
6. Diminuer le volume
7. Augmenter le volume
8. Récepteur de signal
9. Indicateur de temps
10. Indicateur de vitesse de balancement

TÉLÉCOMMANDE (FIG. C)

1. Interrupteur marche/arrêt
2. Sélection du temps
3. Activation de la mélodie
4. Augmenter le volume
5. Diminuer le volume
6. Lire ou arrêter la mélodie
7. Mélodie précédente
8. Mélodie suivante
9. Changer le mode de balancement
10. Bouton stop

INSTALLATION DES PILES DE LA TÉLÉCOMMANDE (FIG. D)

1. Pour ouvrir le couvercle du compartiment à piles, faire glisser l'élément de verrouillage (a, Fig. D) et retirer le tiroir à pile.
2. Placer la pile bouton dans le tiroir, puis insérer l'ensemble dans la télécommande.
3. Fermer le compartiment à piles. Un clic confirme que le compartiment est correctement fermé.

ALIMENTATION

Connecter le câble USB à l'adaptateur secteur, puis le brancher dans une prise de courant. Insérer l'autre extrémité du câble dans le port DC situé à la base du transat (Fig. 1).

Remarque ! L'adaptateur secteur doit être régulièrement vérifié pour détecter d'éventuels dommages au câble, à la fiche, aux contacts et à d'autres composants. En cas d'anomalie constatée, cesser d'utiliser l'adaptateur. Lors de l'utilisation du produit, utiliser uniquement un adaptateur secteur aux paramètres appropriés : 5V DC 1A.

ASSEMBLAGE DE LA NACELLE DU BERCEAU

1. Placer le connecteur supérieur et le connecteur inférieur à l'emplacement prévu sur les cadres latéraux des deux côtés (Fig. 2). Fixer le connecteur inférieur à l'aide des vis courtes.
2. Assembler les cadres latéraux (Fig. 3). S'assurer que les saillies métalliques se trouvent à l'extérieur du cadre du berceau.
3. Poser la base sur le cadre, puis la fixer à l'aide des vis longues (Fig. 4).
4. Faire glisser les leviers de verrouillage sur le support, puis les replier vers l'intérieur pour déplier la nacelle (Fig. 5).
5. Insérer le matelas dans la nacelle du berceau.
6. Poser la nacelle du berceau sur la base en insérant les pieds dans les encoches correspondantes (Fig. 6A), puis fixer la nacelle à l'aide des vis à oreilles (Fig. 6B). S'assurer que la nacelle du berceau est correctement fixée.
7. Pour bloquer les roulettes, appuyer sur le levier vers le bas ; pour débloquer, appuyer vers le haut (Fig. 7).

Remarque ! S'assurer que les roulettes sont bloquées lorsque le berceau est utilisé.

DÉMONTAGE DU BERCEAU

1. Dévisser les vis à oreilles du cadre, puis retirer la nacelle du berceau du support.
2. Retirer le matelas.
3. Faire glisser les leviers de verrouillage sur le support, puis les tirer vers le haut pour replier la nacelle (Fig. 8).
4. Pour démonter la base et le cadre latéral, dévisser les vis.

INSTALLATION DE LA MOUSTIQUAIRE

Pour installer la moustiquaire, passer le tissu élastiqué sur le cadre du berceau, puis le fixer à l'aide des attaches métalliques.

UTILISATION DU LIT

1. Pour démarrer l'appareil, le brancher à une source d'alimentation, puis appuyer sur l'interrupteur marche/arrêt de la télécommande ou du panneau de commande.

Remarque ! S'assurer que la télécommande est dirigée vers le récepteur de signal.

2. Sélectionner l'un des 5 modes de vitesse de balancement en appuyant sur le bouton (9, Fig. C) de la télécommande ou sur (2, Fig. B) du panneau de commande.

MINUTERIE

Sélectionner l'une des options de durée 8/15/30 min en appuyant sur le bouton (2, Fig. C) de la télécommande ou sur (3, Fig. B) du panneau de commande. À l'expiration du délai, le panneau de commande s'éteint.

Remarque ! S'assurer que la télécommande est dirigée vers le récepteur de signal.

MÉLODIE

Pour activer l'une des mélodies disponibles, appuyez sur le bouton (4, fig. B) du panneau de commande. Pour la désactiver, appuyez à nouveau sur le bouton et maintenez-le enfoncé pendant 3 secondes. Appuyez sur les boutons (6 et 7, fig. B) pour augmenter ou diminuer le volume. Appuyez sur le bouton (4, fig. B) pour changer de mélodie.

Pour activer la fonction de boucle, lancez une mélodie sur l'appareil, puis maintenez le bouton d'augmentation du volume (7, fig. B) enfoncé pendant environ 5 secondes. Un son caractéristique retentit lorsque la fonction est activée.

Pendant la diffusion d'un bruit blanc, nous recommandons d'utiliser la fonction de boucle.

Appuyez sur le bouton (3, fig. C) pour sélectionner une mélodie à l'aide de la télécommande. Passez à la mélodie suivante ou précédente avec les boutons (7 et 8, fig. C). Augmentez ou diminuez le volume avec les boutons

(4 et 5, fig. C). Pour arrêter la mélodie ou la relancer, appuyez sur le bouton (6, fig. C) de la télécommande.
Remarque ! Assurez-vous que la télécommande est dirigée vers le récepteur du signal.

FONCTION PÈSE-BÉBÉ

Pour utiliser la fonction de pesée, retirer l'enfant du berceau, remettre la balance à zéro en appuyant sur le bouton de pesée (5, Fig. B) – la balance affichera 0000 kg, puis placer l'enfant dans le berceau – la balance affichera le poids de l'enfant sur l'écran.

RÉSOLUTION DES PROBLÈMES

Problème	Cause possible	Solution
L'appareil ne se balance pas.	L'appareil ne s'allume pas.	Vérifier si l'adaptateur secteur est endommagé.
	Un bloc d'alimentation aux valeurs nominales incorrectes est utilisé.	Utilisez exclusivement un bloc d'alimentation aux valeurs nominales correctes (5V DC 1A).
	Le mouvement de l'appareil est bloqué.	S'assurer que toutes les pièces mobiles sont libres d'obstacles.
	Les boutons de commande ne réagissent pas pendant le fonctionnement de l'appareil.	Débrancher l'adaptateur du secteur, puis redémarrer l'appareil.
	L'enfant a été placé de manière asymétrique.	Placer l'enfant au centre de la nacelle.
	Le poids maximal autorisé de l'utilisateur a été dépassé.	Ne pas dépasser la charge maximale autorisée de l'appareil.
Autres pannes	L'écran ne s'allume pas et l'appareil émet des sons inhabituels.	Contacter le fabricant.

NETTOYAGE ET ENTRETIEN

1. Les légères salissures du revêtement doivent être nettoyées à l'aide d'un chiffon humide et d'un produit nettoyant doux.
2. Ne pas utiliser d'eau de Javel ni d'autres produits nettoyants agressifs.
3. Ne pas laver ni sécher mécaniquement.
4. Le cadre et les éléments en plastique doivent être nettoyés à l'aide d'un chiffon humide et d'un produit nettoyant doux. Avant la prochaine utilisation, essuyer le cadre et les éléments en plastique jusqu'à ce qu'ils soient secs.
5. La housse du matelas peut être lavée à la main à 40°C.

Le produit a été testé et satisfait à toutes les exigences des normes :
EN 1130:2019+AC:2020 et EN 16890:2017+A1:2021.

Les images sont données à titre indicatif ; l'apparence réelle des produits peut différer de celle présentée sur les images.

¡Apreciado cliente!

Si tienes algún comentario o pregunta sobre algún producto que hayas comprado, por favor contacta con nosotros: **help@lionelo.com**

Fabricante:

BrandLine Group Sp. z o. o.

A. Kręglewskiego 1, 61-248 Poznań, Polonia

¡IMPORTANTE! LEA DETENIDAMENTE Y CONSERVE PARA REFERENCIA FUTURA

ADVERTENCIA

1. No utilice este producto sin haber leído previamente las instrucciones.
2. Deje de utilizar el producto en cuanto el niño sea capaz de sentarse, arrodillarse o incorporarse.
3. Colocar elementos adicionales en la cuna puede causar asfixia.
4. No coloque el producto cerca de elementos que puedan suponer un riesgo de estrangulamiento o asfixia, p. ej. cuerdas, cordones/cortinas, etc.
5. No utilice más de un colchón en el producto.
6. El producto debe colocarse sobre una superficie plana.
7. Los niños pequeños no deben estar sin supervisión cerca de la cuna.
8. La cuna debe quedar bloqueada en una posición fija cuando el niño esté desatendido.
9. Todos los elementos de montaje deben estar siempre correctamente apretados. Asegúrese de que ningún tornillo esté flojo, ya que el niño podría engancharse con alguna parte del cuerpo o de la ropa (p. ej. cuerdas, collares, cintas de juguetes, etc.), lo que puede suponer un riesgo de estrangulamiento.
10. Sea consciente del riesgo que representan los cigarrillos, el fuego abierto u otras fuentes de alta temperatura como estufas eléctricas, estufas de gas, etc., cerca de la cuna.
11. NO utilice la cuna si falta alguna pieza o está agrietada o dañada. En caso necesario, contacte con Lionelo para obtener piezas de repuesto e instrucciones. NO sustituya las piezas de la cuna por su cuenta.
12. ADVERTENCIA – Utilice únicamente el colchón vendido con esta cuna; no añada un segundo colchón – riesgo de asfixia.

IMPORTANTE, CONSERVE PARA USO FUTURO: LEA DETENIDAMENTE

ADVERTENCIAS SOBRE EL COLCHÓN

1. No utilice el colchón si alguno de sus elementos está roto, rasgado o perdido; utilice únicamente piezas de repuesto aprobadas por el fabricante.

2. No utilice más de un colchón en la cuna.
3. Sea consciente del riesgo que representan el fuego abierto u otras fuentes de alta temperatura como estufas eléctricas, estufas de gas, etc., cerca de la cuna.

ADVERTENCIAS SOBRE LAS PILAS

1. ADVERTENCIA: Este producto contiene una pila de botón. La ingestión de una pila de botón puede causar quemaduras químicas internas graves.
2. ADVERTENCIA: Retire las pilas usadas inmediatamente. Guarde las pilas nuevas y usadas fuera del alcance de los niños. Si se sospecha que se ha ingerido una pila o se ha introducido en alguna parte del cuerpo, acuda de inmediato a un médico.
3. Las pilas no recargables no deben recargarse.
4. No mezcle pilas de diferentes tipos ni pilas usadas con nuevas.
5. Introduzca las pilas en el compartimento respetando la polaridad indicada.
6. Retire siempre las pilas agotadas.
7. No cortocircuite los bornes de la pila.

LISTA DE PIEZAS (FIG. A)

1. Brazos de la cuna
2. Soportes de la cuna
3. Cesta con panel de control
4. Base del soporte
5. Conector superior
6. Conector inferior
7. Bastidor del soporte
8. Colchón
9. Tornillos largos
10. Tornillos cortos
11. Tornillos de mariposa
12. Llave Allen

PANEL DE CONTROL (FIG. B)

1. Interruptor de encendido/apagado
2. Selección de velocidad de balanceo
3. Selección de tiempo de balanceo
4. Selección de melodía
5. Botón de pesaje
6. Bajar el volumen
7. Subir el volumen
8. Receptor de señal
9. Indicador de tiempo
10. Indicador de velocidad de balanceo

MANDO A DISTANCIA (FIG. C)

1. Interruptor de encendido/apagado
2. Selección de tiempo
3. Activar melodía
4. Subir el volumen
5. Bajar el volumen
6. Reproducir o detener la melodía
7. Melodía anterior
8. Melodía siguiente
9. Cambiar el modo de balanceo
10. Botón de parada

INSTALACIÓN DE LAS PILAS DEL MANDO A DISTANCIA (FIG. D)

1. Para abrir la tapa del compartimento de las pilas, deslice el elemento de bloqueo (a, Fig. D) y extraiga la bandeja de la pila.
2. Coloque la pila de botón en la bandeja y, a continuación, introduzca el conjunto en el mando a distancia.
3. Cierre el compartimento de las pilas. Un clic confirmará que está correctamente cerrado.

ALIMENTACIÓN

Conecte el cable USB al adaptador de corriente y, a continuación, enchúfelo a una toma de red. Inserte el otro extremo del cable en el puerto DC situado en la base del columpio (Fig. 1).

Nota: El adaptador de corriente debe comprobarse regularmente para detectar posibles daños en el cable, el enchufe, los contactos y otros componentes. Si se detectan anomalías, deje de utilizar el adaptador.
Durante el uso del producto, utilice únicamente un adaptador de corriente con los parámetros adecuados: 5V DC 1A.

MONTAJE DE LA CESTA DE LA CUNA

1. Coloque el conector superior e inferior en el lugar designado en los bastidores laterales de ambos lados (Fig. 2). Fije el conector inferior con los tornillos cortos.
2. Una los bastidores laterales entre sí (Fig. 3). Asegúrese de que las protuberancias metálicas queden en el exterior del bastidor de la cuna.
3. Coloque la base sobre el bastidor y, a continuación, fíjela con los tornillos largos (Fig. 4).
4. Deslice las palancas de bloqueo en el soporte y, a continuación, dóblelas hacia adentro para desplegar la cesta (Fig. 5).
5. Introduzca el colchón en la cesta de la cuna.
6. Coloque la cesta de la cuna sobre la base, insertando las patas en las ranuras correspondientes (Fig. 6A), y fije la cesta con los tornillos de mariposa (Fig. 6B). Asegúrese de que la cesta de la cuna quede correctamente fijada.
7. Para bloquear las ruedas, empuje la palanca hacia abajo; para desbloquearlas, empuje hacia arriba (Fig. 7).

Nota: Asegúrese de que las ruedas estén bloqueadas cuando la cuna esté en uso.

DESMONTAJE DE LA CUNA

1. Desatornille los tornillos de mariposa del bastidor y, a continuación, retire la cesta de la cuna del soporte.
2. Retire el colchón.
3. Deslice las palancas de bloqueo en el soporte y, a continuación, tírelas hacia arriba para plegar la cesta (Fig. 8).
4. Para desmontar la base y el bastidor lateral, desatornille los tornillos.

INSTALACIÓN DEL MOSQUITERO

Para instalar el mosquitero, coloque el tejido elástico sobre el bastidor de la cuna y fíjelo con los cierres metálicos.

USO DE LA CUNA

1. Para poner en marcha el dispositivo, conéctelo a una fuente de alimentación y, a continuación, pulse el interruptor de encendido/apagado del mando a distancia o del panel de control.

Nota: Asegúrese de que el mando a distancia esté orientado hacia el receptor de señal.

2. Seleccione uno de los 5 modos de velocidad de balanceo pulsando el botón (9, Fig. C) del mando a distancia o (2, Fig. B) del panel de control.

TEMPORIZADOR

Seleccione una de las opciones de tiempo 8/15/30 min pulsando el botón (2, Fig. C) del mando a distancia o (3, Fig. B) del panel de control. Una vez transcurrido el tiempo, el panel de control se apagará.
Nota: Asegúrese de que el mando a distancia esté orientado hacia el receptor de señal.

MELODÍA

Para activar una de las melodías disponibles, pulse el botón (4, fig. B) del panel de control. Para desactivarla, mantenga pulsado de nuevo el botón durante 3 segundos. Pulse los botones (6 y 7, fig. B) para subir o bajar el volumen. Pulse el botón (4, fig. B) para cambiar de melodía.
Para activar la función de repetición, reproduzca una melodía en el dispositivo y, a continuación, mantenga pulsado el botón de subir volumen (7, fig. B) durante unos 5 segundos. Al activarse la función, se oirá un sonido característico.

Durante la reproducción de ruido blanco recomendamos utilizar la función de repetición.
Pulse el botón (3, fig. C) para seleccionar una melodía con el mando a distancia. Cambie a la melodía siguiente o anterior con los botones (7 y 8, fig. C). Suba o baje el volumen con los botones (4 y 5, fig. C). Para detener la melodía o volver a reproducirla, pulse el botón (6, fig. C) del mando a distancia.
Nota: Asegúrese de que el mando a distancia esté orientado hacia el receptor de señal.

FUNCIÓN DE PESAJE

Para utilizar la función de pesaje, saque al niño de la cuna, ponga a cero la báscula pulsando el botón de pesaje (5, Fig. B) – la báscula mostrará 0000 kg, luego coloque al niño en la cuna – la báscula mostrará el peso del niño en la pantalla.

RESOLUCIÓN DE PROBLEMAS

Problema	Posible causa	Solución
El dispositivo no se balancea.	El dispositivo no se enciende.	Compruebe si el adaptador de corriente está dañado.
	Se está utilizando una fuente de alimentación con valores nominales incorrectos.	Utilice únicamente una fuente de alimentación con los valores nominales correctos (5V DC 1A).
	El movimiento del dispositivo está bloqueado.	Asegúrese de que todas las piezas móviles estén libres de obstáculos.
	Los botones de control no responden durante el funcionamiento del dispositivo.	Desenchufe el adaptador de la red eléctrica y, a continuación, reinicie el dispositivo.
	El niño ha sido colocado de forma asimétrica.	Coloque al niño en el centro de la cesta.
	Se ha superado el peso máximo permitido del usuario.	No supere la carga máxima permitida del dispositivo.
Otras averías	La pantalla no se ilumina y el dispositivo emite sonidos extraños.	Contacte con el fabricante.

LIMPIEZA Y MANTENIMIENTO

1. Las manchas pequeñas del tapizado deben limpiarse con un paño húmedo y un detergente suave.
2. No utilice lejía ni otros detergentes fuertes.
3. No lavar ni secar a máquina.
4. El bastidor y las piezas de plástico deben limpiarse con un paño húmedo y un detergente suave. Antes del siguiente uso, seque el bastidor y las piezas de plástico.
5. La funda del colchón puede lavarse a mano a 40°C.

El producto ha sido probado y cumple todos los requisitos de las normas:
EN 1130:2019+AC:2020 y EN 16890:2017+A1:2021.

Las imágenes tienen carácter ilustrativo; el aspecto real de los productos puede diferir del mostrado en las imágenes.

Beste klant!
Als u opmerkingen of vragen heeft over een gekocht product, neem dan contact met ons op: **help@lionelo.com**

Fabrikant:
BrandLine Group Sp. z o. o.
A. Kręglewskiego 1, 61-248 Poznań, Polen

BELANGRIJK! LEES ZORGVULDIG EN BEWAAR VOOR TOEKOMSTIG GEBRUIK

WAARSCHUWING

1. Gebruik dit product niet zonder de instructies eerst te hebben gelezen.
2. Stop met het gebruik van het product zodra het kind in staat is te zitten, te knielen of zichzelf op te trekken.
3. Het plaatsen van extra voorwerpen in het wiegje kan verstikking veroorzaken.
4. Plaats het product niet in de buurt van voorwerpen die een wurgings- of verstikkingsgevaar kunnen opleveren, bijv. koordjes, touwen/gordijnen enz.
5. Gebruik niet meer dan één matras in het product.
6. Het product moet op een vlakke vloer worden geplaatst.
7. Kleine kinderen mogen niet onbeheerd in de buurt van het wiegje spelen.
8. Het wiegje moet in een vaste positie vergrendeld zijn wanneer het kind onbeheerd is.
9. Alle montagedelen moeten altijd goed worden aangedraaid. Zorg ervoor dat er geen schroeven los zitten, omdat het kind er een lichaamsdeel of kledingstuk aan kan blijven haken (bijv. koordjes, kettingen, speelgoedbandjes enz.), wat een wurgingsgevaar kan opleveren.
10. Wees u bewust van het gevaar van sigaretten, open vuur of andere warmtebronnen zoals elektrische of gashaarden enz. in de buurt van het wiegje.
11. Gebruik het wiegje NIET als er een onderdeel ontbreekt of als het gebarsten of beschadigd is. Neem indien nodig contact op met Lionelo voor vervangende onderdelen en instructies. Vervang onderdelen van het wiegje NIET zelf.
12. WAARSCHUWING – Gebruik uitsluitend de matras die bij dit wiegje wordt verkocht; voeg geen tweede matras toe – verstikkingsgevaar.

BELANGRIJK, BEWAAR VOOR TOEKOMSTIG GEBRUIK: LEES ZORGVULDIG

WAARSCHUWINGEN VOOR DE MATRAS

1. Gebruik de matras niet als een onderdeel ervan gebroken, gescheurd of kwijt is; gebruik uitsluitend door de fabrikant goedgekeurde vervangende onderdelen.

2. Gebruik niet meer dan één matras in het wiegje.
3. Wees u bewust van het gevaar van open vuur of andere warmtebronnen zoals elektrische of gashaarden enz. in de buurt van het wiegje.

WAARSCHUWINGEN VOOR BATTERIJEN

1. WAARSCHUWING: Dit product bevat een knoopcelbatterij. Het inslikken van een knoopcelbatterij brengt het risico op ernstige chemische brandwonden van binnenuit met zich mee.
2. WAARSCHUWING: Verwijder gebruikte batterijen onmiddellijk. Bewaar nieuwe en gebruikte batterijen buiten het bereik van kinderen. Als vermoed wordt dat een batterij is ingeslikt of in een lichaamsdeel is gebracht, onmiddellijk medisch advies inwinnen.
3. Niet-oplaadbare batterijen mogen niet worden opgeladen.
4. Meng geen batterijen van verschillende typen en geen gebruikte batterijen met nieuwe.
5. Plaats batterijen in het vak overeenkomstig de aangegeven polariteit.
6. Verwijder altijd lege batterijen.
7. Sluit de voedingsklemmen niet kort.

ONDERDELENLIJST (AFB. A)

1. Armen van de gondel
2. Steunbeugels van de gondel
3. Gondel met bedieningspaneel
4. Basis van het onderstel
5. Bovenste verbindingsstuk
6. Onderste verbindingsstuk
7. Frame van het onderstel
8. Matras
9. Lange schroeven
10. Korte schroeven
11. Vleugelschroeven
12. Imbussteutel

BEDIENINGSPANEEL (AFB. B)

1. Aan-/uitschakelaar
2. Selectie schommelsnelheid
3. Selectie schommeltijd
4. Melodieselectie
5. Weegknop
6. Volume verlagen
7. Volume verhogen
8. Signaalontvanger
9. Tijdindicator
10. Indicator schommelsnelheid

AFSTANDSBEDIENING (AFB. C)

1. Aan-/uitschakelaar
2. Tijdselectie
3. Melodie inschakelen
4. Volume verhogen
5. Volume verlagen
6. Melodie afspelen of stoppen
7. Vorige melodie
8. Volgende melodie
9. Schommelmodus wijzigen
10. Stopknop

BATTERIJEN IN DE AFSTANDSBEDIENING PLAATSEN (AFB. D)

1. Om het deksel van het batterijvak te openen, schuift u het vergrendelingselement (a, Afb. D) en trekt u de batterijlade eruit.
2. Plaats de knoopcelbatterij in de lade en schuif het geheel vervolgens in de afstandsbediening.
3. Sluit het batterijvak. Een klik bevestigt dat het correct is gesloten.

STROOMVOORZIENING

Sluit de USB-kabel aan op de voedingsadapter en steek deze vervolgens in een stopcontact. Steek het andere uiteinde van de kabel in de DC-poort aan de basis van de wipstoel (Afb. 1).

Let op! De voedingsadapter moet regelmatig worden gecontroleerd op mogelijke beschadiging van de kabel, stekker, contacten en andere onderdelen. Als er onregelmatigheden worden geconstateerd, stop dan met het gebruik van de adapter.

Gebruik bij het gebruik van het product uitsluitend een voedingsadapter met de juiste specificaties: 5V DC 1A.

MONTAGE VAN DE GONDEL VAN HET WIEGJE

1. Plaats het bovenste en onderste verbindingsstuk op de aangewezen plek aan de zijframes aan beide kanten (Afb. 2). Bevestig het onderste verbindingsstuk met de korte schroeven.
2. Verbind de zijframes met elkaar (Afb. 3). Zorg ervoor dat de metalen uitsteeksels zich aan de buitenkant van het frame van het wiegje bevinden.
3. Leg de basis op het frame en bevestig deze vervolgens met de lange schroeven (Afb. 4).
4. Schuif de vergrendelingshendels op de beugel en vouw ze vervolgens naar binnen om de gondel uit te klappen (Afb. 5).
5. Leg de matras in de gondel van het wiegje.
6. Plaats de gondel van het wiegje op de basis door de pootjes in de bijbehorende uitsparingen te plaatsen (Afb. 6A) en bevestig de gondel vervolgens met de vleugelschroeven (Afb. 6B). Zorg ervoor dat de gondel van het wiegje goed is bevestigd.
7. Om de wielen te vergrendelen, duwt u de hendel naar beneden; om te ontgrendelen, duwt u omhoog (Afb. 7).

Let op! Zorg ervoor dat de wielen vergrendeld zijn wanneer het wiegje in gebruik is.

DEMONTEREN VAN HET WIEGJE

1. Draai de vleugelschroeven van het frame en verwijder vervolgens de gondel van het wiegje van het onderstel.
2. Verwijder de matras.
3. Schuif de vergrendelingshendels op de beugel en trek ze vervolgens omhoog om de gondel in te klappen (Afb. 8).
4. Om de basis en het zijframe te demonteren, draait u de schroeven eruit.

MONTAGE VAN HET KLAMBOE

Om het klamboe te monteren, trekt u het elastische materiaal over het frame van het wiegje en bevestigt u het vervolgens met de metalen klemmen.

GEBRUIK VAN HET BEDJE

1. Om het apparaat te starten, sluit u het aan op een stroombron en drukt u vervolgens op de aan-/uitschakelaar op de afstandsbediening of het bedieningspaneel.

Let op! Zorg ervoor dat de afstandsbediening op de signaalontvanger is gericht.

2. Selecteer een van de 5 schommelsnelheidsmodi door op knop (9, Afb. C) op de afstandsbediening of (2, Afb. B) op het bedieningspaneel te drukken.

TIMER

Selecteer een van de tijdopties 8/15/30 min door op knop (2, Afb. C) op de afstandsbediening of (3, Afb. B) op het bedieningspaneel te drukken. Na het verstrijken van de tijd schakelt het bedieningspaneel uit.

Let op! Zorg ervoor dat de afstandsbediening op de signaalontvanger is gericht.

MELODIE

Om een van de beschikbare melodieën in te schakelen, drukt u op de knop (4, afb. B) op het bedieningspaneel. Houd de knop opnieuw 3 seconden ingedrukt om hem uit te schakelen. Druk op de knoppen (6 en 7, afb. B) om het volume te verhogen of te verlagen. Druk op de knop (4, afb. B) om van melodie te wisselen.
Om de loopfunctie te activeren, zet u een melodie aan op het apparaat en houdt u vervolgens de knop voor harder geluid (7, afb. B) ongeveer 5 seconden ingedrukt. Zodra de functie is ingeschakeld, klinkt een kenmerkend geluid.

Tijdens het afspelen van witte ruis raden wij aan de loopfunctie te gebruiken.

Druk op de knop (3, afb. C) om met de afstandsbediening een melodie te selecteren. Wissel naar de volgende of vorige melodie met de knoppen (7 en 8, afb. C). Verhoog of verlaag het volume met de knoppen (4 en 5, afb. C). Druk op de knop (6, afb. C) op de afstandsbediening om de melodie te stoppen of opnieuw af te spelen.

Let op! Zorg dat de afstandsbediening op de signaalontvanger is gericht.

WEEGFUNCTIE

Om de weegfunctie te gebruiken, haalt u het kind uit het wiegje, nult u de weegschaal door op de weegknop (5, Afb. B) te drukken – de weegschaal geeft 0000 kg aan, en plaatst u vervolgens het kind in het wiegje – de weegschaal toont het gewicht van het kind op het display.

PROBLEEMOPLOSSING

Probleem	Mogelijke oorzaak	Oplossing
Het apparaat schommelt niet.	Het apparaat schakelt niet in.	Controleer of de voedingsadapter beschadigd is.
	Er wordt een voedingsadapter met onjuiste nominale waarden gebruikt.	Gebruik uitsluitend een voedingsadapter met de juiste nominale waarden (5V DC 1A).
	De beweging van het apparaat is geblokkeerd.	Zorg ervoor dat alle bewegende delen vrij zijn van obstakels.
	De bedieningsknoppen reageren niet tijdens het gebruik van het apparaat.	Koppel de voedingsadapter los van het stroomnet en start het apparaat opnieuw op.
	Het kind is asymmetrisch neergelegd.	Leg het kind centraal in de gondel.
	Het maximaal toegestane gebruikersgewicht is overschreden.	Overschrijd de maximaal toegestane belasting van het apparaat niet.
Overige storingen	Het display licht niet op en het apparaat maakt vreemde geluiden.	Neem contact op met de fabrikant.

REINIGING EN ONDERHOUD

1. Kleine vlekken op de bekleding dienen te worden gereinigd met een vochtige doek en een mild reinigingsmiddel.
2. Gebruik geen bleekmiddel of andere sterke reinigingsmiddelen.
3. Niet machinaal wassen of drogen.
4. Het frame en de kunststof onderdelen dienen te worden gereinigd met een vochtige doek en een mild reinigingsmiddel. Veeg het frame en de kunststof onderdelen droog voor het volgende gebruik.
5. De matrashoes kan met de hand worden gewassen op 40°C.

Het product is getest en voldoet aan alle eisen van de normen:
EN 1130:2019+AC:2020 en EN 16890:2017+A1:2021.

Gerbiamas Kliente!
Jei turite pastabų ar klausimų apie įsigytą produktą, nedvejodami susisiekite su mumis: **help@lionelo.com**

Gamintojas:
BrandLine Group Sp. z o. o.
A. Kręglewskiego 1, 61-248 Poznanė, Lenkija

SVARBU! PERSKAITYKITE ATIDŽIAI IR SAUGOKITE ATEIČIAI

ĮSPĖJIMAS

1. Nenaudokite šio gaminio prieš tai neperskaitę instrukcijos.
2. Nustokite naudoti gaminį, kai tik vaikas galės atsisėsti, atsiklaupti arba atsistoti.
3. Papildomų daiktų dėjimas į lovelę gali sukelti uždusimą.
4. Nestatykite gaminio šalia elementų, kurie gali kelti pasmaugimo arba uždusimo pavojų, pvz., virvučių, virvių/užuolaidų ir kt.
5. Nenaudokite daugiau nei vieno čiužinio gaminyje.
6. Gaminys turi būti pastatytas ant lygaus grindų paviršiaus.
7. Maži vaikai neturėtų žaisti be priežiūros šalia lovelės.
8. Lovelė turi būti užfiksuota fiksuotoje padėtyje, kai vaikas paliekamas be priežiūros.
9. Visi surinkimo tvirtinimo elementai turi būti visada tinkamai priveržti. Įsitikinkite, kad nė vienas varžtas nėra atsilaisvinęs, nes vaikas gali užkliūti už jų kūno dalimi arba drabužiu (pvz., virvutėmis, karoliais, žaislinėmis juostelėmis ir kt.), o tai gali kelti pasmaugimo pavojų.
10. Žinokite pavojų, kurį kelia cigaretės, atvira ugnis ar kiti aukštos temperatūros šaltiniai, tokie kaip elektriniai ar dujiniai šildytuvai ir kt., šalia lovelės.
11. NENAUDOKITE lovelės, jei trūksta kokios nors dalies arba ji yra sutrūkusi ar pažeista. Jei reikia, kreipkitės į „Lionelo" dėl atsarginių dalių ir instrukcijų. NEKEISKITE lovelės dalių patys.
12. ĮSPĖJIMAS – Naudokite tik su šia lovele parduodamą čiužinį; nedėkite antro čiužinio – uždusimo pavojus.

SVARBU, SAUGOKITE ATEIČIAI: PERSKAITYKITE ATIDŽIAI

ĮSPĖJIMAI DĖL ČIUŽINIO

1. Nenaudokite čiužinio, jei kuri nors jo dalis yra sulaužyta, suplyšusi arba dingusi; naudokite tik gamintojo patvirtintas atsargines dalis.
2. Nenaudokite daugiau nei vieno čiužinio lovelėje.

3. Žinokite pavojų, kurį kelia atvira ugnis ar kiti aukštos temperatūros šaltiniai, tokie kaip elektriniai ar dujiniai šildytuvai ir kt., šalia lovelės.

ĮSPĖJIMAI DĖL BATERIJŲ

1. ĮSPĖJIMAS: Šiame gaminyje yra mygtuko tipo baterija. Mygtuko tipo baterijos prarijimas kelia rimtų vidinių cheminių nudegimų pavojų.
2. ĮSPĖJIMAS: Panaudotas baterijas nedelsiant išimkite. Naujas ir panaudotas baterijas laikykite vaikams nepasiekiamoje vietoje. Jei įtariate, kad baterija buvo prarijta arba įdėta į bet kurią kūno dalį, nedelsdami kreipkitės medicininės pagalbos.
3. Neįkraunamos baterijos neturėtų būti kraunamos.
4. Nemaišykite skirtingų tipų baterijų ir nenaudokite senų baterijų kartu su naujomis.
5. Dėkite baterijas į skyrių laikydamiesi nurodytos poliškumo krypties.
6. Visada išimkite išsikrovusią bateriją.
7. Netrumpinkite maitinimo gnybtelių.

DALIŲ SĄRAŠAS (PAV. A)

1. Lovelės rankos
2. Lovelės atramų kronšteinai
3. Gondola su valdymo skydeliu
4. Stovo pagrindas
5. Viršutinis jungtis
6. Apatinis jungtis
7. Stovo rėmas
8. Čiužinys
9. Ilgi varžtai
10. Trumpi varžtai
11. Sparnuočiai varžtai
12. Šešiabriaunis raktas

VALDYMO SKYDELIS (PAV. B)

1. Įjungimo / išjungimo jungiklis
2. Siūbavimo greičio pasirinkimas
3. Siūbavimo laiko pasirinkimas
4. Melodijos pasirinkimas
5. Svėrimo mygtukas
6. Garsumo mažinimas
7. Garsumo didinimas
8. Signalo imtuvas
9. Laiko indikatorius
10. Siūbavimo greičio indikatorius

NUOTOLINIO VALDYMO PULTAS (PAV. C)

1. Įjungimo / išjungimo jungiklis
2. Laiko pasirinkimas
3. Melodijos įjungimas
4. Garsumo didinimas
5. Garsumo mažinimas
6. Melodijos grojimas arba sustabdymas
7. Ankstesnė melodija
8. Kita melodija
9. Siūbavimo režimo keitimas
10. Stop mygtukas

BATERIJŲ ĮDĖJIMAS Į NUOTOLINIO VALDYMO PULTĄ (PAV. D)

1. Norėdami atidaryti baterijų skyriaus dangtelį, pastumkite fiksavimo elementą (a, Pav. D) ir ištraukite baterijų dėklą.
2. Įdėkite mygtuko tipo bateriją į dėklą, tada įdėkite visą ansamblį į nuotolinio valdymo pultą.
3. Uždarykite baterijų skyrių. Spragtelėjimas patvirtins, kad jis tinkamai uždarytas.

MAITINIMAS

Prijunkite USB laidą prie maitinimo adapterio, tada įkiškite jį į elektros lizdą. Kitą laido galą įkiškite į DC prievadą, esantį supamosios kėdės pagrinde (Pav. 1).

Pastaba! Maitinimo adapterį reikia reguliariai tikrinti dėl galimų laido, kištuko, kontaktų ir kitų komponentų pažeidimų. Nustačius neatitikimų, adapterio naudoti nebegalima.
Naudodami gaminį, naudokite tik tinkamų parametrų maitinimo adapterį: 5V DC 1A.

LOVELĖS GONDOLOS SURINKIMAS

1. Padėkite viršutinį ir apatinį jungtį į numatytą vietą ant abiejų pusių šoniniuose rėmuose (Pav. 2). Apatinį jungtį prisukite trumpais varžtais.
2. Sujunkite šoninius rėmus tarpusavyje (Pav. 3). Įsitikinkite, kad metaliniai iškyšai yra išorinėje lovelės rėmo pusėje.
3. Padėkite pagrindą ant rėmo, tada prisukite jį ilgais varžtais (Pav. 4).
4. Pastumkite fiksavimo svirtis ant atramos, tada sulenkite jas į vidų, kad išskleistumėte gondolą (Pav. 5).
5. Įdėkite čiužinį į lovelės gondolą.
6. Uždėkite lovelės gondolą ant pagrindo, įstatydami kojas į atitinkamas įdubas (Pav. 6A), tada prisukite gondolą sparnuočiais varžtais (Pav. 6B). Įsitikinkite, kad lovelės gondola tinkamai pritvirtinta.
7. Norėdami užfiksuoti ratus, paspauskite svirtį žemyn; norėdami atfiksuoti, paspauskite aukštyn (Pav. 7).

Pastaba! Įsitikinkite, kad ratai yra užfiksuoti, kai lovelė naudojama.

LOVELĖS IŠARDYMAS

1. Atsukite sparnuočius varžtus nuo rėmo, tada nuimkite lovelės gondolą nuo stovo.
2. Išimkite čiužinį.
3. Pastumkite fiksavimo svirtis ant atramos, tada patraukite jas aukštyn, kad sulankstytumėte gondolą (Pav. 8).
4. Norėdami išardyti pagrindą ir šoninį rėmą, atsukite varžtus.

UODŲ TINKLO MONTAVIMAS

Norėdami sumontuoti uodų tinklą, užmaukite elastingą medžiagą ant lovelės rėmo ir pritvirtinkite ją metalinėmis spaustukomis.

LOVYTĖS NAUDOJIMAS

1. Norėdami įjungti prietaisą, prijunkite jį prie maitinimo šaltinio, tada paspauskite įjungimo / išjungimo jungiklį ant nuotolinio valdymo pulto arba valdymo skydelio.

Pastaba! Įsitikinkite, kad nuotolinio valdymo pultas yra nukreiptas į signalo imtuvą.

2. Pasirinkite vieną iš 5 siūbavimo greičio režimų paspausdami mygtuką (9, Pav. C) ant nuotolinio valdymo pulto arba (2, Pav. B) ant valdymo skydelio.

LAIKMATIS

Pasirinkite vieną iš laiko parinkčių 8/15/30 min paspausdami mygtuką (2, Pav. C) ant nuotolinio valdymo pulto arba (3, Pav. B) ant valdymo skydelio. Praėjus laikui, valdymo skydelis išsijungs.
Pastaba! Įsitikinkite, kad nuotolinio valdymo pultas yra nukreiptas į signalo imtuvą.

MELODIJA

Norėdami įjungti vieną iš turimų melodijų, paspauskite mygtuką (4, B pav.) valdymo skydelyje. Norėdami išjungti, vėl paspauskite mygtuką ir laikykite 3 sekundes. Garsumui didinti arba mažinti spauskite mygtukus (6 ir 7, B pav.). Melodijai pakeisti spauskite mygtuką (4, B pav.).
Norėdami įjungti kartojimo funkciją, įjunkite melodiją įrenginyje, tada maždaug 5 sekundes laikykite nuspaudę garsumo didinimo mygtuką (7, B pav.). Įjungus funkciją, pasigirs būdingas garsas.
Leidžiant baltąjį triukšmą rekomenduojame naudoti kartojimo funkciją.
Norėdami pasirinkti melodiją nuotolinio valdymo pultu, paspauskite mygtuką (3, C pav.). Pereiti prie kitos ar ankstesnės melodijos galite mygtukais (7 ir 8, C pav.). Garsumui didinti arba mažinti naudokite mygtukus (4 ir

5, C pav.). Norėdami sustabdyti melodiją arba paleisti ją iš naujo, paspauskite mygtuką (6, C pav.) nuotolinio valdymo pulte.

Pastaba! Įsitikinkite, kad nuotolinio valdymo pultas nukreiptas į signalo imtuvą.

SVĖRIMO FUNKCIJA

Norėdami naudoti svėrimo funkciją, išimkite vaiką iš lovelės, nustatykite svarstykles į nulį paspausdami svėrimo mygtuką (5, Pav. B) – svarstyklės rodys 0000 kg, tada įdėkite vaiką į lovelę – svarstyklės ekrane rodys vaiko svorį.

TRIKČIŲ ŠALINIMAS

Problema	Galima priežastis	Sprendimas
Prietaisas nesiūbuoja.	Prietaisas neįsijungia.	Patikrinkite, ar maitinimo adapteris nepažeistas.
	Naudojamas maitinimo šaltinis su neteisingais vardiniais parametrais.	Naudokite tik maitinimo šaltinį su teisingais vardiniais parametrais (5V DC 1A).
	Prietaiso judėjimas blokuojamas.	Įsitikinkite, kad visi judantys elementai yra laisvi nuo kliūčių.
	Valdymo mygtukai nereaguoja prietaisui veikiant.	Atjunkite maitinimo adapterį nuo elektros tinklo, tada iš naujo paleiskite prietaisą.
	Vaikas buvo paguldytas asimetriškai.	Paguldykite vaiką gondolos centre.
	Viršyta maksimali leistina naudotojo masė.	Neviršykite maksimalios leistinos prietaiso apkrovos.
Kiti gedimai	Ekranas nešviečia ir prietaisas leidžia keistus garsus.	Kreipkitės į gamintoją.

VALYMAS IR PRIEŽIŪRA

1. Nedidelius apmušalų užteršimus reikia valyti drėgna šluoste ir švelniu valymo priemone.
2. Nenaudokite baliklio ar kitų stiprių valymo priemonių.
3. Neskalbti ir nedžiovinti mechaniškai.
4. Rėmą ir plastikines dalis reikia valyti drėgna šluoste ir švelniu valymo priemone. Prieš kitą naudojimą nušluostykite rėmą ir plastikines dalis iki sauso.
5. Čiužinio užvalkaliuką galima skalbti rankomis 40°C temperatūroje.

Gaminys buvo išbandytas ir atitinka visus standartų reikalavimus:
EN 1130:2019+AC:2020 ir EN 16890:2017+A1:2021.

Vaizdai yra iliustraciniai; tikroji gaminių išvaizda gali skirtis nuo pavaizduotos nuotraukose.

Vážení zákazníci!
Máte-li jakékoli připomínky nebo dotazy týkající se zakoupeného výrobku, kontaktujte nás: **help@lionelo.com**

Výrobce:
BrandLine Group Sp. z o. o.
A. Kręglewskiego 1, 61-248 Poznań, Polsko

DŮLEŽITÉ! PEČLIVĚ SI PŘEČTĚTE A USCHOVEJTE PRO BUDOUCÍ POUŽITÍ

VAROVÁNÍ

1. Nepoužívejte tento výrobek bez předchozího přečtení návodu.
2. Přestaňte výrobek používat, jakmile je dítě schopno se posadit, kleknout nebo přitáhnout.
3. Vkládání dalších předmětů do postýlky může způsobit udušení.
4. Neumísťujte výrobek v blízkosti předmětů, které mohou představovat riziko uškrcení nebo udušení, např. šňůry, provazy/závěsy apod.
5. Nepoužívejte v postýlce více než jednu matraci.
6. Výrobek musí být umístěn na rovné podlaze.
7. Malé děti by neměly mít možnost hrát si bez dozoru v blízkosti postýlky.
8. Postýlka musí být zajištěna v pevné poloze, pokud dítě zůstává bez dozoru.
9. Všechny montážní prvky musí být vždy řádně dotaženy. Dbejte na to, aby žádné šrouby nebyly uvolněné, protože dítě by se o ně mohlo zachytit částí těla nebo oblečením (např. šňůry, náhrdelníky, stuhy od hraček apod.), což může představovat riziko uškrcení.
10. Buďte si vědomi rizika, které představují cigarety, otevřený oheň nebo jiné zdroje vysoké teploty, jako jsou elektrická nebo plynová topidla apod., v blízkosti postýlky.
11. NEPOUŽÍVEJTE postýlku, pokud chybí jakákoliv část nebo je prasklá či poškozená. V případě potřeby kontaktujte společnost Lionelo ohledně náhradních dílů a návodu. Nevyměňujte části postýlky svépomocí.
12. VAROVÁNÍ – Používejte výhradně matraci dodanou s touto postýlkou; nepřidávejte druhou matraci – riziko udušení.

DŮLEŽITÉ, USCHOVEJTE PRO BUDOUCÍ POUŽITÍ: PEČLIVĚ SI PŘEČTĚTE

VAROVÁNÍ K MATRACI

1. Nepoužívejte matraci, pokud je některá její část poškozená, roztrhaná nebo chybí; používejte pouze výrobcem schválené náhradní díly.
2. Nepoužívejte v postýlce více než jednu matraci.

3. Buďte si vědomi rizika, které představují otevřený oheň nebo jiné zdroje vysoké teploty, jako jsou elektrická nebo plynová topidla apod., v blízkosti postýlky.

VAROVÁNÍ K BATERIÍM

1. VAROVÁNÍ: Tento výrobek obsahuje knoflíkovou baterii. Spolknutí knoflíkové baterie hrozí závažnými chemickými popáleninami vnitřních orgánů.
2. VAROVÁNÍ: Použité baterie okamžitě odstraňte. Nové i použité baterie uchovávejte mimo dosah dětí. Pokud máte podezření, že dítě baterii spolklo nebo ji zasunulo do jakékoli části těla, okamžitě vyhledejte lékařskou pomoc.
3. Baterie, které nejsou určeny k nabíjení, se nesmějí nabíjet.
4. Nemíchejte baterie různých typů ani použité baterie s novými.
5. Vkládejte baterie do přihrádky v souladu s vyznačenou polaritou.
6. Vždy vyjměte vybitou baterii.
7. Nezkratujte napájecí svorky.

SEZNAM DÍLŮ (OBR. A)

1. Ramena kolébky
2. Podpěry kolébky
3. Gondola s ovládacím panelem
4. Základna stojanu
5. Horní spojka
6. Dolní spojka
7. Rám stojanu
8. Matrace
9. Dlouhé šrouby
10. Krátké šrouby
11. Křídlové šrouby
12. Imbusový klíč

OVLÁDACÍ PANEL (OBR. B)

1. Vypínač / zapínač
2. Výběr rychlosti houpání
3. Výběr doby houpání
4. Výběr melodie
5. Tlačítko vážení
6. Snížení hlasitosti
7. Zvýšení hlasitosti
8. Přijímač signálu
9. Ukazatel času
10. Ukazatel rychlosti houpání

DÁLKOVÉ OVLÁDÁNÍ (OBR. C)

1. Vypínač / zapínač
2. Výběr času
3. Zapnutí melodie
4. Zvýšení hlasitosti
5. Snížení hlasitosti
6. Přehrávání nebo zastavení melodie
7. Předchozí melodie
8. Další melodie
9. Změna režimu houpání
10. Tlačítko stop

VLOŽENÍ BATERIÍ DO DÁLKOVÉHO OVLÁDÁNÍ (OBR. D)

1. Chcete-li otevřít kryt přihrádky na baterie, posuňte blokovací prvek (a, Obr. D) a vysuňte přihrádku na baterii.
2. Vložte knoflíkovou baterii do přihrádky a poté celý celek vložte do dálkového ovládání.
3. Zavřete přihrádku na baterie. Správné zavření potvrdí kliknutí.

NAPÁJENÍ

Připojte kabel USB k napájecímu adaptéru a poté jej zapojte do elektrické zásuvky. Druhý konec kabelu zasuňte do portu DC umístěného v základně houpačky (Obr. 1).

Poznámka! Napájecí adaptér je třeba pravidelně kontrolovat, zda nedošlo k poškození kabelu, zástrčky, kontaktů a dalších součástí. Pokud zjistíte jakékoli závady, přestaňte adaptér používat.

Při používání výrobku používejte výhradně napájecí adaptér s příslušnými parametry: 5V DC 1A.

MONTÁŽ GONDOLY POSTÝLKY

1. Umístěte horní a dolní spojku na určené místo na bočních rámech na obou stranách (Obr. 2). Dolní spojku přišroubujte pomocí krátkých šroubů.
2. Spojte boční rámy dohromady (Obr. 3). Ujistěte se, že kovové výstupky se nacházejí na vnější straně rámu postýlky.
3. Položte základnu na rám a poté ji přišroubujte pomocí dlouhých šroubů (Obr. 4).
4. Posuňte blokovací páčky na podpěře a poté je přeložte dovnitř, aby se gondola rozložila (Obr. 5).
5. Vložte matraci do gondoly postýlky.
6. Nasaďte gondolu postýlky na základnu tak, aby nožičky zapadly do odpovídajících výřezů (Obr. 6A), a poté gondolu přišroubujte pomocí křídlových šroubů (Obr. 6B). Ujistěte se, že gondola postýlky je řádně zajištěna.
7. Chcete-li zablokovat kolečka, stlačte páčku dolů; pro odblokování ji stlačte nahoru (Obr. 7).

Poznámka! Ujistěte se, že kolečka jsou zablokována, když je postýlka používána.

DEMONTÁŽ POSTÝLKY

1. Odšroubujte křídlové šrouby z rámu a poté sejměte gondolu postýlky ze stojanu.
2. Vyjměte matraci.
3. Posuňte blokovací páčky na podpěře a poté je vytáhněte nahoru, aby se gondola složila (Obr. 8).
4. Chcete-li demontovat základnu a boční rám, odšroubujte šrouby.

MONTÁŽ SÍŤKY PROTI HMYZU

Chcete-li nainstalovat síťku proti hmyzu, navlékněte gumičkový materiál na rám postýlky a zajistěte jej pomocí kovových sponek.

POUŽÍVÁNÍ POSTÝLKY

1. Chcete-li zařízení spustit, připojte jej ke zdroji napájení a poté stiskněte vypínač na dálkovém ovládání nebo ovládacím panelu.

Poznámka! Ujistěte se, že dálkové ovládání je namířeno směrem k přijímači signálu.

2. Vyberte jeden z 5 režimů rychlosti houpání stisknutím tlačítka (9, Obr. C) na dálkovém ovládání nebo (2, Obr. B) na ovládacím panelu.

ČASOVAČ

Vyberte jednu z časových možností 8/15/30 min stisknutím tlačítka (2, Obr. C) na dálkovém ovládání nebo (3, Obr. B) na ovládacím panelu. Po uplynutí doby se ovládací panel vypne.

Poznámka! Ujistěte se, že dálkové ovládání je namířeno směrem k přijímači signálu.

MELODIE

Pro zapnutí jedné z dostupných melodií stiskněte tlačítko (4, obr. B) na ovládacím panelu. Pro vypnutí stiskněte tlačítko znovu a podržte je 3 sekundy. Tlačítky (6 a 7, obr. B) zvyšte nebo snižte hlasitost. Tlačítkem (4, obr. B) změníte melodii.

Pro spuštění funkce opakování zapněte melodii na zařízení a poté podržte tlačítko zvýšení hlasitosti (7, obr. B) přibližně 5 sekund. Po zapnutí funkce zazní charakteristický zvuk.

Při přehrávání bílého šumu doporučujeme použít funkci opakování.

Tlačítkem (3, obr. C) vyberte melodii pomocí dálkového ovladače. Tlačítky (7 a 8, obr. C) přepínejte na další nebo předchozí melodii. Tlačítky (4 a 5, obr. C) zvyšte nebo snižte hlasitost. Pro zastavení melodie nebo její opětovné přehrání stiskněte tlačítko (6, obr. C) na dálkovém ovladači.

Poznámka! Ujistěte se, že je dálkový ovladač nasměrován na přijímač signálu.

FUNKCE VÁHY

Chcete-li použít funkci vážení, vyjměte dítě z postýlky, vynulujte váhu stisknutím tlačítka vážení (5, Obr. B) – váha zobrazí 0000 kg, poté vložte dítě do postýlky – váha zobrazí hmotnost dítěte na displeji.

ŘEŠENÍ PROBLÉMŮ

Problém	Možná příčina	Řešení
Zařízení se nehoupá.	Zařízení se nezapne.	Zkontrolujte, zda není napájecí adaptér poškozen.
	Používá se napájecí zdroj s nesprávnými jmenovitými hodnotami.	oužívejte pouze napájecí zdroj se správnými jmenovitými hodnotami (5V DC 1A).
	Pohyb zařízení je zablokován.	Ujistěte se, že všechny pohyblivé části jsou prosté překážek.
	Ovládací tlačítka nereagují během provozu zařízení.	Odpojte napájecí adaptér od elektrické sítě a poté zařízení znovu spusťte.
	Dítě bylo uloženo asymetricky.	Uložte dítě do středu gondoly.
	Byla překročena maximální povolená hmotnost uživatele.	Nepřekračujte maximální povolenou zátěž zařízení.
Jiné závady	Displej nesvítí a zařízení vydává podivné zvuky.	Kontaktujte výrobce.

ČIŠTĚNÍ A ÚDRŽBA

1. Drobné znečištění potahu čistěte pomocí vlhkého hadříku a jemného čisticího prostředku.
2. Nepoužívejte bělidlo ani jiné silné čisticí prostředky.
3. Nepert ani nesušte mechanicky.
4. Rám a plastové díly čistěte pomocí vlhkého hadříku a jemného čisticího prostředku. Před dalším použitím rám a plastové díly otřete dosucha.
5. Potah matrace lze prát ručně při teplotě 40°C.

Výrobek byl testován a splňuje všechny požadavky norem:
EN 1130:2019+AC:2020 a EN 16890:2017+A1:2021.

Obrázky mají ilustrační charakter; skutečný vzhled výrobků se může lišit od zobrazených fotografií.

HU

Kedves Ügyfelünk!
Ha bármilyen észrevétele vagy kérdése van a vásárolt termékről, lépjen kapcsolatba velünk: **help@lionelo.com**

Gyártó:
BrandLine Group Sp. z o. o.
A. Kręglewskiego 1, 61-248 Poznań, Lengyelország

FONTOS! OLVASSA EL FIGYELMESEN, ÉS ŐRIZZE MEG

A JÖVŐBENI FELHASZNÁLÁSHOZ

FIGYELMEZTETÉS

1. Ne használja ezt a terméket az útmutató elolvasása nélkül.
2. Hagyja abba a termék használatát, amint a gyermek képes felülni, térdepelni vagy felállni.
3. Ha további tárgyakat helyez el a kiságyban, az fulladásveszélyt okozhat.
4. Ne helyezze a terméket megfojtást vagy fulladást okozó veszélyforrások közelébe, pl. zsinórok, kötelek/függönyök stb.
5. Ne használjon egynél több matracot a termékben.
6. A terméket vízszintes felületen kell elhelyezni.
7. Kisgyermekeket nem szabad felügyelet nélkül hagyni a kiságy közelében.
8. A kiságyat rögzített helyzetben kell zárolni, ha a gyermeket felügyelet nélkül hagyják.
9. Az összes rögzítőelemet mindig megfelelően meg kell húzni. Ügyeljen arra, hogy egyetlen csavar se legyen meglazulva, mert a gyermek testével vagy ruhájával megakadhat rajtuk (pl. zsinórok, nyakláncok, játékszalagok stb.), ami megfojtást okozhat.
10. Legyen tudatában a cigaretta, a nyílt láng vagy más magas hőmérsékletű forrás, mint például az elektromos vagy gáztüzelésű hősugárzók stb. által a kiságy közelében jelentett veszélynek.
11. NE használja a kiságyat, ha bármely alkatrész hiányzik, megrepedt vagy sérült. Szükség esetén forduljon a Lionelóhoz a cserealkatrészekért és az utasításokért. NE cserélje ki önállóan a kiságy alkatrészeit.
12. FIGYELMEZTETÉS – Kizárólag a kiságyhoz mellékelt matracot használja; ne helyezzen be második matracot – fulladásveszély.

FONTOS, ŐRIZZE MEG A JÖVŐBENI FELHASZNÁLÁSHOZ: OLVASSA EL FIGYELMESEN

FIGYELMEZTETÉSEK A MATRACHOZ

1. Ne használja a matracot, ha valamelyik eleme törött, szakadt vagy elveszett; kizárólag a gyártó által jóváhagyott cserealkatrészeket használjon.
2. Ne használjon egynél több matracot a kiságyban.
3. Legyen tudatában a nyílt láng vagy más magas hőmérsékletű forrás, mint például az elektromos vagy gáztüzelésű hősugárzók stb. által a kiságy közelében jelentett veszélynek.

FIGYELMEZTETÉSEK AZ ELEMEKHEZ

1. FIGYELMEZTETÉS: Ez a termék gombelemet tartalmaz. A gombelem lenyelése súlyos belső kémiai égési sérülés veszélyével jár.
2. FIGYELMEZTETÉS: A használt elemeket azonnal távolítsa el. Az új és a használt elemeket tartsa gyermekektől elzárva. Ha fennáll a gyanú, hogy egy elemet lenyeltek vagy a test valamely részébe juttatták, azonnal kérjen orvosi segítséget.

3. A nem tölthető elemeket nem szabad feltölteni.
4. Ne keverjen különböző típusú elemeket, és ne használjon régi elemeket együtt újakkal.
5. Az elemeket a feltüntetett polaritásnak megfelelően helyezze a rekeszbe.
6. A lemerült elemet mindig távolítsa el.
7. Ne zárja rövidre a tápcsatlakozókat.

ALKATRÉSZLISTA (A. ÁBRA)

1. A gondola karjai
2. A gondola tartói
3. Gondola kezelőpanellel
4. Az állvány talpa
5. Felső összekötő
6. Alsó összekötő
7. Az állvány kerete
8. Matrac
9. Hosszú csavarok
10. Rövid csavarok
11. Szárnyascsavarok
12. Imbuszkulcs

KEZELŐPANEL (B. ÁBRA)

1. Be-/kikapcsoló
2. A hintázás sebességének kiválasztása
3. A hintázás időtartamának kiválasztása
4. Dallam kiválasztása
5. Mérlegnyomógomb
6. Hangerő csökkentése
7. Hangerő növelése
8. Jelváltó
9. Időjelző
10. A hintázás sebességének jelzője

TÁVIRÁNYÍTÓ (C. ÁBRA)

1. Be-/kikapcsoló
2. Időválasztás
3. Dallam bekapcsolása
4. Hangerő növelése
5. Hangerő csökkentése
6. Dallam lejátszása vagy leállítása
7. Előző dallam
8. Következő dallam
9. Hintázási mód váltása
10. Stop gomb

ELEMEK BEHELYEZÉSE A TÁVIRÁNYÍTÓBA (D. ÁBRA)

1. Az elemtartó rekesz fedelének kinyitásához csúsztassa el a záróelemet (a, D. ábra), és húzza ki az elemtálcát.
2. Helyezze a gombelemet a tálcába, majd illessze az egészet a távirányítóba.
3. Zárja be az elemtartó rekeszt. Egy kattanás jelzi, hogy megfelelően be van zárva.

TÁPELLÁTÁS

Csatlakoztassa az USB-kábelt a tápegységhez, majd dugja be egy fali aljzatba. A kábel másik végét illessze be a hintaszék talpán lévő DC-portba (1. ábra).

Megjegyzés! A tápegységet rendszeresen ellenőrizni kell a kábel, a csatlakozódugó, az érintkezők és egyéb elemek esetleges sérülései szempontjából. Ha rendellenességet észlel, ne használja tovább a tápegységet.

A termék használata során kizárólag megfelelő paraméterű tápegységet használjon: 5V DC 1A.

A KISÁGY GONDOLÁJÁNAK ÖSSZESZERELÉSE

1. Helyezze a felső és az alsó összekötőt a mindkét oldali oldalsó keretek kijelölt helyére (2. ábra). Az alsó összekötőt rögzítse a rövid csavarokkal.
2. Illessze össze az oldalsó kereteket (3. ábra). Győződjön meg arról, hogy a fém kiemelkedések a kiságy keretének külső oldalán vannak.
3. Helyezze a talpat a keretre, majd rögzítse a hosszú csavarokkal (4. ábra).
4. Csúsztassa el a rögzítőkarokat a tartón, majd hajtsa be őket a gondola kinyitásához (5. ábra).

5. Helyezze a matracot a kiságy gondolájába.
6. Helyezze a kiságy gondoláját a talpra úgy, hogy a lábakat a megfelelő mélyedésekbe illessze (6A. ábra), majd rögzítse a gondolát a szárnyascsavarokkal (6B. ábra). Győződjön meg arról, hogy a kiságy gondolája megfelelően rögzítve van.
7. A kerekek zárolásához nyomja le a kart; a kioldáshoz nyomja fel (7. ábra).

Megjegyzés! Győződjön meg arról, hogy a kerekek zárolva vannak, amikor a kiságyat használják.

A KISÁGY SZÉTSZERELÉSE

1. Csavarja le a szárnyascsavarokat a keretről, majd vegye le a kiságy gondoláját az állványról.
2. Vegye ki a matracot.
3. Csúsztassa el a rögzítőkarokat a tartón, majd húzza fel őket a gondola összecsukásához (8. ábra).
4. A talp és az oldalsó keret szétszereléséhez csavarja ki a csavarokat.

A SZÚNYOGHÁLÓ FELSZERELÉSE

A szúnyogháló felszereléséhez húzza a gumis anyagot a kiságy keretére, majd rögzítse a fém kapcsokkal.

A KISÁGY HASZNÁLATA

1. A készülék beindításához csatlakoztassa egy áramforráshoz, majd nyomja meg a be-/kikapcsolót a távirányítón vagy a kezelőpanelen.

Megjegyzés! Győződjön meg arról, hogy a távirányító a jelváltó felé van irányítva.

2. Az 5 hintázási sebességi mód egyikének kiválasztásához nyomja meg a (9, C. ábra) gombot a távirányítón, vagy a (2, B. ábra) gombot a kezelőpanelen.

IDŐZÍTŐ

A 8/15/30 perces időbeállítások egyikének kiválasztásához nyomja meg a (2, C. ábra) gombot a távirányítón, vagy a (3, B. ábra) gombot a kezelőpanelen. Az idő lejártakor a kezelőpanel kikapcsol.

Megjegyzés! Győződjön meg arról, hogy a távirányító a jelváltó felé van irányítva.

DALLAM

Az elérhető dallamok egyikének bekapcsolásához nyomja meg a (4, B ábra) gombot a kezelőpanelen. A kikapcsoláshoz nyomja meg újra a gombot, és tartsa lenyomva 3 másodpercig. A hangerő növeléséhez vagy csökkentéséhez nyomja meg a (6 és 7, B ábra) gombokat. A dallam megváltoztatásához nyomja meg a (4, B ábra) gombot.

Az ismétlés funkció aktiválásához indítson el egy dallamot a készüléken, majd tartsa lenyomva a hangerő-növelés gombot (7, B ábra) körülbelül 5 másodpercig. A funkció bekapcsolásakor jellegzetes hang hallatszik.

Fehérzaj lejátszásakor az ismétlés funkció használatát javasoljuk.

A (3, C ábra) gomb megnyomásával távirányítóval választhat dallamot. A (7 és 8, C ábra) gombokkal válthat a következő vagy az előző dallamra. A (4 és 5, C ábra) gombokkal növelheti vagy csökkentheti a hangerőt. A dallam leállításához vagy újraindításához nyomja meg a (6, C ábra) gombot a távirányítón.

Megjegyzés! Ügyeljen arra, hogy a távirányító a jelvevő felé irányuljon.

MÉRLEGFUNKCIÓ

A mérlegfunkció használatához vegye ki a gyermeket a kiságyból, nullázza a mérleget a mérlegnyomógomb (5, B. ábra) megnyomásával – a mérleg 0000 kg-ot jelez –, majd helyezze a gyermeket a kiságyba: a mérleg a kijelzőn mutatja a gyermek súlyát.

HIBAELHÁRÍTÁS

Probléma	Lehetséges ok	Megoldás
A készülék nem hintázik.	A készülék nem kapcsol be.	Ellenőrizze, hogy a tápegység nem sérült-e.
	Nem megfelelő névleges paraméterekkel rendelkező tápegységet használnak.	Kizárólag a megfelelő névleges paraméterekkel rendelkező tápegységet használjon (5V DC 1A).
	A készülék mozgása blokkolva van.	Győződjön meg arról, hogy az összes mozgó alkatrész szabad az akadályoktól.
	A vezérlőgombok nem reagálnak a készülék üzemelése közben.	Húzza ki a tápegységet az elektromos hálózatból, majd indítsa újra a készüléket.
	A gyermek aszimmetrikusan lett lefektetve.	Fektesse a gyermeket a gondola közepére.
	Túllépték a maximálisan megengedett felhasználói tömeget.	Ne lépje túl a készülék maximálisan megengedett terhelését.
Egyéb meghibásodások	A kijelző nem világít, és a készülék furcsa hangokat ad ki.	Vegye fel a kapcsolatot a gyártóval.

TISZTÍTÁS ÉS KARBANTARTÁS

1. A kárpit kisebb szennyeződéseit nedves ruhával és enyhe tisztítószerrel kell megtisztítani.
2. Ne használjon fehérítőt vagy más erős tisztítószereket.
3. Ne mossa és ne szárítsa géppel.
4. A keretet és a műanyag alkatrészeket nedves ruhával és enyhe tisztítószerrel kell megtisztítani. A következő használat előtt törölje szárazra a keretet és a műanyag alkatrészeket.
5. A matrachuzat kézzel mosható 40°C-on.

A terméket tesztelték, és megfelel a szabványok összes követelményének:
EN 1130:2019+AC:2020 és EN 16890:2017+A1:2021.

A képek szemléltető jellegűek; a termékek tényleges megjelenése eltérhet a képeken láthatótól.

RO

Stimate Client!
Dacă aveți observații sau întrebări cu privire la produsul achiziționat, vă rugăm să ne contactați: **help@lionelo.com**

Producător:
BrandLine Group Sp. z o. o.
A. Kręglewskiego 1, 61-248 Poznań, Polska

IMPORTANT! CITIȚI CU ATENȚIE ȘI PĂSTRAȚI PENTRU REFERINȚĂ ULTERIOARĂ

AVERTISMENT

1. Nu utilizați acest produs fără a citi mai întâi instrucțiunile.
2. Încetați utilizarea produsului imediat ce copilul este capabil să se așeze, să se pună în genunchi sau să se ridice.
3. Plasarea unor obiecte suplimentare în pătuț poate provoca sufocare.
4. Nu plasați produsul în apropierea elementelor care pot prezenta risc de strangulare sau sufocare, de ex. șnururi, cordoane/draperii etc.
5. Nu utilizați mai mult de o saltea în produs.
6. Produsul trebuie plasat pe o suprafață plană.
7. Copiii mici nu trebuie lăsați nesupravegheați în apropierea pătuțului.
8. Pătuțul trebuie blocat într-o poziție fixă atunci când copilul este lăsat nesupravegheat.
9. Toate elementele de montaj trebuie să fie întotdeauna corect strânse. Asigurați-vă că niciun șurub nu este slăbit, deoarece copilul s-ar putea prinde cu o parte a corpului sau cu hainele de acesta (de ex. șnururi, coliere, panglici de jucării etc.), ceea ce poate prezenta risc de strangulare.
10. Fiți conștienți de riscul reprezentat de țigări, foc deschis sau alte surse de temperatură ridicată, cum ar fi radiatoarele electrice, radiatoarele pe gaz etc., în apropierea pătuțului.
11. NU utilizați pătuțul dacă lipsește orice piesă sau dacă aceasta este crăpată sau deteriorată. Dacă este necesar, contactați Lionelo pentru piese de schimb și instrucțiuni. NU înlocuiți singur piesele din pătuț.
12. AVERTISMENT – Utilizați exclusiv salteaua vândută cu acest pătuț; nu adăugați o a doua saltea – risc de sufocare.

IMPORTANT, PĂSTRAȚI PENTRU UTILIZARE ULTERIOARĂ: CITIȚI CU ATENȚIE

AVERTISMENTE PENTRU SALTEA

1. Nu utilizați salteaua dacă un element al acesteia este deteriorat, rupt sau pierdut; utilizați exclusiv piese de schimb aprobate de producător.
2. Nu utilizați mai mult de o saltea în pătuț.
3. Fiți conștienți de riscul reprezentat de focul deschis sau alte surse de temperatură ridicată, cum ar fi radiatoarele electrice, radiatoarele pe gaz etc., în apropierea pătuțului.

AVERTISMENTE PENTRU BATERII

1. AVERTISMENT: Acest produs conține o baterie tip pastilă. Înghițirea unei baterii tip pastilă prezintă risc de arsuri chimice interne grave.
2. AVERTISMENT: Îndepărtați imediat bateriile uzate. Păstrați bateriile noi și uzate în afara razei de acțiune a copiilor. Dacă există suspiciunea că o baterie a fost înghițită sau introdusă în orice parte a corpului, solicitați imediat asistență medicală.
3. Bateriile care nu sunt destinate încărcării nu trebuie încărcate.
4. Nu amestecați baterii de tipuri diferite și nici baterii uzate cu baterii noi.
5. Introduceți bateriile în compartiment respectând polaritatea indicată.

6. Îndepărtați întotdeauna bateria descărcată.
7. Nu scurtcircuitați bornele de alimentare.

LISTA PIESELOR (FIG. A)

1. Brațele leagănului
2. Suporții leagănului
3. Gondola cu panou de comandă
4. Baza suportului
5. Conector superior
6. Conector inferior
7. Cadrul suportului
8. Saltea
9. Șuruburi lungi
10. Șuruburi scurte
11. Șuruburi fluture
12. Cheie hexagonală

PANOUL DE COMANDĂ (FIG. B)

1. Întrerupător pornit/oprit
2. Selectarea vitezei de leănare
3. Selectarea timpului de leănare
4. Selectarea melodiei
5. Butonul de cântărire
6. Scăderea volumului
7. Creșterea volumului
8. Receptor de semnal
9. Indicator de timp
10. Indicator al vitezei de legănare

TELECOMANDĂ (FIG. C)

1. Întrerupător pornit/oprit
2. Selectarea timpului
3. Activarea melodiei
4. Creșterea volumului
5. Scăderea volumului
6. Redarea sau oprirea melodiei
7. Melodia anterioară
8. Melodia următoare
9. Schimbarea modului de legănare
10. Buton stop

INSTALAREA BATERIILOR ÎN TELECOMANDĂ (FIG. D)

1. Pentru a deschide capacul compartimentului pentru baterii, glisați elementul de blocare (a, Fig. D) și trageți tava pentru baterie.
2. Plasați bateria tip pastilă în tavă, apoi introduceți ansamblul în telecomandă.
3. Închideți compartimentul pentru baterii. Un clic va confirma că acesta este corect închis.

ALIMENTARE

Conectați cablul USB la adaptorul de alimentare, apoi introduceți-l într-o priză de rețea. Introduceți celălalt capăt al cablului în portul DC aflat la baza balansoarului (Fig. 1).

Atenție! Adaptorul de alimentare trebuie verificat periodic pentru eventuale deteriorări ale cablului, ștecherului, contactelor și ale altor componente. În cazul în care se constată nereguli, nu mai utilizați adaptorul.

La utilizarea produsului, folosiți exclusiv un adaptor de alimentare cu parametrii corespunzători: 5V DC 1A.

ASAMBLAREA GONDOLEI PĂTUȚULUI

1. Plasați conectorul superior și cel inferior în locul desemnat pe cadrele laterale de ambele părți (Fig. 2). Fixați conectorul inferior cu șuruburile scurte.
2. Uniți cadrele laterale între ele (Fig. 3). Asigurați-vă că proeminențele metalice se află în exteriorul cadrului pătuțului.
3. Așezați baza pe cadru, apoi fixați-o cu șuruburile lungi (Fig. 4).
4. Glisați pârghiile de blocare din suport, apoi pliați-le spre interior pentru a desfășura gondola (Fig. 5).
5. Introduceți salteaua în gondola pătuțului.
6. Așezați gondola pătuțului pe bază, introducând picioarele în locașurile corespunzătoare (Fig. 6A), apoi fixați gondola cu șuruburile fluture (Fig. 6B). Asigurați-vă că gondola pătuțului este corect fixată.

7. Pentru a bloca roțile, împingeți pârghia în jos; pentru deblocare, împingeți în sus (Fig. 7).
Atenție! Asigurați-vă că roțile sunt blocate atunci când pătuțul este utilizat.

DEMONTAREA PĂTUȚULUI

1. Deșurubați șuruburile fluture de pe cadru, apoi îndepărtați gondola pătuțului de pe suport.
2. Scoateți salteaua.
3. Glisați pârghiile de blocare din suport, apoi trageți-le în sus pentru a plia gondola (Fig. 8).
4. Pentru a demonta baza și cadrul lateral, deșurubați șuruburile.

MONTAREA PLASEI ANTI-INSECTE

Pentru a monta plasa anti-insecte, trageți materialul elastic peste cadrul pătuțului, apoi fixați-l cu clipsurile metalice.

UTILIZAREA PĂTUȚULUI

1. Pentru a porni dispozitivul, conectați-l la o sursă de alimentare, apoi apăsați întrerupătorul pornit/oprit de pe telecomandă sau de pe panoul de comandă.
Atenție! Asigurați-vă că telecomanda este îndreptată spre receptorul de semnal.
2. Selectați unul dintre cele 5 moduri de viteză de legănare apăsând butonul (9, Fig. C) de pe telecomandă sau (2, Fig. B) de pe panoul de comandă.

CRONOMETRU

Selectați una dintre opțiunile de timp 8/15/30 min apăsând butonul (2, Fig. C) de pe telecomandă sau (3, Fig. B) de pe panoul de comandă. La expirarea timpului, panoul de comandă se va opri.
Atenție! Asigurați-vă că telecomanda este îndreptată spre receptorul de semnal.

MELODIE

Pentru a porni una dintre melodiile disponibile, apăsați butonul (4, fig. B) de pe panoul de control. Pentru a o opri, apăsați din nou butonul și țineți-l apăsat timp de 3 secunde. Apăsați butoanele (6 și 7, fig. B) pentru a crește sau a reduce volumul. Apăsați butonul (4, fig. B) pentru a schimba melodia.
Pentru a activa funcția de buclă, porniți o melodie pe dispozitiv, apoi țineți apăsat butonul de creștere a volumului (7, fig. B) timp de aproximativ 5 secunde. După activarea funcției se va auzi un sunet caracteristic.
În timpul redării zgomotului alb recomandăm utilizarea funcției de buclă.
Apăsați butonul (3, fig. C) pentru a selecta o melodie cu ajutorul telecomenzii. Schimbați la melodia următoare sau anterioară cu butoanele (7 și 8, fig. C). Creșteți sau reduceți volumul cu butoanele (4 și 5, fig. C). Pentru a opri melodia sau a o reda din nou, apăsați butonul (6, fig. C) de pe telecomandă.
Atenție! Asigurați-vă că telecomanda este orientată spre receptorul de semnal.

FUNCȚIA DE CÂNTĂRIRE

Pentru a utiliza funcția de cântărire, scoateți copilul din pătuț, resetați cântarul apăsând butonul de cântărire (5, Fig. B) – cântarul va indica 0000 kg, apoi plasați copilul în pătuț – cântarul va afișa greutatea copilului pe ecran.

DEPANARE

Problemă	Cauză posibilă	Soluție
Dispozitivul nu se leagănă.	Dispozitivul nu pornește.	Verificați dacă adaptorul de alimentare este deteriorat.
	Se utilizează un adaptor de alimentare cu parametri nominali incorecți.	Utilizați exclusiv un adaptor de alimentare cu parametrii nominali corecți (5V DC 1A).

Dispozitivul nu se leagănă.	Mișcarea dispozitivului este blocată.	Asigurați-vă că toate piesele mobile sunt libere de obstacole.
	Butoanele de control nu răspund în timpul funcționării dispozitivului.	Deconectați adaptorul de la rețeaua electrică, apoi reporniți dispozitivul.
	Copilul a fost așezat asimetric.	Așezați copilul în centrul gondolei.
	A fost depășită greutatea maximă admisă a utilizatorului.	Nu depășiți sarcina maximă admisă a dispozitivului.
Alte defecțiuni	Ecranul nu se aprinde și dispozitivul emite sunete ciudate.	Contactați producătorul.

CURĂȚARE ȘI ÎNTREȚINERE

1. Petele mici de pe tapițerie trebuie curățate cu o cârpă umedă și un detergent blând.
2. Nu utilizați înălbitor sau alți agenți de curățare puternici.
3. Nu spălați și nu uscați mecanic.
4. Cadrul și piesele din plastic trebuie curățate cu o cârpă umedă și un detergent blând. Înainte de următoarea utilizare, ștergeți cadrul și piesele din plastic până se usucă.
5. Husa saltelei poate fi spălată manual la 40°C.

Produsul a fost testat și îndeplinește toate cerințele standardelor:
EN 1130:2019+AC:2020 și EN 16890:2017+A1:2021.

Imaginile au caracter ilustrativ; aspectul real al produselor poate diferi de cel prezentat în imagini.

SE

Kära Kund!
Kontakta oss på: **help@lionelo.com** om du har några kommentarer eller frågor om den inköpta produkten.

Tillverkare:
BrandLine Group Sp. z o. o.
A. Kręglewskiego 1, 61-248 Poznań, Polen

VIKTIGT! LÄS NOGGRANT OCH SPARA FÖR FRAMTIDA REFERENS

VARNING

1. Använd inte denna produkt utan att först ha läst anvisningarna.
2. Sluta använda produkten så snart barnet kan sätta sig upp, knäböja eller dra sig upp.
3. Att placera extra föremål i spjälsängen kan orsaka kvävning.
4. Placera inte produkten i närheten av föremål som kan utgöra en strypnings- eller kvävningsrisk, t.ex. snören, sladdar/gardiner osv.
5. Använd inte mer än en madrass i produkten.
6. Produkten ska placeras på ett plant golv.
7. Små barn bör inte lämnas utan tillsyn i närheten av spjälsängen.
8. Spjälsängen ska vara låst i fast läge när barnet lämnas utan tillsyn.

9. Alla monteringsdelar ska alltid vara ordentligt åtdragna. Se till att inga skruvar är lösa, eftersom barnet kan fastna med en kroppsdel eller ett klädesplagg på dem (t.ex. snören, halsband, leksaksband osv.), vilket kan utgöra en strypningsrisk.
10. Var medveten om den risk som cigaretter, öppen eld eller andra värmekällor såsom elradiatorer, gasradiatorer osv. utgör i närheten av spjälsängen.
11. Använd INTE spjälsängen om någon del saknas, är sprucken eller skadad. Kontakta vid behov Lionelo angående reservdelar och instruktioner. Byt INTE ut delar i spjälsängen på egen hand.
12. VARNING – Använd endast den madrass som medföljer denna spjälsäng; lägg inte till en andra madrass – kvävningsrisk.

VIKTIGT, SPARA FÖR FRAMTIDA BRUK: LÄS NOGGRANT

VARNINGAR FÖR MADRASSEN

1. Använd inte madrassen om någon del är trasig, sönderriven eller saknas; använd endast tillverkarens godkända reservdelar.
2. Använd inte mer än en madrass i spjälsängen.
3. Var medveten om den risk som öppen eld eller andra värmekällor såsom elradiatorer, gasradiatorer osv. utgör i närheten av spjälsängen.

VARNINGAR FÖR BATTERIER

1. VARNING: Denna produkt innehåller ett knappcellsbatteri. Att svälja ett knappcellsbatteri innebär risk för allvarliga inre kemiska brännskador.
2. VARNING: Ta omedelbart bort använda batterier. Förvara nya och använda batterier utom räckhåll för barn. Om man misstänker att ett batteri har svalts eller förts in i någon del av kroppen ska man omedelbart söka läkarvård.
3. Batterier som inte är avsedda för laddning får inte laddas.
4. Blanda inte batterier av olika typer eller gamla batterier med nya.
5. Sätt i batterierna i facket enligt angiven polaritet.
6. Ta alltid ut urladdade batterier.
7. Kortslut inte strömklämmornas poler.

DELLISTA (FIG. A)

1. Gondelns armar
2. Gondelns fästen
3. Gondel med kontrollpanel
4. Ställets bas
5. Övre koppling
6. Nedre koppling
7. Ställets ram
8. Madrass
9. Långa skruvar
10. Korta skruvar
11. Vingskruvar
12. Insexnyckel

KONTROLLPANEL (FIG. B)

1. På-/avstängningsknapp
2. Val av gungningshastighet
3. Val av gungningstid
4. Val av melodi
5. Vägningsknapp
6. Sänk volymen
7. Höj volymen
8. Signalmottagare
9. Tidsindikator
10. Indikator för gungningshastighet

FJÄRRKONTROLL (FIG. C)

1. På-/avstängningsknapp
2. Tidsval
3. Aktivera melodi
4. Höj volymen
5. Sänk volymen
6. Spela upp eller stoppa melodin
7. Föregående melodi
8. Nästa melodi
9. Ändra gungningsläge
10. Stoppknapp

SÄTTA I BATTERIER I FJÄRRKONTROLLEN (FIG. D)

1. För att öppna locket till batterifacket, skjut låselementet (a, Fig. D) och dra ut batteribrickan.
2. Placera knappcellsbatteriet i brickan och för sedan in det i fjärrkontrollen.
3. Stäng batterifacket. Ett klick bekräftar att det är korrekt stängt.

STRÖMFÖRSÖRJNING

Anslut USB-kabeln till nätadaptern och anslut den sedan till ett vägguttag. Sätt in den andra änden av kabeln i DC-porten som sitter på basen av gungstolen (Fig. 1).

Obs! Nätadaptern bör regelbundet kontrolleras för eventuella skador på kabel, kontakt, poler och andra komponenter. Om felaktigheter upptäcks ska adaptern inte längre användas.

Använd vid användning av produkten endast en nätadapter med rätt parametrar: 5V DC 1A.

MONTERING AV SPJÄLSÄNGENS GONDEL

1. Placera den övre och nedre kopplingen på anvisad plats på sidoramarna på båda sidor (Fig. 2). Fäst den nedre kopplingen med de korta skruvarna.
2. Sätt ihop sidoramarna med varandra (Fig. 3). Se till att metallutskotten befinner sig på utsidan av spjälsängens ram.
3. Lägg basen på ramen och skruva sedan fast den med de långa skruvarna (Fig. 4).
4. Skjut låsspakarna på fästet och vik dem sedan inåt för att vika ut gondeln (Fig. 5).
5. Lägg madrassen i spjälsängens gondel.
6. Placera spjälsängens gondel på basen och sätt in benen i de passande spåren (Fig. 6A), fäst sedan gondeln med vingskruvarna (Fig. 6B). Se till att spjälsängens gondel är ordentligt fastsatt.
7. För att låsa hjulen, tryck spaken nedåt; för att låsa upp, tryck uppåt (Fig. 7).

Obs! Se till att hjulen är låsta när spjälsängen används.

DEMONTERING AV SPJÄLSÄNGEN

1. Skruva loss vingskruvarna från ramen och ta sedan bort spjälsängens gondel från stället.
2. Ta ut madrassen.
3. Skjut låsspakarna på fästet och dra dem sedan uppåt för att vika ihop gondeln (Fig. 8).
4. För att demontera basen och sidoramen, skruva loss skruvarna.

MONTERING AV MYGGNÄT

För att montera myggnätet, dra det elastiska materialet över spjälsängens ram och fäst det med metallklämmorna.

ANVÄNDNING AV SPJÄLSÄNGEN

1. För att starta enheten, anslut den till en strömkälla och tryck sedan på på-/avstängningsknappen på fjärrkontrollen eller kontrollpanelen.

Obs! Se till att fjärrkontrollen är riktad mot signalmottagaren.

2. Välj ett av de 5 gungningshastighetslägena genom att trycka på knapp (9, Fig. C) på fjärrkontrollen eller (2, Fig. B) på kontrollpanelen.

TIMER

Välj ett av tidsalternativen 8/15/30 min genom att trycka på knapp (2, Fig. C) på fjärrkontrollen eller (3, Fig. B) på kontrollpanelen. När tiden löper ut stängs kontrollpanelen av.

Obs! Se till att fjärrkontrollen är riktad mot signalmottagaren.

MELODI

För att starta någon av de tillgängliga melodierna trycker du på knappen (4, bild B) på kontrollpanelen. För att stänga av den trycker du på knappen igen och håller den nedtryckt i 3 sekunder. Tryck på knapparna (6 och 7, bild B) för att höja eller sänka volymen. Tryck på knappen (4, bild B) för att byta melodi.

För att aktivera loopfunktionen startar du en melodi på enheten och håller sedan knappen för högre volym (7, bild B) nedtryckt i cirka 5 sekunder. När funktionen har aktiverats hörs ett karakteristiskt ljud.

Under uppspelning av vitt brus rekommenderar vi att du använder loopfunktionen.

Tryck på knappen (3, bild C) för att välja en melodi med fjärrkontrollen. Byt till nästa eller föregående melodi med knapparna (7 och 8, bild C). Höj eller sänk volymen med knapparna (4 och 5, bild C). Tryck på knappen (6, bild C) på fjärrkontrollen för att stoppa melodin eller spela upp den igen.

Obs! Se till att fjärrkontrollen riktas mot signalmottagaren.

VÄGNINGSFUNKTION

För att använda vägningsfunktionen, lyft ut barnet ur spjälsängen, nollställ vågen genom att trycka på vägningsknappen (5, Fig. B) – vågen visar 0000 kg, placera sedan barnet i spjälsängen – vågen visar barnets vikt på displayen.

FELSÖKNING

Problem	Möjlig orsak	Lösning
Enheten gungar inte.	Enheten startar inte.	Kontrollera om nätadaptern är skadad.
	En nätadapter med felaktiga märkvärden används.	Använd endast en nätadapter med korrekta märkvärden (5V DC 1A).
	Enhetens rörelse är blockerad.	Se till att alla rörliga delar är fria från hinder.
	Styrknapparna svarar inte under drift.	Koppla loss nätadaptern från elnätet och starta sedan om enheten.
	Barnet har placerats asymmetriskt.	Placera barnet centrerat i gondeln.
	Den maximalt tillåtna användarvikten har överskridits.	Överskrid inte enhetens maximalt tillåtna belastning.
Andra fel	Displayen lyser inte och enheten avger konstiga ljud.	Kontakta tillverkaren.

RENGÖRING OCH UNDERHÅLL

1. Mindre smuts på klädseln ska rengöras med en fuktig trasa och ett milt rengöringsmedel.
2. Använd inte blekmedel eller andra starka rengöringsmedel.
3. Maskintvätta eller maskinborsta inte.
4. Ramen och plastdelarna ska rengöras med en fuktig trasa och ett milt rengöringsmedel. Torka av ramen och plastdelarna innan nästa användning.
5. Madrassöverdragets kan handtvättes vid 40°C.

Produkten har testats och uppfyller alla krav enligt standarderna:
EN 1130:2019+AC:2020 och EN 16890:2017+A1:2021.

Bilderna är illustrativa; produkternas verkliga utseende kan skilja sig från det som visas på bilderna.

Kjære kunde!
Hvis du har kommentarer eller spørsmål angående det kjøpte produktet, vennligst ta kontakt med oss:
help@lionelo.com

Produsent:
BrandLine Group Sp. z o. o.
A. Kręglewskiego 1, 61-248 Poznań, Polen

VIKTIG! LES NØYE OG TA VARE PÅ FOR FREMTIDIG REFERANSE

ADVARSEL

1. Ikke bruk dette produktet uten å ha lest instruksjonene først.
2. Slutt å bruke produktet så snart barnet er i stand til å sette seg opp, knele eller reise seg.
3. Å plassere ekstra gjenstander i spjeldsengen kan forårsake kvelning.
4. Ikke plasser produktet i nærheten av gjenstander som kan utgjøre en kveling- eller kvelningsfare, f.eks. snorer, ledninger/gardiner osv.
5. Ikke bruk mer enn én madrass i produktet.
6. Produktet må plasseres på et jevnt gulv.
7. Små barn bør ikke leke uten tilsyn i nærheten av spjeldsengen.
8. Spjeldsengen skal være låst i fast stilling når barnet er uten tilsyn.
9. Alle monteringsdeler skal alltid være ordentlig strammet. Sørg for at ingen skruer er løse, da barnet kan hekte en kroppsdel eller klesplagg på dem (f.eks. snorer, halskjeder, lekebånd osv.), noe som kan utgjøre en kvelefare.
10. Vær oppmerksom på faren fra sigaretter, åpen ild eller andre varmekilder som elektriske ovner, gassovner osv. i nærheten av spjeldsengen.
11. IKKE bruk spjeldsengen hvis noen del mangler, er sprukket eller skadet. Kontakt Lionelo ved behov for reservedeler og instruksjoner. IKKE bytt ut deler i spjeldsengen på egenhånd.
12. ADVARSEL – Bruk kun madrassen som leveres med denne spjeldsengen; ikke legg til en ekstra madrass – kvelningsfare.

VIKTIG, TA VARE PÅ FOR FREMTIDIG BRUK: LES NØYE

ADVARSLER FOR MADRASSEN

1. Ikke bruk madrassen hvis noen del er ødelagt, revet eller mangler; bruk kun produsentgodkjente reservedeler.
2. Ikke bruk mer enn én madrass i spjeldsengen.
3. Vær oppmerksom på faren fra åpen ild eller andre varmekilder som elektriske ovner, gassovner osv. i nærheten av spjeldsengen.

ADVARSLER FOR BATTERIER

1. ADVARSEL: Dette produktet inneholder et knappcellebatteri. Svelging av et knappcellebatteri medfører risiko for alvorlige indre kjemiske brannskader.
2. ADVARSEL: Fjern brukte batterier umiddelbart. Oppbevar nye og brukte batterier utilgjengelig for barn. Hvis det er mistanke om at et batteri er svelget eller ført inn i en del av kroppen, oppsøk øyeblikkelig legehjelp.
3. Batterier som ikke er beregnet for lading, skal ikke lades.
4. Ikke bland batterier av ulike typer eller gamle batterier med nye.
5. Sett inn batterier i rommet i henhold til angitt polaritet.
6. Fjern alltid utladede batterier.
7. Ikke kortslut strømklemmene.

DELELISTE (FIG. A)

1. Gondelens armer
2. Gondelens festebraketter
3. Gondel med kontrollpanel
4. Stativets base
5. Øvre kobling
6. Nedre kobling
7. Stativets ramme
8. Madrass
9. Lange skruer
10. Korte skruer
11. Vingeskruer
12. Umbrakonøkkel

KONTROLLPANEL (FIG. B)

1. Av-/påknapp
2. Valg av gungingshastighet
3. Valg av gungetid
4. Valg av melodi
5. Veieknapp
6. Senk volumet
7. Øk volumet
8. Signalmottaker
9. Tidsindikator
10. Indikator for gungingshastighet

FJERNKONTROLL (FIG. C)

1. Av-/påknapp
2. Tidsvalg
3. Slå på melodi
4. Øk volumet
5. Senk volumet
6. Spill av eller stopp melodien
7. Forrige melodi
8. Neste melodi
9. Endre gungemodus
10. Stoppknapp

SETTE INN BATTERIER I FJERNKONTROLLEN (FIG. D)

1. For å åpne dekslet til batterirommet, skyv låseelementet (a, Fig. D) og trekk ut batteribrettet.
2. Plasser knappcellebatteriet i brettet, og sett deretter alt inn i fjernkontrollen.
3. Lukk batterirommet. Et klikk bekrefter at det er riktig lukket.

STRØMFORSYNING

Koble USB-kabelen til strømadapteren, og koble den deretter til en stikkontakt. Sett den andre enden av kabelen inn i DC-porten som sitter på basen av gyngestolen (Fig. 1).

Merk! Strømadapteren bør kontrolleres jevnlig for eventuelle skader på kabel, støpsel, kontakter og andre komponenter. Hvis det oppdages uregelmessigheter, skal adapteren ikke lenger brukes.

Bruk kun en strømadapter med riktige parametere ved bruk av produktet: 5V DC 1A.

MONTERING AV SPJELDSENGENS GONDEL

1. Plasser den øvre og nedre koblingen på angitt sted på siderammene på begge sider (Fig. 2). Fest den

nedre koblingen med de korte skruene.

2. Koble siderammene sammen (Fig. 3). Sørg for at metallutragene befinner seg på utsiden av spjeldsengens ramme.
3. Legg basen på rammen, og skru den deretter fast med de lange skruene (Fig. 4).
4. Skyv låsespakene på festet, og fold dem deretter innover for å brette ut gondelen (Fig. 5).
5. Legg madrassen i spjeldsengens gondel.
6. Plasser spjeldsengens gondel på basen ved å sette bena inn i de passende sporene (Fig. 6A), og fest deretter gondelen med vingeskruene (Fig. 6B). Sørg for at spjeldsengens gondel er ordentlig festet.
7. For å låse hjulene, trykk spaken ned; for å låse opp, trykk opp (Fig. 7).

Merk! Sørg for at hjulene er låst når spjeldsengen er i bruk.

DEMONTERING AV SPJELDSENGEN

1. Skru løs vingeskruene fra rammen, og ta deretter av spjeldsengens gondel fra stativet.
2. Ta ut madrassen.
3. Skyv låsespakene på festet, og trekk dem deretter oppover for å brette inn gondelen (Fig. 8).
4. For å demontere basen og siderammen, skru løs skruene.

MONTERING AV MYGGNETT

For å montere myggnettet, trekk det elastiske materialet over spjeldsengens ramme og fest det med metallklemmer.

BRUK AV SPRINKELSENGEN

1. For å starte enheten, koble den til en strømkilde, og trykk deretter på av-/påknappen på fjernkontrollen eller kontrollpanelet.

Merk! Sørg for at fjernkontrollen er rettet mot signalmottakeren.

2. Velg en av de 5 gungehastighetsmodi ved å trykke på knapp (9, Fig. C) på fjernkontrollen eller (2, Fig. B) på kontrollpanelet.

TIMER

Velg ett av tidsalternativene 8/15/30 min ved å trykke på knapp (2, Fig. C) på fjernkontrollen eller (3, Fig. B) på kontrollpanelet. Når tiden er ute, slås kontrollpanelet av.

Merk! Sørg for at fjernkontrollen er rettet mot signalmottakeren.

MELODI

For å slå på en av de tilgjengelige melodiene trykker du på knappen (4, fig. B) på kontrollpanelet. For å slå den av trykker du på knappen igjen og holder den inne i 3 sekunder. Trykk på knappene (6 og 7, fig. B) for å øke eller redusere volumet. Trykk på knappen (4, fig. B) for å bytte melodi.

For å aktivere løkkefunksjonen slår du på en melodi på enheten og holder deretter inne volumknappen opp (7, fig. B) i omtrent 5 sekunder. Når funksjonen er aktivert, høres en karakteristisk lyd.

Under avspilling av hvit støy anbefaler vi å bruke løkkefunksjonen.

Trykk på knappen (3, fig. C) for å velge en melodi med fjernkontrollen. Bytt til neste eller forrige melodi med knappene (7 og 8, fig. C). Øk eller reduser volumet med knappene (4 og 5, fig. C). Trykk på knappen (6, fig. C) på fjernkontrollen for å stoppe melodien eller spille den av igjen.

Merk! Sørg for at fjernkontrollen peker mot signalmottakeren.

VEIEFUNKSJON

For å bruke veiefunksjonen, løft barnet ut av spjeldsengen, nullstill vekten ved å trykke på veieknappen (5, Fig. B) – vekten viser 0000 kg, plasser deretter barnet i spjeldsengen – vekten viser barnets vekt på displayet.

FEILSØKING

Problem	Mulig årsak	Løsning
Enheten gynger ikke.	Enheten starter ikke.	Kontroller om strømadapteren er skadet.
	Det brukes en strømadapter med feil merkeverdier.	Bruk kun en strømadapter med riktige merkeverdier (5V DC 1A).
	Enhetens bevegelse er blokkert.	Sørg for at alle bevegelige deler er fri for hindringer.
	Styreknappene reagerer ikke under drift.	Koble strømadapteren fra strømnettet, og start deretter enheten på nytt.
	Barnet er plassert asymmetrisk.	Plasser barnet sentrert i gondelen.
	Den maksimalt tillatte brukervekten er overskredet.	Ikke overskrid enhetens maksimalt tillatte belastning.
Andre feil	Displayet lyser ikke og enheten lager rare lyder.	Kontakt produsenten.

RENGJØRING OG VEDLIKEHOLD

1. Mindre skitt på trekket skal rengjøres med en fuktig klut og et mildt rengjøringsmiddel.
2. Ikke bruk blekemiddel eller andre sterke rengjøringsmidler.
3. Ikke maskinvask eller tørketrommel.
4. Rammen og plastdelene skal rengjøres med en fuktig klut og et mildt rengjøringsmiddel. Tørk av rammen og plastdelene før neste bruk.
5. Madrassovertrekket kan håndvaskes ved 40°C.

Produktet er testet og oppfyller alle kravene i standardene:
EN 1130:2019+AC:2020 og EN 16890:2017+A1:2021.

Bildene er kun til illustrasjonsformål; produktenes faktiske utseende kan avvike fra det som er vist på bildene.

Kære kunde!
Hvis du har kommentarer eller spørgsmål om det produkt, du har købt, bedes du kontakte os: **help@lionelo.com**

Producent:
BrandLine Group Sp. z o. o.
A. Kręglewskiego 1, 61-248 Poznań, Polen

VIGTIGT! LÆS OMHYGGELIGT OG GEM TIL FREMTIDIG BRUG

ADVARSEL

1. Brug ikke dette produkt uden at have læst vejledningen først.
2. Stop med at bruge produktet, så snart barnet er i stand til at sætte sig op, knæle eller rejse sig.

3. Placering af ekstra genstande i barneseng kan forårsage kvælning.
4. Placer ikke produktet i nærheden af genstande, der kan udgøre en kvælningsfare, f.eks. snore, ledninger/gardiner osv.
5. Brug ikke mere end én madras i produktet.
6. Produktet skal placeres på et jævnt gulv.
7. Små børn bør ikke lege uden opsyn i nærheden af barnesengen.
8. Barnesengen skal være låst i fast position, når barnet er uden opsyn.
9. Alle monteringsdele skal altid være ordentligt spændt fast. Sørg for, at ingen skruer er løse, da barnet kan hænge en legemsdel eller et tøjstykke fast på dem (f.eks. snore, halskæder, legetøjsbånd osv.), hvilket kan udgøre en kvælningsrisiko.
10. Vær opmærksom på den fare, som cigaretter, åben ild eller andre varmekilder som elektriske varmeapparater, gasvarmeapparater osv. udgør i nærheden af barnesengen.
11. Brug IKKE barnesengen, hvis en del mangler, er revnet eller beskadiget. Kontakt Lionelo efter behov for reservedele og instruktioner. Udskift IKKE dele i barnesengen selv.
12. ADVARSEL – Brug kun den madras, der følger med denne barneseng; tilføj ikke en ekstra madras – kvælningsfare.

VIGTIGT, GEM TIL FREMTIDIG BRUG: LÆS OMHYGGELIGT

ADVARSLER FOR MADRASSEN

1. Brug ikke madrassen, hvis en del er beskadiget, revet eller mangler; brug kun producent-godkendte reservedele.
2. Brug ikke mere end én madras i barnesengen.
3. Vær opmærksom på den fare, som åben ild eller andre varmekilder som elektriske varmeapparater, gasvarmeapparater osv. udgør i nærheden af barnesengen.

ADVARSLER FOR BATTERIER

1. ADVARSEL: Dette produkt indeholder et knapcellebatteri. Indtagelse af et knapcellebatteri indebærer risiko for alvorlige indre kemiske forbrændinger.
2. ADVARSEL: Fjern brugte batterier straks. Opbevar nye og brugte batterier utilgængeligt for børn. Hvis der er mistanke om, at et batteri er blevet slugt eller ført ind i en del af kroppen, søg straks lægehjælp.
3. Batterier, der ikke er beregnet til opladning, må ikke oplades.
4. Bland ikke batterier af forskellige typer eller gamle batterier med nye.
5. Indsæt batterier i rummet i overensstemmelse med den angivne polaritet.
6. Fjern altid afladede batterier.
7. Kortslut ikke strømklemmerne.

DELELISTE (FIG. A)

1. Gondelens arme
2. Gondelens beslag
3. Gondel med kontrolpanel
4. Stativets base
5. Øvre kobling
6. Nedre kobling

7. Stativets ramme
8. Madras
9. Lange skruer
10. Korte skruer
11. Vingeskruer
12. Unbrakonøgle

KONTROLPANEL (FIG. B)

1. Tænd-/slukknap
2. Valg af gyngningshastighed
3. Valg af gyngningstid
4. Valg af melodi
5. Vejeknap
6. Sænk lydstyrken
7. Øg lydstyrken
8. Signalmodtager
9. Tidsindikator
10. Indikator for gyngningshastighed

FJERNBETJENING (FIG. C)

1. Tænd-/slukknap
2. Tidsvalg
3. Slå melodi til
4. Øg lydstyrken
5. Sænk lydstyrken
6. Afspil eller stop melodien
7. Forrige melodi
8. Næste melodi
9. Skift gyngningstilstand
10. Stopknap

ISÆTNING AF BATTERIER I FJERNBETJENINGEN (FIG. D)

1. For at åbne låget til batterirummet, skub låseelementet (a, Fig. D) og træk batteribakken ud.
2. Placer knapcellebatteriet i bakken, og sæt derefter det hele ind i fjernbetjeningen.
3. Luk batterirummet. Et klik bekræfter, at det er korrekt lukket.

STRØMFORSYNING

Tilslut USB-kablet til strømadapteren, og sæt det derefter i en stikkontakt. Sæt den anden ende af kablet i DC-porten, der sidder på basen af gyngestolen (Fig. 1).

Bemærk! Strømadapteren bør jævnligt kontrolleres for eventuelle skader på kabel, stik, kontakter og andre komponenter. Hvis der konstateres uregelmæssigheder, må adapteren ikke længere bruges.

Brug kun en strømadapter med de rette parametre ved brug af produktet: 5V DC 1A.

MONTERING AF BARNESENGSGONDELEN

1. Placer den øvre og nedre kobling på det angivne sted på sidestelene på begge sider (Fig. 2). Fastgør den nedre kobling med de korte skruer.
2. Saml sidestellerne (Fig. 3). Sørg for, at metaludragene befinder sig på ydersiden af barnesengssteltet.
3. Læg basen på stellet, og skru den derefter fast med de lange skruer (Fig. 4).
4. Skub låsegrebene på beslaget, og fold dem derefter indad for at folde gondelen ud (Fig. 5).
5. Læg madrassen i barnesengsgondelen.
6. Placer barnesengsgondelen på basen ved at sætte benene i de passende fordybninger (Fig. 6A), og fastgør derefter gondelen med vingeskruerne (Fig. 6B). Sørg for, at barnesengsgondelen er korrekt fastgjort.
7. For at låse hjulene, tryk grebet ned; for at låse op, tryk opad (Fig. 7).

Bemærk! Sørg for, at hjulene er låst, når barnesengen er i brug.

ADSKILLELSE AF BARNESENGEN

1. Skru vingeskruerne af stellet, og tag derefter barnesengsgondelen af stativet.
2. Tag madrassen ud.
3. Skub låsegrebene på beslaget, og træk dem derefter opad for at folde gondelen sammen (Fig. 8).
4. For at adskille basen og sidesteltet, skru skruerne ud.

MONTERING AF MYGGENET

For at montere myggenetet, træk det elastiske materiale over barnesengssteltet og fastgør det med metalklemmerne.

BRUG AF TREMMESENGEN

1. For at starte enheden, tilslut den til en strømkilde, og tryk derefter på tænd-/slukknappen på fjernbetjeningen eller kontrolpanelet.

Bemærk! Sørg for, at fjernbetjeningen er rettet mod signalmodtageren.

2. Vælg en af de 5 gyngehastighedstilstande ved at trykke på knap (9, Fig. C) på fjernbetjeningen eller (2, Fig. B) på kontrolpanelet.

TIMER

Vælg en af tidsindstillingerne 8/15/30 min ved at trykke på knap (2, Fig. C) på fjernbetjeningen eller (3, Fig. B) på kontrolpanelet. Når tiden er gået, slukker kontrolpanelet.

Bemærk! Sørg for, at fjernbetjeningen er rettet mod signalmodtageren.

MELODI

For at aktivere en af de tilgængelige melodier skal du trykke på knappen (4, fig. B) på betjeningspanelet. For at slukke igen skal du trykke på knappen og holde den nede i 3 sekunder. Tryk på knapperne (6 og 7, fig. B) for at øge eller sænke lydstyrken. Tryk på knappen (4, fig. B) for at skifte melodi.

For at aktivere loopfunktionen skal du starte en melodi på enheden og derefter holde knappen for højere lydstyrke (7, fig. B) nede i ca. 5 sekunder. Når funktionen er aktiveret, lyder en karakteristisk lyd.

Under afspilning af hvid støj anbefaler vi at bruge loopfunktionen.

Tryk på knappen (3, fig. C) for at vælge en melodi med fjernbetjeningen. Skift til den næste eller forrige melodi med knapperne (7 og 8, fig. C). Øg eller sænk lydstyrken med knapperne (4 og 5, fig. C). Tryk på knappen (6, fig. C) på fjernbetjeningen for at stoppe melodien eller afspille den igen.

Bemærk! Sørg for, at fjernbetjeningen peger mod signalmodtageren.

VEJEFUNKTION

For at bruge vejefunktionen, løft barnet ud af barnesengen, nulstil vægten ved at trykke på vejeknappen (5, Fig. B) – vægten viser 0000 kg, placer derefter barnet i barnesengen – vægten viser barnets vægt på displayet.

FEJLFINDING

Problem	Mulig årsag	Løsning
Enheden gynger ikke.	Enheden starter ikke.	Kontroller, om strømadapteren er beskadiget.
	Der anvendes en strømforsyning med forkerte mærkeværdier.	Anvend udelukkende en strømforsyning med korrekte mærkeværdier (5V DC 1A).
	Enhedens bevægelse er blokeret.	Sørg for, at alle bevægelige dele er fri for forhindringer.
	Betjeningsknapperne reagerer ikke under drift.	Frakobl strømadapteren fra elnettet, og genstart derefter enheden.
	Barnet er placeret asymmetrisk.	Placer barnet centralt i gondelen.
	Den maksimalt tilladte brugervægt er overskredet.	Overskrid ikke enhedens maksimalt tilladte belastning.
Andre fejl	Displayet lyser ikke, og enheden laver mærkelige lyde.	Kontakt producenten.

RENGØRING OG VEDLIGEHOLDELSE

1. Mindre snavs på betræk skal rengøres med en fugtig klud og et mildt rengøringsmiddel.
2. Brug ikke blegemiddel eller andre stærke rengøringsmidler.
3. Må ikke maskinvaskes eller tørretumbles.
4. Stellet og plastdelene skal rengøres med en fugtig klud og et mildt rengøringsmiddel. Tør stellet og plastdelene af inden næste brug.
5. Madrasovertræk kan håndvaskes ved 40°C.

Produktet er testet og opfylder alle kravene i standarderne:
EN 1130:2019+AC:2020 og EN 16890:2017+A1:2021.

Billeder er kun til illustrationsformål; produkternes faktiske udseende kan afvige fra det, der er vist på billederne.

Hyvä asiakas!
Jos sinulla on kommentteja tai kysymyksiä ostamastasi tuotteesta, ota meihin yhteyttä: **help@lionelo.com**

Valmistaja:
BrandLine Group Sp. z o.o.
A. Kręglewskiego 1, 61-248 Poznań, Puola

TÄRKEÄÄ! LUE HUOLELLISESTI JA SÄILYTÄ TULEVAA KÄYTTÖÄ VARTEN

VAROITUS

1. Älä käytä tätä tuotetta ennen kuin olet lukenut ohjeet.
2. Lopeta tuotteen käyttö heti, kun lapsi pystyy istumaan, polvistumaan tai nostamaan itsensä ylös.
3. Ylimääräisten esineiden sijoittaminen sänkyyn voi aiheuttaa tukehtumisvaaran.
4. Älä sijoita tuotetta sellaisten esineiden läheisyyteen, jotka voivat aiheuttaa kuristumis- tai tukehtumisvaaran, esim. nauhoja, köysiä/verhoja jne.
5. Älä käytä tuotteessa enemmän kuin yhtä patjaa.
6. Tuote on sijoitettava tasaiselle alustalle.
7. Pieniä lapsia ei pidä jättää valvomatta sängyn läheisyyteen.
8. Sänky on lukittava kiinteään asentoon, kun lapsi jätetään ilman valvontaa.
9. Kaikki kokoonpanoelimet on aina kiristettävä kunnolla. Varmista, ettei yksikään ruuvi ole löystynyt, sillä lapsi saattaa tarttua niihin kehon osalla tai vaatteella (esim. nauhat, kaularenkaat, lelunauhoja jne.), mikä voi aiheuttaa kuristumisvaaran.
10. Ole tietoinen tupakansavun, avotulen tai muiden korkean lämpötilan lähteiden, kuten sähkölämmittimien, kaasulämmittimien jne., aiheuttamasta vaarasta sängyn läheisyydessä.
11. ÄLÄ käytä sänkyä, jos jokin osa puuttuu tai on haljennut tai vaurioitunut. Ota

tarvittaessa yhteyttä Lioneloon varaosien ja ohjeiden saamiseksi. ÄLÄ vaihda sängyn osia itse.

12. VAROITUS – Käytä ainoastaan tämän sängyn mukana toimitettua patjaa; älä lisää toista patjaa – tukehtumisvaara.

TÄRKEÄÄ, SÄILYTÄ TULEVAA KÄYTTÖÄ VARTEN: LUE HUOLELLISESTI

PATJAA KOSKEVAT VAROITUKSET

1. Älä käytä patjaa, jos jokin sen osa on rikki, repeytynyt tai puuttuu; käytä ainoastaan valmistajan hyväksymiä varaosia.
2. Älä käytä sängyssä enemmän kuin yhtä patjaa.
3. Ole tietoinen avotulen tai muiden korkean lämpötilan lähteiden, kuten sähkölämmittimien, kaasulämmittimien jne., aiheuttamasta vaarasta sängyn läheisyydessä.

PARISTOJA KOSKEVAT VAROITUKSET

1. VAROITUS: Tämä tuote sisältää nappipariston. Nappipariston nieleminen aiheuttaa vakavan sisäisen kemiallisen palovamman vaaran.
2. VAROITUS: Poista käytetyt paristot välittömästi. Säilytä uudet ja käytetyt paristot lasten ulottumattomissa. Jos epäillään, että paristo on nielty tai viety jonkin kehon osan sisään, hakeudu välittömästi lääkärin hoitoon.
3. Ei-ladattavia paristoja ei saa ladata.
4. Älä sekoita erityyppisiä paristoja tai vanhoja paristoja uusien kanssa.
5. Aseta paristot lokeroon merkityn napaisuuden mukaisesti.
6. Poista aina loppuun käytetyt paristot.
7. Älä oikosulje virtaliitimiä.

OSALISTA (KUVA A)

1. Kehdon varret
2. Kehdon kannattimet
3. Kehto ohjauspaneelilla
4. Telineen jalusta
5. Ylempi liitin
6. Alempi liitin
7. Telineen runko
8. Patja
9. Pitkät ruuvit
10. Lyhyet ruuvit
11. Siipimutterit
12. Kuusiokoloavain

OHJAUSPANEELI (KUVA B)

1. Virtakytkin
2. Keinutusnopeuden valinta
3. Keinutusajan valinta
4. Melodian valinta
5. Punnitusnäppäin
6. Äänenvoimakkuuden vähentäminen
7. Äänenvoimakkuuden lisääminen
8. Signaalin vastaanotin
9. Aikailmaisin
10. Keinutusnopeuden ilmaisin

KAUKOSÄÄDIN (KUVA C)

1. Virtakytkin
2. Ajan valinta

3. Melodian käynnistäminen
4. Äänenvoimakkuuden lisääminen
5. Äänenvoimakkuuden vähentäminen
6. Melodian toistaminen tai pysäyttäminen
7. Edellinen melodia
8. Seuraava melodia
9. Keimutustilan vaihtaminen
10. Stop-painike

PARISTOJEN ASENTAMINEN KAUKOSÄÄTIMEEN (KUVA D)

1. Avaa paristolokeron kansi liu'uttamalla lukituselementtiä (a, Kuva D) ja vetämällä paristotassi ulos.
2. Aseta nappiparisto tassin ja aseta sitten koko yksikkö kaukosäätimeen.
3. Sulje paristolokero. Napsahdus vahvistaa, että se on suljettu oikein.

VIRRANSYÖTTÖ

Liitä USB-kaapeli virtalähteeseen ja kytke se sitten pistorasiaan. Aseta kaapelin toinen pää keinuistuimen pohjassa olevaan DC-porttiin (Kuva 1).

Huom! Virtalähde tulee tarkistaa säännöllisesti mahdollisten kaapeli-, pistoke-, liitin- ja muiden komponenttien vaurioiden varalta. Jos havaitaan epäsäännöllisyyksiä, lopeta virtalähteen käyttö.

Käytä tuotetta käytettäessä ainoastaan oikeilla parametreilla varustettua virtalähdettä: 5V DC 1A.

KEHDON KEHDON KOKOAMINEN

1. Aseta ylä- ja alaliittimet niille varatuille paikoille molempien puolten sivurungossa (Kuva 2). Kiinnitä alaliittimet lyhyillä ruuveilla.
2. Yhdistä sivurungot toisiinsa (Kuva 3). Varmista, että metalliulokkeet ovat kehdon rungon ulkopuolella.
3. Aseta jalusta rungon päälle ja kiinnitä se sitten pitkillä ruuveilla (Kuva 4).
4. Liu'uta lukitusvivut kannattimessa ja taita ne sitten sisäänpäin kehdon avaamiseksi (Kuva 5).
5. Aseta patja kehdon kehtoon.
6. Aseta kehdon kehto jalustalle työntämällä jalat sopiviin uriin (Kuva 6A) ja kiinnitä sitten kehto siipimuttereilla (Kuva 6B). Varmista, että kehdon kehto on kunnolla kiinnitetty.
7. Lukitse pyörät painamalla vipua alaspäin; vapauta painamalla ylöspäin (Kuva 7).

Huom! Varmista, että pyörät ovat lukittuina, kun sänkyä käytetään.

KEHDON PURKAMINEN

1. Irrota siipimutterit rungosta ja poista sitten kehdon kehto telineestä.
2. Poista patja.
3. Liu'uta lukitusvivut kannattimessa ja vedä niitä sitten ylöspäin kehdon taittamiseksi (Kuva 8).
4. Irrota jalusta ja sivurunko ruuvaamalla ruuvit irti.

HYTTYSVERKON ASENTAMINEN

Asenna hyttysverkko vetämällä joustava kangas kehdon rungon päälle ja kiinnittämällä se sitten metallisolkia käyttäen.

PINNASÄNGYN KÄYTTÖ

1. Käynnistä laite kytkemällä se virtalähteeseen ja painamalla sitten virtakytkintä kaukosäätimessä tai ohjauspaneelissa.

Huom! Varmista, että kaukosäädin on suunnattu signaalin vastaanottimeen päin.

2. Valitse yksi viidestä keimutusnopeustilasta painamalla painiketta (9, Kuva C) kaukosäätimessä tai (2, Kuva B) ohjauspaneelissa.

AJASTIN

Valitse jokin aikavaihtoehdoista 8/15/30 min painamalla painiketta (2, Kuva C) kaukosäätimessä tai (3, Kuva

B) ohjauspaneelissa. Ajan päätyttyä ohjauspaneeli sammuu.
Huom! Varmista, että kaukosäädin on suunnattu signaalin vastaanottimeen päin.

MELODIA

Ota käyttöön jokin saatavilla olevista melodioista painamalla ohjauspaneelin painiketta (4, kuva B). Poista käytöstä painamalla painiketta uudelleen ja pitämällä sitä painettuna 3 sekuntia. Säädä äänenvoimakkuutta painikkeilla (6 ja 7, kuva B). Vaihda melodiaa painamalla painiketta (4, kuva B).
Ota toistofunktio käyttöön käynnistämällä melodia laitteessa ja pitämällä äänenvoimakkuuden lisäyspainiketta (7, kuva B) painettuna noin 5 sekuntia. Kun toiminto on otettu käyttöön, kuuluu ominainen ääni.
Valkoista kohinaa toistettaessa suosittelemme toistofunktion käyttöä.
Valitse melodia kaukosäätimellä painamalla painiketta (3, kuva C). Vaihda seuraavaan tai edelliseen melodiaan painikkeilla (7 ja 8, kuva C). Lisää tai vähennä äänenvoimakkuutta painikkeilla (4 ja 5, kuva C). Voit pysäyttää melodian tai toistaa sen uudelleen painamalla kaukosäätimen painiketta (6, kuva C).
Huom! Varmista, että kaukosäädin on suunnattu signaalin vastaanottimeen.

PUNNITUSFUNKTIO

Käytä punnitusfunktiota ottamalla lapsi pois sängystä, nollaa vaaka painamalla punnitusnäppäintä (5, Kuva B) – vaaka näyttää 0000 kg, aseta sitten lapsi sänkyyn – vaaka näyttää lapsen painon näytöllä.

VIANMÄÄRITYS

Ongelma	Mahdollinen syy	Ratkaisu
Laite ei keinu.	Laite ei käynnisty.	Tarkista, onko virtalähde vaurioitunut.
	Käytetään virtalähdettä, jonka nimellisarvot ovat väärät.	Käytä ainoastaan virtalähdettä, jonka nimellisarvot ovat oikeat (5V DC 1A).
	Laitteen liike on estetty.	Varmista, että kaikki liikkuvat osat ovat vapaana esteistä.
	Ohjainpainikkeet eivät reagoi laitteen ollessa käynnissä.	Irrota virtalähde sähköverkosta ja käynnistä laite uudelleen.
	Lapsi on asetettu epäsymmetrisesti.	Aseta lapsi kehdon keskelle.
	Suurin sallittu käyttäjäpaino on ylitetty.	Älä ylitä laitteen suurinta sallittua kuormaa.
Muut viat	Näyttö ei syty ja laite antaa outoja ääniä.	Ota yhteyttä valmistajaan.

PUHDISTUS JA HUOLTO

1. Pienet tahrat verhoilussa tulee puhdistaa kostealla liinalla ja miedolla puhdistusaineella.
2. Älä käytä valkaisuainetta tai muita voimakkaita puhdistusaineita.
3. Älä pese tai kuivaa koneellisesti.
4. Runko ja muoviosat tulee puhdistaa kostealla liinalla ja miedolla puhdistusaineella. Pyyhi runko ja muoviosat kuiviksi ennen seuraavaa käyttöä.
5. Patjanpäällinen voidaan pestä käsin 40°C:ssa.

Tuote on testattu ja täyttää standardien kaikki vaatimukset:
EN 1130:2019+AC:2020 ja EN 16890:2017+A1:2021.

Kuvat ovat havainnollistavia; tuotteiden todellinen ulkonäkö saattaa poiketa kuvissa esitetystä.

Prezado cliente!

Se tiver quaisquer comentários ou perguntas sobre o produto que adquiriu, contacte-nos: **help@lionelo.com**

Fabricante:

BrandLine Group Sp. z o. o.

A. Kręglewskiego 1, 61-248 Poznań, Polónia

IMPORTANTE! LEIA ATENTAMENTE E GUARDE PARA REFERÊNCIA FUTURA

AVISO

1. Não utilize este produto sem antes ler as instruções.
2. Pare de utilizar o produto assim que a criança for capaz de se sentar, ajoelhar ou puxar-se para cima.
3. Colocar objetos adicionais no berço pode causar asfixia.
4. Não coloque o produto perto de elementos que possam representar risco de estrangulamento ou asfixia, por ex. cordões, fios/cortinas, etc.
5. Não utilize mais do que um colchão no produto.
6. O produto deve ser colocado numa superfície plana.
7. As crianças pequenas não devem poder brincar sem supervisão perto do berço.
8. O berço deve ser bloqueado numa posição fixa quando a criança fica sem supervisão.
9. Todos os elementos de montagem devem estar sempre corretamente apertados. Certifique-se de que nenhum parafuso está solto, pois a criança pode prender uma parte do corpo ou da roupa nos mesmos (por ex. cordões, colares, fitas de brinquedos, etc.), o que pode representar risco de estrangulamento.
10. Esteja ciente do risco representado por cigarros, chamas abertas ou outras fontes de alta temperatura, como aquecedores elétricos, aquecedores a gás, etc., nas proximidades do berço.
11. NÃO utilize o berço se faltar qualquer peça ou se estiver rachado ou danificado. Se necessário, contacte a Lionelo para obter peças sobressalentes e instruções. NÃO substitua as peças do berço por conta própria.
12. AVISO – Utilize exclusivamente o colchão vendido com este berço; não adicione um segundo colchão – risco de asfixia.

IMPORTANTE, GUARDE PARA USO FUTURO: LEIA ATENTAMENTE

AVISOS RELATIVOS AO COLCHÃO

1. Não utilize o colchão se alguma das suas partes estiver partida, rasgada ou em falta; utilize apenas peças sobressalentes aprovadas pelo fabricante.

2. Não utilize mais do que um colchão no berço.
3. Esteja ciente do risco representado por chamas abertas ou outras fontes de alta temperatura, como aquecedores elétricos, aquecedores a gás, etc., nas proximidades do berço.

AVISOS RELATIVOS ÀS PILHAS

1. AVISO: Este produto contém uma pilha de botão. A ingestão de uma pilha de botão implica o risco de queimaduras químicas internas graves.
2. AVISO: Remova imediatamente as pilhas usadas. Guarde as pilhas novas e usadas fora do alcance das crianças. Se houver suspeita de ingestão de uma pilha ou de introdução da mesma em qualquer parte do corpo, procure assistência médica imediatamente.
3. As pilhas não recarregáveis não devem ser recarregadas.
4. Não misture pilhas de tipos diferentes nem pilhas usadas com pilhas novas.
5. Insira as pilhas no compartimento de acordo com a polaridade indicada.
6. Remova sempre as pilhas descarregadas.
7. Não provoque curto-circuito nos terminais da pilha.

LISTA DE PEÇAS (FIG. A)

1. Braços do berço
2. Suportes do berço
3. Gondola com painel de controlo
4. Base do suporte
5. Conector superior
6. Conector inferior
7. Estrutura do suporte
8. Colchão
9. Parafusos compridos
10. Parafusos curtos
11. Parafusos de orelhas
12. Chave Allen

PAINEL DE CONTROLO (FIG. B)

1. Interruptor ligar/desligar
2. Seleção da velocidade de embalo
3. Seleção do tempo de embalo
4. Seleção de melodia
5. Botão de pesagem
6. Diminuir volume
7. Aumentar volume
8. Recetor de sinal
9. Indicador de tempo
10. Indicador de velocidade de embalo

CONTROLO REMOTO (FIG. C)

1. Interruptor ligar/desligar
2. Seleção de tempo
3. Ativar melodia
4. Aumentar volume
5. Diminuir volume
6. Reproduzir ou parar a melodia
7. Melodia anterior
8. Melodia seguinte
9. Alterar modo de embalo
10. Botão de paragem

INSTALAÇÃO DAS PILHAS NO CONTROLO REMOTO (FIG. D)

1. Para abrir a tampa do compartimento das pilhas, deslize o elemento de bloqueio (a, Fig. D) e retire a bandeja da pilha.
2. Coloque a pilha de botão na bandeja e, em seguida, introduza o conjunto no controlo remoto.
3. Feche o compartimento das pilhas. Um clique confirmará que está corretamente fechado.

ALIMENTAÇÃO

Ligue o cabo USB ao adaptador de alimentação e, em seguida, ligue-o a uma tomada elétrica. Introduza a outra

extremidade do cabo na porta DC localizada na base do baloiço (Fig. 1).
Nota! O adaptador de alimentação deve ser verificado regularmente para detetar possíveis danos no cabo, ficha, contactos e outros componentes. Se forem detetadas irregularidades, deixe de utilizar o adaptador. Durante a utilização do produto, utilize exclusivamente um adaptador de alimentação com os parâmetros adequados: 5V DC 1A.

MONTAGEM DA GONDOLA DO BERÇO

1. Coloque o conector superior e o inferior no local designado nas estruturas laterais de ambos os lados (Fig. 2). Fixe o conector inferior com os parafusos curtos.
2. Una as estruturas laterais entre si (Fig. 3). Certifique-se de que as saliências metálicas se encontram no exterior da estrutura do berço.
3. Coloque a base na estrutura e, em seguida, fixe-a com os parafusos compridos (Fig. 4).
4. Deslize as alavancas de bloqueio no suporte e, em seguida, dobre-as para dentro para desdobrar a gondola (Fig. 5).
5. Introduza o colchão na gondola do berço.
6. Coloque a gondola do berço na base, inserindo as pernas nas ranhuras correspondentes (Fig. 6A) e, em seguida, fixe a gondola com os parafusos de orelhas (Fig. 6B). Certifique-se de que a gondola do berço está corretamente fixada.
7. Para bloquear as rodas, empurre a alavanca para baixo; para desbloquear, empurre para cima (Fig. 7).

Nota! Certifique-se de que as rodas estão bloqueadas quando o berço está em uso.

DESMONTAGEM DO BERÇO

1. Desaperte os parafusos de orelhas da estrutura e, em seguida, retire a gondola do berço do suporte.
2. Retire o colchão.
3. Deslize as alavancas de bloqueio no suporte e, em seguida, puxe-as para cima para dobrar a gondola (Fig. 8).
4. Para desmontar a base e a estrutura lateral, desaperte os parafusos.

MONTAGEM DA REDE MOSQUITEIRA

Para montar a rede mosquiteira, coloque o tecido elástico sobre a estrutura do berço e fixe-o com os fechos metálicos.

UTILIZAÇÃO DO BERÇO

1. Para ligar o dispositivo, conecte-o a uma fonte de alimentação e, em seguida, prima o interruptor ligar/desligar no controlo remoto ou no painel de controlo.

Nota! Certifique-se de que o controlo remoto está apontado para o recetor de sinal.

2. Selecione um dos 5 modos de velocidade de embalo premindo o botão (9, Fig. C) no controlo remoto ou (2, Fig. B) no painel de controlo.

TEMPORIZADOR

Selecione uma das opções de tempo 8/15/30 min premindo o botão (2, Fig. C) no controlo remoto ou (3, Fig. B) no painel de controlo. Após o tempo expirar, o painel de controlo desligar-se-á.
Nota! Certifique-se de que o controlo remoto está apontado para o recetor de sinal.

MELODIA

Para ligar uma das melodias disponíveis, prima o botão (4, fig. B) no painel de controlo. Para a desligar, prima novamente o botão e mantenha-o premido durante 3 segundos. Prima os botões (6 e 7, fig. B) para aumentar ou diminuir o volume. Prima o botão (4, fig. B) para mudar de melodia.
Para ativar a função de repetição, inicie uma melodia no dispositivo e, em seguida, mantenha premido o

botão de aumento de volume (7, fig. B) durante cerca de 5 segundos. Após a ativação da função, ouvir-se-á um som característico.

Durante a reprodução de ruído branco, recomendamos a utilização da função de repetição.

Prima o botão (3, fig. C) para selecionar uma melodia com o telecomando. Mude para a melodia seguinte ou anterior com os botões (7 e 8, fig. C). Aumente ou diminua o volume com os botões (4 e 5, fig. C). Para parar a melodia ou reproduzi-la novamente, prima o botão (6, fig. C) no telecomando.

Nota! Certifique-se de que o telecomando está apontado para o recetor de sinal.

FUNÇÃO DE PESAGEM

Para utilizar a função de pesagem, retire a criança do berço, reponha a balança a zero premindo o botão de pesagem (5, Fig. B) – a balança indicará 0000 kg, e coloque depois a criança no berço – a balança mostrará o peso da criança no ecrã.

RESOLUÇÃO DE PROBLEMAS

Problema	Causa possível	Solução
O dispositivo não balança.	O dispositivo não liga.	Verifique se o adaptador de alimentação está danificado.
	Está a ser utilizada uma fonte de alimentação com valores nominais incorretos.	Utilize exclusivamente uma fonte de alimentação com os valores nominais corretos (5V DC 1A).
	O movimento do dispositivo está bloqueado.	Certifique-se de que todas as peças móveis estão livres de obstáculos.
	Os botões de controlo não respondem durante o funcionamento do dispositivo.	Desligue o adaptador da rede elétrica e reinicie o dispositivo.
	A criança foi colocada de forma assimétrica.	Coloque a criança no centro da gondola.
	O peso máximo permitido do utilizador foi excedido.	Não exceda a carga máxima permitida do dispositivo.
Outras avarias	O ecrã não acende e o dispositivo emite sons estranhos.	Contacte o fabricante.

LIMPEZA E MANUTENÇÃO

1. As pequenas manchas no revestimento devem ser limpas com um pano húmido e um detergente suave.
2. Não utilize lixívia nem outros detergentes fortes.
3. Não lavar nem secar mecanicamente.
4. A estrutura e as peças de plástico devem ser limpas com um pano húmido e um detergente suave. Antes da próxima utilização, seque a estrutura e as peças de plástico.
5. A capa do colchão pode ser lavada à mão a 40°C.

O produto foi testado e cumpre todos os requisitos das normas:
EN 1130:2019+AC:2020 e EN 16890:2017+A1:2021.

As imagens têm caráter ilustrativo; o aspeto real dos produtos pode diferir do apresentado nas imagens.

Αγαπητέ Πελάτη!
Εάν έχετε οποιαδήποτε σχόλια ή ερωτήσεις σχετικά με το προϊόν που αγοράσατε, παρακαλούμε επικοινωνήστε μαζί μας: **help@lionelo.com**

Κατασκευαστής:
BrandLine Group Sp. z o. o.
A. Kręglewskiego 1, 61-248 Poznań, Πολωνία

ΣΗΜΑΝΤΙΚΟ! ΔΙΑΒΑΣΤΕ ΠΡΟΣΕΚΤΙΚΑ ΚΑΙ ΦΥΛΑΞΤΕ ΓΙΑ ΜΕΛΛΟΝΤΙΚΗ ΑΝΑΦΟΡΑ

ΠΡΟΕΙΔΟΠΟΙΗΣΗ

1. Μη χρησιμοποιείτε αυτό το προϊόν χωρίς να έχετε διαβάσει πρώτα τις οδηγίες.
2. Σταματήστε τη χρήση του προϊόντος μόλις το παιδί μπορεί να καθίσει, να γονατίσει ή να ανασηκωθεί.
3. Η τοποθέτηση επιπλέον αντικειμένων στην κούνια μπορεί να προκαλέσει ασφυξία.
4. Μην τοποθετείτε το προϊόν κοντά σε στοιχεία που ενδέχεται να δημιουργήσουν κίνδυνο στραγγαλισμού ή ασφυξίας, π.χ. κορδόνια, σχοινιά/κουρτίνες κ.λπ.
5. Μη χρησιμοποιείτε περισσότερα από ένα στρώμα στο προϊόν.
6. Το προϊόν πρέπει να τοποθετείται σε επίπεδο δάπεδο.
7. Τα μικρά παιδιά δεν πρέπει να παίζουν χωρίς επίβλεψη κοντά στην κούνια.
8. Η κούνια πρέπει να είναι ασφαλισμένη σε σταθερή θέση όταν το παιδί μένει χωρίς επίβλεψη.
9. Όλα τα εξαρτήματα συναρμολόγησης πρέπει να είναι πάντα σωστά σφιγμένα. Πρέπει να προσέχετε ώστε να μην υπάρχουν χαλαρές βίδες, καθώς το παιδί μπορεί να εμπλακεί σε αυτές με μέρος του σώματός του ή των ρούχων του (π.χ. κορδόνια, κολιέ, κορδέλες παιχνιδιών κ.λπ.), γεγονός που μπορεί να δημιουργεί κίνδυνο στραγγαλισμού
10. Να γνωρίζετε τον κίνδυνο που αντιπροσωπεύουν τα τσιγάρα, οι γυμνές φλόγες ή άλλες πηγές υψηλής θερμοκρασίας όπως ηλεκτρικές σόμπες, σόμπες αερίου κ.λπ., κοντά στην κούνια.
11. ΜΗΝ χρησιμοποιείτε την κούνια εάν λείπει κάποιο εξάρτημα ή είναι σπασμένο ή κατεστραμμένο. Εάν χρειαστεί, επικοινωνήστε με τη Lionelo για ανταλλακτικά και οδηγίες. ΜΗΝ αντικαθιστάτε εξαρτήματα της κούνιας μόνοι σας.
12. ΠΡΟΕΙΔΟΠΟΙΗΣΗ –Χρησιμοποιείτε μόνο το στρώμα που πωλείται με αυτή την κούνια· μην προσθέτετε δεύτερο στρώμα – κίνδυνος ασφυξίας.

ΣΗΜΑΝΤΙΚΟ, ΦΥΛΑΞΤΕ ΓΙΑ ΜΕΛΛΟΝΤΙΚΗ ΧΡΗΣΗ: ΔΙΑΒΑΣΤΕ

ΠΡΟΣΕΚΤΙΚΑ

ΠΡΟΕΙΔΟΠΟΙΗΣΕΙΣ ΓΙΑ ΤΟ ΣΤΡΩΜΑ

1. Μη χρησιμοποιείτε το στρώμα εάν κάποιο τμήμα του είναι σπασμένο, σχισμένο ή λείπει· χρησιμοποιείτε μόνο ανταλλακτικά εγκεκριμένα από τον κατασκευαστή.
2. Μη χρησιμοποιείτε περισσότερα από ένα στρώμα στην κούνια.
3. Να γνωρίζετε τον κίνδυνο που αντιπροσωπεύουν οι γυμνές φλόγες ή άλλες πηγές υψηλής θερμοκρασίας όπως ηλεκτρικές σόμπες, σόμπες αερίου κ.λπ., κοντά στην κούνια.

ΠΡΟΕΙΔΟΠΟΙΗΣΕΙΣ ΓΙΑ ΤΙΣ ΜΠΑΤΑΡΙΕΣ

1. ΠΡΟΕΙΔΟΠΟΙΗΣΗ: Αυτό το προϊόν περιέχει μπαταρία τύπου κουμπιού. Η κατάποση μπαταρίας τύπου κουμπιού ενέχει κίνδυνο σοβαρών εσωτερικών χημικών εγκαυμάτων.
2. ΠΡΟΕΙΔΟΠΟΙΗΣΗ: Αφαιρείτε αμέσως τις χρησιμοποιημένες μπαταρίες. Φυλάσσετε τις καινούριες και τις χρησιμοποιημένες μπαταρίες μακριά από παιδιά. Εάν υπάρχει υποψία ότι μια μπαταρία καταπόθηκε ή εισήχθη σε κάποιο μέρος του σώματος, ζητήστε αμέσως ιατρική βοήθεια.
3. Οι μη επαναφορτιζόμενες μπαταρίες δεν πρέπει να φορτίζονται.
4. Μην αναμιγνύετε μπαταρίες διαφορετικών τύπων ούτε παλιές μπαταρίες με καινούριες.
5. Τοποθετείτε τις μπαταρίες στο διαμέρισμα σύμφωνα με την υποδεικνυόμενη πολικότητα.
6. Να αφαιρείτε πάντα τις αποφορτισμένες μπαταρίες.
7. Μην βραχυκυκλώνετε τους ακροδέκτες τροφοδοσίας.

ΛΙΣΤΑ ΕΞΑΡΤΗΜΑΤΩΝ (ΕΙΚ. A)

1. Βραχίονες κούνιας
2. Υποστηρίγματα κούνιας
3. Κούνια με πίνακα ελέγχου
4. Βάση βάθρου
5. Άνω σύνδεσμος
6. Κάτω σύνδεσμος
7. Πλαίσιο βάθρου
8. Στρώμα
9. Μακριές βίδες
10. Κοντές βίδες
11. Πεταλούδες βίδες
12. Κλειδί Άλεν

ΠΙΝΑΚΑΣ ΕΛΕΓΧΟΥ (ΕΙΚ. B)

1. Διακόπτης ενεργοποίησης/απενεργοποίησης
2. Επιλογή ταχύτητας κούνιας
3. Επιλογή χρόνου κούνιας
4. Επιλογή μελωδίας
5. Κουμπί ζύγισης
6. Μείωση έντασης ήχου
7. Αύξηση έντασης ήχου
8. Δέκτης σήματος
9. Ένδειξη χρόνου
10. Ένδειξη ταχύτητας κούνιας

ΤΗΛΕΧΕΙΡΙΣΤΗΡΙΟ (ΕΙΚ. C)

1. Διακόπτης ενεργοποίησης/απενεργοποίησης
2. Επιλογή χρόνου
3. Ενεργοποίηση μελωδίας
4. Αύξηση έντασης ήχου
5. Μείωση έντασης ήχου
6. Αναπαραγωγή ή διακοπή μελωδίας
7. Προηγούμενη μελωδία
8. Επόμενη μελωδία
9. Αλλαγή λειτουργίας κούνιας
10. Κουμπί διακοπής

ΤΟΠΟΘΕΤΗΣΗ ΜΠΑΤΑΡΙΩΝ ΣΤΟ ΤΗΛΕΧΕΙΡΙΣΤΗΡΙΟ (ΕΙΚ. D)

1. Για να ανοίξετε το κάλυμμα του διαμερίσματος μπαταριών, σύρετε το στοιχείο ασφάλισης (a, Εικ. D) και τραβήξτε έξω τον δίσκο μπαταρίας.
2. Τοποθετήστε την μπαταρία τύπου κουμπιού στον δίσκο και στη συνέχεια τοποθετήστε το σύνολο στο τηλεχειριστήριο.
3. Κλείστε το διαμέρισμα μπαταριών. Ένα κλικ θα επιβεβαιώσει ότι έχει κλείσει σωστά.

ΤΡΟΦΟΔΟΣΙΑ

Συνδέστε το καλώδιο USB στον προσαρμογέα τροφοδοσίας και στη συνέχεια συνδέστε τον σε πρίζα. Εισαγάγετε το άλλο άκρο του καλωδίου στη θύρα DC που βρίσκεται στη βάση του κουνιστού καθίσματος (Εικ. 1).

Σημείωση! Ο προσαρμογέας τροφοδοσίας πρέπει να ελέγχεται τακτικά για πιθανές ζημιές στο καλώδιο, το φις, τις επαφές και άλλα εξαρτήματα. Εάν διαπιστωθούν ανωμαλίες, διακόψτε τη χρήση του προσαρμογέα. Κατά τη χρήση του προϊόντος, χρησιμοποιείτε μόνο προσαρμογέα τροφοδοσίας με τις κατάλληλες παραμέτρους: 5V DC 1A.

ΣΥΝΑΡΜΟΛΟΓΗΣΗ ΤΗΣ ΚΟΥΝΙΑΣ

1. Τοποθετήστε τον άνω και κάτω σύνδεσμο στην καθορισμένη θέση στα πλαϊνά πλαίσια και των δύο πλευρών (Εικ. 2). Στερεώστε τον κάτω σύνδεσμο με τις κοντές βίδες.
2. Συνδέστε τα πλαϊνά πλαίσια μεταξύ τους (Εικ. 3). Βεβαιωθείτε ότι τα μεταλλικά προεξέχοντα στοιχεία βρίσκονται στο εξωτερικό του πλαισίου της κούνιας.
3. Τοποθετήστε τη βάση στο πλαίσιο και στη συνέχεια στερεώστε την με τις μακριές βίδες (Εικ. 4).
4. Σύρετε τους μοχλούς ασφάλισης στο υποστήριγμα και στη συνέχεια διπλώστε τους προς τα μέσα για να ξεδιπλώσετε την κούνια (Εικ. 5).
5. Τοποθετήστε το στρώμα μέσα στην κούνια.
6. Τοποθετήστε την κούνια στη βάση, εισάγοντας τα πόδια στις αντίστοιχες εγκοπές (Εικ. 6A), και στη συνέχεια στερεώστε την κούνια με τις πεταλούδες βίδες (Εικ. 6B). Βεβαιωθείτε ότι η κούνια έχει ασφαλιστεί σωστά.
7. Για να ασφαλίσετε τους τροχούς, πιέστε τον μοχλό προς τα κάτω· για να τους αποδεσμεύσετε, πιέστε τον προς τα πάνω (Εικ. 7).

Σημείωση! Βεβαιωθείτε ότι οι τροχοί είναι ασφαλισμένοι όταν χρησιμοποιείται η κούνια.

ΑΠΟΣΥΝΑΡΜΟΛΟΓΗΣΗ ΤΗΣ ΚΟΥΝΙΑΣ

1. Ξεβιδώστε τις πεταλούδες βίδες από το πλαίσιο και αφαιρέστε στη συνέχεια την κούνια από το βάθρο.
2. Αφαιρέστε το στρώμα.
3. Σύρετε τους μοχλούς ασφάλισης στο υποστήριγμα και στη συνέχεια τραβήξτε τους προς τα πάνω για να διπλώσετε την κούνια (Εικ. 8).
4. Για να αποσυναρμολογήσετε τη βάση και το πλαϊνό πλαίσιο, ξεβιδώστε τις βίδες.

ΤΟΠΟΘΕΤΗΣΗ ΚΟΥΝΟΥΠΙΕΡΑΣ

Για να τοποθετήσετε την κουνουπιέρα, τεντώστε το ελαστικό ύφασμα πάνω στο πλαίσιο της κούνιας και στη συνέχεια ασφαλίστε το με τις μεταλλικές κλίπ.

ΧΡΗΣΗ ΤΗΣ ΚΟΥΝΙΑΣ

1. Για να ενεργοποιήσετε τη συσκευή, συνδέστε την σε πηγή τροφοδοσίας και στη συνέχεια πατήστε τον διακόπτη ενεργοποίησης/απενεργοποίησης στο τηλεχειριστήριο ή στον πίνακα ελέγχου.

Σημείωση! Βεβαιωθείτε ότι το τηλεχειριστήριο είναι στραμμένο προς τον δέκτη σήματος.

2. Επιλέξτε μία από τις 5 λειτουργίες ταχύτητας κούνιας πατώντας το κουμπί (9, Εικ. C) στο τηλεχειριστήριο ή (2, Εικ. B) στον πίνακα ελέγχου.

ΧΡΟΝΟΔΙΑΚΟΠΤΗΣ

Επιλέξτε μία από τις χρονικές επιλογές 8/15/30 λεπτά πατώντας το κουμπί (2, Εικ. C) στο τηλεχειριστήριο ή (3, Εικ. B) στον πίνακα ελέγχου. Μετά τη λήξη του χρόνου, ο πίνακας ελέγχου θα απενεργοποιηθεί.
Σημείωση! Βεβαιωθείτε ότι το τηλεχειριστήριο είναι στραμμένο προς τον δέκτη σήματος.

ΜΕΛΩΔΙΑ

Για να ενεργοποιήσετε μία από τις διαθέσιμες μελωδίες, πατήστε το κουμπί (4, εικ. B) στον πίνακα ελέγχου. Για να την απενεργοποιήσετε, πατήστε ξανά το κουμπί και κρατήστε το πατημένο για 3 δευτερόλεπτα. Πατήστε τα κουμπιά (6 και 7, εικ. B) για να αυξήσετε ή να μειώσετε την ένταση του ήχου. Πατήστε το κουμπί (4, εικ. B) για να αλλάξετε μελωδία.
Για να ενεργοποιήσετε τη λειτουργία επανάληψης, ξεκινήστε μια μελωδία στη συσκευή και στη συνέχεια κρατήστε πατημένο το κουμπί αύξησης έντασης (7, εικ. B) για περίπου 5 δευτερόλεπτα. Όταν ενεργοποιηθεί η λειτουργία, θα ακουστεί χαρακτηριστικός ήχος.
Κατά την αναπαραγωγή λευκού θορύβου συνιστούμε τη χρήση της λειτουργίας επανάληψης.
Πατήστε το κουμπί (3, εικ. C) για να επιλέξετε μελωδία με το τηλεχειριστήριο. Αλλάξτε στην επόμενη ή την προηγούμενη μελωδία με τα κουμπιά (7 και 8, εικ. C). Αυξήστε ή μειώστε την ένταση με τα κουμπιά (4 και 5, εικ. C). Για να σταματήσετε τη μελωδία ή να την αναπαραγάγετε ξανά, πατήστε το κουμπί (6, εικ. C) στο τηλεχειριστήριο.
Σημείωση! Βεβαιωθείτε ότι το τηλεχειριστήριο είναι στραμμένο προς τον δέκτη σήματος.

ΛΕΙΤΟΥΡΓΙΑ ΖΥΓΙΣΗΣ

Για να χρησιμοποιήσετε τη λειτουργία ζύγισης, βγάλτε το παιδί από την κούνια, μηδενίστε τη ζυγαριά πατώντας το κουμπί ζύγισης (5, Εικ. B) – η ζυγαριά θα δείξει 0000 kg, στη συνέχεια τοποθετήστε το παιδί στην κούνια – η ζυγαριά θα εμφανίσει το βάρος του παιδιού στην οθόνη.

ΑΝΤΙΜΕΤΩΠΙΣΗ ΠΡΟΒΛΗΜΑΤΩΝ

Πρόβλημα	**Πιθανή αιτία**	**Λύση**
Η συσκευή δεν κουνιέται.	Η συσκευή δεν ενεργοποιείται.	Ελέγξτε εάν ο προσαρμογέας τροφοδοσίας είναι κατεστραμμένος.
	Χρησιμοποιείται τροφοδοτικό με λανθασμένες ονομαστικές τιμές.	Χρησιμοποιείτε αποκλειστικά τροφοδοτικό με τις σωστές ονομαστικές τιμές (5V DC 1A).
	Η κίνηση της συσκευής είναι αποκλεισμένη.	Βεβαιωθείτε ότι όλα τα κινούμενα μέρη είναι ελεύθερα από εμπόδια.
	Τα κουμπιά ελέγχου δεν ανταποκρίνονται κατά τη λειτουργία της συσκευής.	Αποσυνδέστε τον προσαρμογέα τροφοδοσίας από το δίκτυο και στη συνέχεια επανεκκινήστε τη συσκευή.
	Το παιδί έχει τοποθετηθεί ασύμμετρα.	Τοποθετήστε το παιδί στο κέντρο της κούνιας.
	Έχει υπερβεί το μέγιστο επιτρεπόμενο βάρος χρήστη.	Μην υπερβαίνετε το μέγιστο επιτρεπόμενο φορτίο της συσκευής.
Άλλες βλάβες	Η οθόνη δεν ανάβει και η συσκευή παράγει παράξενους ήχους.	Επικοινωνήστε με τον κατασκευαστή.

ΚΑΘΑΡΙΣΜΟΣ ΚΑΙ ΣΥΝΤΗΡΗΣΗ

1. Οι μικρές λεκέδες στην επένδυση πρέπει να καθαρίζονται με ένα υγρό πανί και ήπιο καθαριστικό.
2. Μη χρησιμοποιείτε χλωρίνη ή άλλα ισχυρά καθαριστικά.
3. Να μην πλένεται ή στεγνώνεται μηχανικά.

4. Το πλαίσιο και τα πλαστικά εξαρτήματα πρέπει να καθαρίζονται με υγρό πανί και ήπιο καθαριστικό. Πριν από την επόμενη χρήση, σκουπίστε το πλαίσιο και τα πλαστικά εξαρτήματα μέχρι να στεγνώσουν.
5. Η επένδυση του στρώματος μπορεί να πλένεται στο χέρι στους 40°C.

Το προϊόν έχει δοκιμαστεί και πληροί όλες τις απαιτήσεις των προτύπων: EN 1130:2019+AC:2020 και EN 16890:2017+A1:2021.

Οι εικόνες έχουν ενδεικτικό χαρακτήρα· η πραγματική εμφάνιση των προϊόντων ενδέχεται να διαφέρει από αυτή που παρουσιάζεται στις εικόνες.

Lugupeetud kliendid!
Kui teil on ostetud toote kohta mis tahes märkusi või küsimusi, võtke meiega ühendust aadressil: **help@lionelo.com**

Tootja:
BrandLine Group Sp. z o.o.
A. Kręglewskiego 1, 61-248 Poznań, Poola

TÄHTIS! LUGEGE HOOLIKALT LÄBI JA HOIDKE EDASPIDISEKS KASUTAMISEKS

HOIATUS

1. Ärge kasutage seda toodet ilma kasutusjuhendit eelnevalt läbi lugemata.
2. Lõpetage toote kasutamine niipea, kui laps on võimeline istuma, põlvitama või end üles tõmbama.
3. Lisaesemete paigutamine võrevoodi sisse võib põhjustada lämbumist.
4. Ärge asetage toodet kägistamis- või lämbumisohtu kujutavate esemete lähedusse, nt nöörid, paelad/kardinad jne.
5. Ärge kasutage tootes rohkem kui ühte madratsit.
6. Toode tuleb asetada tasasele põrandale.
7. Väikesed lapsed ei tohiks võrevoodi läheduses järelevalveta mängida.
8. Võrevoodi tuleb lukustada kindlasse asendisse, kui laps jäetakse järelevalveta.
9. Kõik montaažikinnitused peavad alati olema korralikult pingutatud. Veenduge, et ükski kruvi ei ole lahti, kuna laps võib kehaosaga või rõivaga nende taha kinni jääda (nt nöörid, kaelakeed, mänguasja lintidega jne), mis võib põhjustada kägistamisohtu.
10. Olge teadlik sigarettide, lahtise tule või muude kõrge temperatuuri allikate, nagu elektrilised või gaasküttekehad jne, poolt tekitatavast ohust võrevoodi läheduses.
11. ÄRGE kasutage võrevoodi, kui mõni osa on puudu, mõranenud või kahjustatud. Vajadusel võtke ühendust Lioneloga varuosade ja juhiste saamiseks. ÄRGE asendage võrevoodi osi ise.
12. HOIATUS – Kasutage ainult selle võrevoodiga müüdavat madratsit; ärge lisage teist madratsit – lämbumisrisk.

TÄHTIS, HOIDKE EDASPIDISEKS KASUTAMISEKS: LUGEGE HOOLIKALT LÄBI

MADRATSI HOIATUSED

1. Ärge kasutage madratsit, kui mõni selle osa on katki, rebenenud või puudu; kasutage ainult tootja heakskiidetud varuosi.
2. Ärge kasutage võrevoodis rohkem kui ühte madratsit.
3. Olge teadlik lahtise tule või muude kõrge temperatuuri allikate, nagu elektrilised või gaasküttekehad jne, poolt tekitatavast ohust võrevoodi läheduses.

PATAREIDE HOIATUSED

1. HOIATUS: See toode sisaldab nupppatarei. Nupp-patarei allaneelamine kujutab tõsiste sisemiste keemiliste põletuste ohtu.
2. HOIATUS: Eemaldage kasutatud patareid kohe. Hoidke uusi ja kasutatud patareisid lastele kättesaamatult. Kui kahtlustatakse, et patarei on alla neelatud või mõnda kehaosasse sisestatud, pöörduge viivitamatult arsti poole.
3. Mittelaetavaid patareisid ei tohi laadida.
4. Ärge segage eri tüüpi ega vanu ja uusi patareisid.
5. Sisestage patareid salve vastavalt märgitud polaarsusele.
6. Eemaldage tühjenenud patareid alati.
7. Ärge lühistage toiteklemmide.

OSADE LOETELU (JOON. A)

1. Võrevoodi käed
2. Võrevoodi tugid
3. Gondel juhtpaneeli
4. Statiivi alus
5. Ülemine ühendusliige
6. Alumine ühendusliige
7. Statiivi raam
8. Madrats
9. Pikad kruvid
10. Lühikesed kruvid
11. Tiivikruvid
12. Kuuskantvõti

JUHTPANEEL (JOON. B)

1. Sisse-/väljalülitusklahv
2. Kiikumiskiiruse valimine
3. Kiikumisaja valimine
4. Meloodia valimine
5. Kaalumise nupp
6. Helitugevuse vähendamine
7. Helitugevuse suurendamine
8. Signaalide vastuvõtja
9. Aja indikaator
10. Kiikumiskiiruse indikaator

KAUGPULT (JOON. C)

1. Sisse-/väljalülitusklahv
2. Aja valimine
3. Meloodia sisselülitamine
4. Helitugevuse suurendamine
5. Helitugevuse vähendamine
6. Meloodia esitamine või peatamine
7. Eelmine meloodia
8. Järgmine meloodia
9. Kiikumisrežiimi muutmine
10. Stoppnupp

PATAREIDE PAIGALDAMINE KAUGPULTI (JOON. D)

1. Patareisalve kaane avamiseks lükake lukustuselement (a, Joon. D) ja tõmmake patareisalv välja.
2. Asetage nupp-patarei salve ja seejärel sisestage kogu ansambel kaugpulti.
3. Sulgege patareisalv. Klõpsatus kinnitab, et see on korralikult suletud.

TOITEALLIKAS

Ühendage USB-kaabel toiteadapteriga ja seejärel ühendage see seinakontakti. Sisestage kaabli teine ots kiiktooli põhjas asuvasse DC-porti (Joon. 1).

Märkus! Toiteadapterit tuleb regulaarselt kontrollida kaabli, pistiku, kontaktide ja muude komponentide võimalike kahjustuste suhtes. Kui avastatakse eeskirjadevastasusi, lõpetage adapteri kasutamine.

Toote kasutamisel kasutage ainult sobivate parameetritega toiteadapterit: 5V DC 1A.

VÕREVOODI GONDLI KOKKUPANEK

1. Asetage ülemine ja alumine ühendusliige mõlemal küljel külgraamide ettenähtud kohale (Joon. 2). Kinnitage alumine ühendusliige lühikeste kruvidega.
2. Ühendage külgraamid omavahel (Joon. 3). Veenduge, et metallist eendid asuksid võrevoodi raami välisküljel.
3. Asetage alus raamile ja kinnitage see seejärel pikkade kruvidega (Joon. 4).
4. Lükake toes olevad lukustusvõlli ja voltige need seejärel sissepoole, et gondel lahti voltida (Joon. 5).
5. Asetage madrats võrevoodi gondlisse.
6. Asetage võrevoodi gondel alusele, sisestades jalad sobivasse soonde (Joon. 6A), seejärel kinnitage gondel tiivikruvidega (Joon. 6B). Veenduge, et võrevoodi gondel on korralikult kinnitatud.
7. Rataste lukustamiseks vajutage hoob alla; lukust vabastamiseks vajutage üles (Joon. 7).

Märkus! Veenduge, et rattad on lukustatud, kui võrevoodi on kasutuses.

VÕREVOODI LAHTIMONTEERIMINE

1. Keerake tiivikruvid raamist lahti ja eemaldage seejärel võrevoodi gondel statiivilt.
2. Eemaldage madrats.
3. Lükake toes olevad lukustusvõlli ja tõmmake neid seejärel ülespoole, et gondel kokku voltida (Joon. 8).
4. Aluse ja külgraami lahtimonteerimiseks keerake kruvid lahti.

SÄÄSEVÕRGU PAIGALDAMINE

Sääsevõrgu paigaldamiseks tõmmake elastne materjal üle võrevoodi raami ja kinnitage see metallklambrite abil.

VOODI KASUTAMINE

1. Seadme käivitamiseks ühendage see toiteallikaga ja vajutage seejärel kaugpuldi või juhtpaneeli sisse-/väljalülitusklahvi.

Märkus! Veenduge, et kaugpult on suunatud signaalide vastuvõtja poole.

2. Valige üks 5 kiikumiskiiruse režiimist, vajutades kaugpuldi nuppu (9, Joon. C) või juhtpaneeli nuppu (2, Joon. B).

TAIMER

Valige üks ajavalikutest 8/15/30 min, vajutades kaugpuldi nuppu (2, Joon. C) või juhtpaneeli nuppu (3, Joon. B). Aja möödumisel lülitub juhtpaneel välja.

Märkus! Veenduge, et kaugpult on suunatud signaalide vastuvõtja poole.

MELOODIA

Ühe saadaolevatest meloodiatest sisselülitamiseks vajutage juhtpaneelil nuppu (4, joonis B). Väljalülitamiseks vajutage nuppu uuesti ja hoidke seda 3 sekundit all. Helitugevuse suurendamiseks või vähendamiseks vajutage nuppe (6 ja 7, joonis B). Meloodia vahetamiseks vajutage nuppu (4, joonis B).

Kordusfunktsiooni aktiveerimiseks lülitage seadmes sisse meloodia ja hoidke seejärel helitugevuse suurendamise nuppu (7, joonis B) umbes 5 sekundit all. Funktsiooni sisselülitamisel kõlab iseloomulik heli.

Valge müra esitamisel soovitame kasutada kordusfunktsiooni.

Meloodia valimiseks kaugjuhtimispuldiga vajutage nuppu (3, joonis C). Järgmise või eelmise meloodia valimiseks kasutage nuppe (7 ja 8, joonis C). Helitugevuse suurendamiseks või vähendamiseks kasutage nuppe (4 ja 5, joonis C). Meloodia peatamiseks või uuesti esitamiseks vajutage kaugjuhtimispuldi nuppu (6, joonis C).

Märkus! Veenduge, et kaugjuhtimispult oleks suunatud signaalivastuvõtja poole.

KAALUMISFUNKTSIOON

Kaalumisfunktsiooni kasutamiseks võtke laps võrevoodist välja, lähtestage kaal, vajutades kaalumise nuppu (5, Joon. B) – kaal näitab 0000 kg, seejärel asetage laps võrevoodisse – kaal kuvab lapse kaalu ekraanil.

TÕRKEOTSING

Probleem	Võimalik põhjus	Lahendus
Seade ei kiiku.	Seade ei lülitu sisse.	Kontrollige, kas toiteadapter on kahjustatud.
	Kasutatakse valede nimiväärtustega toiteplokki.	Kasutage ainult õigete nimiväärtustega toiteplokki (5V DC 1A).
	Seadme liikumine on blokeeritud.	Veenduge, et kõik liikuvad osad on takistustest vabad.
	Juhtimisklahvid ei reageeri seadme töötamise ajal.	Ühendage toiteadapter elektrivõrgust lahti ja käivitage seejärel seade uuesti.
	Laps on paigutatud asümmeetriliselt.	Asetage laps gondli keskele.
	Maksimaalne lubatud kasutajakaal on ületatud.	Ärge ületage seadme maksimaalset lubatud koormust.
Muud rikked	Ekraan ei sütti ja seade teeb kummalisi helisid.	Võtke ühendust tootjaga.

PUHASTAMINE JA HOOLDAMINE

1. Väiksemad kattematerjalide plekid tuleb puhastada niiske lapiga ja õrna puhastusvahendiga.
2. Ärge kasutage pleegitusvahendeid ega muid tugevaid puhastusvahendeid.
3. Mitte masinas pesta ega kuivatada.
4. Raami ja plastosasid tuleb puhastada niiske lapiga ja õrna puhastusvahendiga. Enne järgmist kasutamist pühkige raam ja plastosad kuivaks.
5. Madratsikatte saab pesta käsitsi 40°C juures.

Toode on testitud ja vastab kõikidele standardite nõuetele:
EN 1130:2019+AC:2020 ja EN 16890:2017+A1:2021.

Pildid on illustratiivsed; toodete tegelik välimus võib erineda piltidel näidatust.

Cienījamais klient!
Ja jums ir kādas atsauksmes vai jautājumi par produktu, sazinieties ar mums: **help@lionelo.com**

Ražotājs:
BrandLine Group Sp. z o. o.
A. Kręglewskiego 1, 61-248 Poznań, Polija

SVARĪGI! IZLASIET UZMANĪGI UN SAGLABĀJIET TURPMĀKAI IZMANTOŠANAI

BRĪDINĀJUMS

1. Nelietojiet šo izstrādājumu, iepriekš neizlasot instrukciju.
2. Pārtrauciet lietot izstrādājumu, tiklīdz bērns spēj apsēsties, nometies ceļos vai piecelties.
3. Papildu priekšmetu ievietošana gultiņā var izraisīt nosmakšanu.
4. Nenovietojiet izstrādājumu tādu elementu tuvumā, kas var radīt nožņaugšanās vai nosmakšanas risku, piemēram, auklas, virves/aizkari u.tml.
5. Nelietojiet izstrādājumā vairāk nekā vienu matraci.
6. Izstrādājums jānovieto uz līdzenas grīdas.
7. Maziem bērniem nevajadzētu spēlēties bez uzraudzības gultiņas tuvumā.
8. Gultiņai jābūt fiksētai nekustīgā stāvoklī, kad bērns paliek bez uzraudzības.
9. Visiem montāžas stiprinājumiem vienmēr jābūt pareizi pievilktiem. Pārliecinieties, ka neviens skrūve nav atbrīvojusies, jo bērns var aizķerties ar ķermeņa daļu vai apģērbu (piemēram, auklām, kaklarotām, rotaļlietu lentēm u.tml.), kas var radīt nožņaugšanās risku.
10. Apzinieties risku, ko rada cigaretes, atklāta uguns vai citi augsti temperatūras avoti, piemēram, elektriskās vai gāzes sildītāji u.tml., gultiņas tuvumā.
11. NELIETOJIET gultiņu, ja kāda daļa trūkst, ir saplaisājusi vai bojāta. Ja nepieciešams, sazinieties ar Lionelo par rezerves daļām un instrukcijām. NEAIZSTĀJIET gultiņas daļas patstāvīgi.
12. BRĪDINĀJUMS – Izmantojiet tikai ar šo gultiņu pārdoto matraci; nepievienojiet otru matraci – nosmakšanas risks.

SVARĪGI, SAGLABĀJIET TURPMĀKAI IZMANTOŠANAI: IZLASIET UZMANĪGI

BRĪDINĀJUMI PAR MATRACI

1. Nelietojiet matraci, ja kāda tā daļa ir salūzusi, saplēsta vai pazaudēta; izmantojiet tikai ražotāja apstiprinātas rezerves daļas.
2. Nelietojiet gultiņā vairāk nekā vienu matraci.

3. Apzinieties risku, ko rada atklāta uguns vai citi augsti temperatūras avoti, piemēram, elektriskās vai gāzes sildītāji u.tml., gultiņas tuvumā.

BRĪDINĀJUMI PAR BATERIJĀM

1. BRĪDINĀJUMS: Šis izstrādājums satur pogu tipa bateriju. Pogu tipa baterijas norīšana rada nopietnu iekšēju ķīmisku apdegumu risku.
2. BRĪDINĀJUMS: Nekavējoties izņemiet izlietotās baterijas. Glabājiet jaunas un izlietotās baterijas bērniem nepieejamā vietā. Ja ir aizdomas, ka baterija norīta vai ievietota kādā ķermeņa daļā, nekavējoties meklējiet medicīnisku palīdzību.
3. Neuzlādējamas baterijas nedrīkst lādēt.
4. Nejauciet dažāda veida baterijas vai vecas baterijas ar jaunām.
5. Ievietojiet baterijas nodalījumā atbilstoši norādītajai polaritātei.
6. Vienmēr izņemiet izlādējušās baterijas.
7. Neīssavienojiet barošanas spailes.

DETAĻU SARAKSTS (ATT. A)

1. Gultiņas roku balsti
2. Gultiņas balsti
3. Gondola ar vadības paneli
4. Statīva pamatne
5. Augšējais savienotājs
6. Apakšējais savienotājs
7. Statīva rāmis
8. Matracis
9. Garās skrūves
10. Īsās skrūves
11. Spārnskrūves
12. Seškanšu atslēga

VADĪBAS PANELIS (ATT. B)

1. Ieslēgšanas/izslēgšanas slēdzis
2. Šūpošanās ātruma izvēle
3. Šūpošanās laika izvēle
4. Melodijas izvēle
5. Svēršanas poga
6. Skaļuma samazināšana
7. Skaļuma palielināšana
8. Signāla uztvērējs
9. Laika indikators
10. Šūpošanās ātruma indikators

TĀLVADĪBAS PULTS (ATT. C)

1. Ieslēgšanas/izslēgšanas slēdzis
2. Laika izvēle
3. Melodijas ieslēgšana
4. Skaļuma palielināšana
5. Skaļuma samazināšana
6. Melodijas atskaņošana vai apturēšana
7. Iepriekšējā melodija
8. Nākamā melodija
9. Šūpošanās režīma maiņa
10. Stop poga

BATERIJU IEVIETOŠANA TĀLVADĪBAS PULTĪ (ATT. D)

1. Lai atvērtu bateriju nodalījuma vāku, bīdiet bloķēšanas elementu (a, Att. D) un izvelciet bateriju paplāti.
2. Ievietojiet pogu tipa bateriju paplātē un pēc tam ievietojiet visu komplektu tālvadības pultī.
3. Aizveriet bateriju nodalījumu. Klikšķis apstiprina, ka tas ir pareizi aizvērts.

BAROŠANA

Pievienojiet USB kabeli barošanas adapterim un pēc tam ieslēdziet to sienas kontaktligzdā. Ievietojiet kabeļa otru galu DC portā, kas atrodas šūpuļkrēsla pamatnē (Att. 1).

Piezīme! Barošanas adapteris regulāri jāpārbauda, vai nav bojāts kabelis, kontaktdakša, kontakti un citi komponenti. Ja konstatētas neatbilstības, adapteris vairs nav jālieto.

Lietojot izstrādājumu, izmantojiet tikai barošanas adapteri ar atbilstošiem parametriem: 5V DC 1A.

GULTIŅAS GONDOLAS MONTĀŽA

1. Novietojiet augšējo un apakšējo savienotāju paredzētajā vietā uz sānu rāmjiem abās pusēs (Att. 2). Piestipriniet apakšējo savienotāju ar īsajām skrūvēm.
2. Savienojiet sānu rāmjus savā starpā (Att. 3). Pārliecinieties, ka metāla izvirzījumi atrodas gultiņas rāmja ārpusē.
3. Novietojiet pamatni uz rāmja un pēc tam pieskrūvējiet to ar garajām skrūvēm (Att. 4).
4. Bīdiet bloķēšanas sviras atbalstā un pēc tam salieciet tās iekšpusē, lai izvērstu gondolu (Att. 5).
5. Ievietojiet matraci gultiņas gondolā.
6. Uzlieciet gultiņas gondolu uz pamatnes, ievietojot kājas atbilstošajos padziļinājumos (Att. 6A), un pēc tam piestipriniet gondolu ar spārnskrūvēm (Att. 6B). Pārliecinieties, ka gultiņas gondola ir pienācīgi nostiprināta.
7. Lai bloķētu riteņus, nospiediet sviru uz leju; lai atbloķētu, nospiediet uz augšu (Att. 7).

Piezīme! Pārliecinieties, ka riteņi ir bloķēti, kad gultiņa tiek lietota.

GULTIŅAS DEMONTĀŽA

1. Atskrūvējiet spārnskrūves no rāmja un pēc tam noņemiet gultiņas gondolu no statīva.
2. Izņemiet matraci.
3. Bīdiet bloķēšanas sviras atbalstā un pēc tam velciet tās uz augšu, lai salocītu gondolu (Att. 8).
4. Lai demontētu pamatni un sānu rāmi, atskrūvējiet skrūves.

MOSKĪTU TĪKLA MONTĀŽA

Lai uzstādītu moskītu tīklu, uzvelciet elastīgo audumu uz gultiņas rāmja un pēc tam nostipriniet to ar metāla aizspraudņiem.

GULTIŅAS LIETOŠANA

1. Lai iedarbinātu ierīci, pievienojiet to barošanas avotam un pēc tam nospiediet ieslēgšanas/izslēgšanas slēdzi uz tālvadības pults vai vadības paneļa.

Piezīme! Pārliecinieties, ka tālvadības pults ir vērsta pret signāla uztvērēju.

2. Izvēlieties vienu no 5 šūpošanās ātruma režīmiem, nospiežot pogu (9, Att. C) uz tālvadības pults vai (2, Att. B) uz vadības paneļa.

TAIMERIS

Izvēlieties vienu no laika opcijām 8/15/30 min, nospiežot pogu (2, Att. C) uz tālvadības pults vai (3, Att. B) uz vadības paneļa. Pēc laika beigām vadības panelis izslēgsies.

Piezīme! Pārliecinieties, ka tālvadības pults ir vērsta pret signāla uztvērēju.

MELODIJA

Lai ieslēgtu vienu no pieejamajām melodijām, nospiediet pogu (4, B att.) vadības panelī. Lai to izslēgtu, vēlreiz nospiediet pogu un turiet to 3 sekundes. Lai palielinātu vai samazinātu skaļumu, nospiediet pogas (6 un 7, B att.). Lai mainītu melodiju, nospiediet pogu (4, B att.).

Lai aktivizētu atkārtošanas funkciju, ieslēdziet melodiju ierīcē un pēc tam apmēram 5 sekundes turiet nospiestu skaļuma palielināšanas pogu (7, B att.). Pēc funkcijas ieslēgšanas atskanēs raksturīga skaņa.

Atskaņojot baltā trokšņa skaņu, iesakām izmantot atkārtošanas funkciju.

Lai ar tālvadības pulti izvēlētos melodiju, nospiediet pogu (3, C att.). Lai pārslēgtu uz nākamo vai iepriekšējo melodiju, izmantojiet pogas (7 un 8, C att.). Lai palielinātu vai samazinātu skaļumu, izmantojiet pogas (4 un 5, C att.). Lai apturētu melodiju vai atskaņotu to atkārtoti, nospiediet pogu (6, C att.) tālvadības pultī.

Piezīme! Pārliecinieties, ka tālvadības pults ir vērsta pret signāla uztvērēju.

SVĒRŠANAS FUNKCIJA

Lai izmantotu svēršanas funkciju, izņemiet bērnu no gultiņas, atiestatiet svarus, nospiežot svēršanas pogu (5, Att. B) – svari rādīs 0000 kg, pēc tam ievietojiet bērnu gultiņā – svari displejā parādīs bērna svaru.

PROBLĒMU NOVĒRŠANA

Problēma	Iespējamais cēlonis	Risinājums
Ierīce nešūpojas.	Ierīce neieslēdzas.	Pārbaudiet, vai barošanas adapteris nav bojāts.
	Tiek izmantots barošanas bloks ar nepareiziem nominālajiem parametriem.	Izmantojiet tikai barošanas bloku ar pareiziem nominālajiem parametriem (5V DC 1A).
	Ierīces kustība ir bloķēta.	Pārliecinieties, ka visas kustīgās daļas ir brīvas no šķēršļiem.
	Vadības pogas nereaģē ierīces darbības laikā.	Atvienojiet barošanas adapteri no elektrotīkla un pēc tam restartējiet ierīci.
	Bērns novietots asimetriski.	Novietojiet bērnu gondolas centrā.
	Pārsniegta maksimāli pieļaujamā lietotāja masa.	Nepārsniedziet ierīces maksimāli pieļaujamo slodzi.
Citi bojājumi	Displejs nespīd un ierīce izdod dīvainas skaņas.	Sazinieties ar ražotāju.

TĪRĪŠANA UN APKOPE

1. Nelielus polsterējuma piesārņojumus jātīra ar mitru drāniņu un maigu tīrīšanas līdzekli.
2. Nelietojiet balinātāju vai citus stiprus tīrīšanas līdzekļus.
3. Nemazgāt un nežāvēt mehāniski.
4. Rāmis un plastmasas detaļas jātīra ar mitru drāniņu un maigu tīrīšanas līdzekli. Pirms nākamās lietošanas noslaukiet rāmi un plastmasas detaļas sausas.
5. Matrača pārvalku var mazgāt ar rokām 40°C temperatūrā.

Izstrādājums ir pārbaudīts un atbilst visu standartu prasībām:
EN 1130:2019+AC:2020 un EN 16890:2017+A1:2021.

Attēli ir ilustratīvi; izstrādājumu faktiskais izskats var atšķirties no attēlos redzamā.

Шановний Клієнте!
У разі будь-яких запитань чи зауважень щодо придбаного товару, будь ласка, зв'яжіться з нами:
help@lionelo.com

Виробник:
BrandLine Group Sp. z o. o.
A. Kręglewskiego 1, 61-248 Poznań, Польща

ВАЖЛИВО! УВАЖНО ПРОЧИТАЙТЕ ТА ЗБЕРЕЖІТЬ ДЛЯ ПОДАЛЬШОГО ВИКОРИСТАННЯ

ПОПЕРЕДЖЕННЯ

1. Не використовуйте цей виріб без попереднього ознайомлення з інструкцією з експлуатації.
2. Припиніть використання виробу, як тільки дитина зможе сидіти, ставати на коліна або підтягуватися.
3. Розміщення додаткових предметів у виробі може спричинити задуху.
4. Не розміщуйте виріб поблизу інших предметів, які можуть створити небезпеку задухи або удушення, наприклад, шнурків, шнурів для штор/жалюзі тощо.
5. Не використовуйте у виробі більше одного матраца.
6. Виріб слід розміщувати на горизонтальній підлозі.
7. Не дозволяйте малим дітям гратися без нагляду поблизу ліжечка.
8. Ліжечко повинно бути заблоковане у фіксованому положенні, коли дитина залишається без нагляду.
9. Усі елементи кріплення повинні бути завжди належним чином затягнуті. Переконайтеся, що жодні гвинти не розхитані, оскільки дитина може захопити частини тіла або одягу (наприклад, шнурки, намиста, стрічки для дитячих пустушок тощо), що може призвести до ризику удушення.
10. Пам'ятайте про небезпеку тліючих сигарет, відкритого вогню та інших джерел сильного тепла, таких як електричні обігрівачі, газові обігрівачі тощо, поблизу ліжечка.
11. НЕ використовуйте ліжечко, якщо будь-які деталі відсутні, пошкоджені або зламані. За потреби зв'яжіться з Lionelo для отримання запасних частин та інструкцій. НЕ замінюйте деталі самостійно.
12. УВАГА- Використовуйте лише матрац, що продається разом із цим ліжечком, не додавайте другий матрац поверх нього – небезпека задухи.

ВАЖЛИВО, ЗБЕРЕЖІТЬ ДЛЯ ПОДАЛЬШОГО

ВИКОРИСТАННЯ: УВАЖНО ПРОЧИТАЙТЕ

ПОПЕРЕДЖЕННЯ ЩОДО МАТРАЦА

1. Не використовуйте виріб, якщо будь-яка деталь зламана, розірвана або відсутня, та використовуйте лише запасні частини, схвалені виробником.
2. ПОПЕРЕДЖЕННЯ – Не використовуйте у ліжечку (ліжечку та підвісному ліжечку) більше одного матраца.
3. ПОПЕРЕДЖЕННЯ – Пам'ятайте про небезпеку відкритого вогню та інших джерел сильного тепла, таких як електричні обігрівачі, газові обігрівачі тощо, поблизу ліжечка (ліжечка та підвісного ліжечка).

ПОПЕРЕДЖЕННЯ ЩОДО БАТАРЕЙОК

1. ПОПЕРЕДЖЕННЯ: Цей виріб містить дискову батарейку. Проковтування дискової батарейки може спричинити серйозні внутрішні хімічні опіки.
2. ПОПЕРЕДЖЕННЯ: Негайно виймайте використані батарейки. Зберігайте нові та використані батарейки в недоступному для дітей місці. Якщо є підозра, що батарейку проковтнули або вставили в будь-яку частину тіла, негайно зверніться до лікаря.
3. Батарейки, що не підлягають перезарядці, не можна заряджати повторно.
4. Не змішуйте різні типи батарейок або старі батарейки з новими.
5. Вставляйте батарейки у відсік відповідно до вказаної полярності.
6. Завжди виймайте розряджені батарейки.
7. Не замикайте контакти батарейки накоротко.

СПИСОК ДЕТАЛЕЙ (МАЛ. A)

1. Дужки ліжечка
2. Кронштейни ліжечка
3. Гондола ліжечка з панеллю керування
4. Основа підставки
5. Верхній з'єднувач
6. Нижній з'єднувач
7. Рама підставки
8. Матрац
9. Довгі гвинти
10. Короткі гвинти
11. Гвинти-баранці
12. Шестигранний ключ

ПАНЕЛЬ КЕРУВАННЯ (МАЛ. B)

1. Перемикач увімкнення/вимкнення
2. Вибір швидкості гойдання
3. Вибір часу гойдання
4. Вибір мелодії
5. Кнопка зважування
6. Зменшення гучності
7. Збільшення гучності
8. Приймач сигналу
9. Індикатор таймера
10. Індикатор швидкості гойдання

ПУЛЬТ ДИСТАНЦІЙНОГО КЕРУВАННЯ (МАЛ. C)

1. Перемикач увімкнення/вимкнення
2. Вибір часу
3. Увімкнення мелодії
4. Збільшення гучності
5. Зменшення гучності
6. Відтворення або зупинка мелодії
7. Попередня мелодія
8. Наступна мелодія
9. Зміна режиму гойдання
10. Кнопка зупинки

ВСТАНОВЛЕННЯ БАТАРЕЙКИ В ПУЛЬТ ДИСТАНЦІЙНОГО КЕРУВАННЯ (МАЛ. D)

1. Щоб відкрити кришку відсіку для батарейки, посуньте фіксувальний елемент (a, Мал. D) та витягніть лоток для батарейки.
2. Помістіть дискову батарейку в лоток, а потім вставте лоток у пульт дистанційного керування.
3. Закрийте відсік для батарейки. Клацання підтвердить, що він правильно закритий.

ЖИВЛЕННЯ

Під'єднайте кабель USB до блока живлення, а потім увімкніть його в розетку мережі. Вставте інший кінець кабеля в порт DC, розташований в основі гойдалки (Мал. 1).

Увага! Блок живлення слід регулярно перевіряти на наявність пошкоджень кабелю, вилки, контактів та інших компонентів. Якщо виявлено будь-які несправності, припиніть використання блока живлення. Під час використання виробу застосовуйте лише блок живлення з правильними параметрами: 5V DC 1A.

МОНТАЖ ГОНДОЛИ ЛІЖЕЧКА

1. Розмістіть верхній та нижній з'єднувачі у визначеному положенні на бічних рамах з обох сторін (Мал. 2). Закріпіть нижній з'єднувач за допомогою коротких гвинтів.
2. З'єднайте бічні рами між собою (Мал. 3). Переконайтеся, що металеві виступи знаходяться зовні рами ліжечка.
3. Розмістіть основу на рамі, а потім закріпіть її за допомогою довгих гвинтів (Мал. 4).
4. Посуньте фіксувальні важелі на кронштейні, а потім складіть їх усередину, щоб розкласти гондолу (Мал. 5).
5. Вставте матрац у гондолу ліжечка.
6. Розмістіть гондолу ліжечка на основі, вставивши ніжки у відповідні пази (Мал. 6A), а потім закріпіть гондолу за допомогою гвинтів-баранців (Мал. 6B). Переконайтеся, що гондола ліжечка надійно закріплена.
7. Щоб заблокувати колеса, натисніть важіль вниз; щоб розблокувати – натисніть його вгору (Мал. 7).

Увага! Переконайтеся, що колеса заблоковані під час використання ліжечка.

ДЕМОНТАЖ ЛІЖЕЧКА

1. Відкрутіть гвинти-баранці з рами, а потім зніміть гондолу ліжечка з підставки.
2. Вийміть матрац.
3. Посуньте фіксувальні важелі на кронштейні, а потім потягніть їх угору, щоб скласти гондолу (Мал. 8).
4. Щоб розібрати основу та бічну раму, відкрутіть гвинти.

ВСТАНОВЛЕННЯ МОСКІТНОЇ СІТКИ

Щоб встановити москітну сітку, натягніть еластичну тканину на раму ліжечка та закріпіть її за допомогою металевих защіпок.

ВИКОРИСТАННЯ ЛІЖЕЧКА

1. Щоб увімкнути пристрій, під'єднайте його до джерела живлення, а потім натисніть перемикач увімкнення/вимкнення на пульті дистанційного керування або на панелі керування.

Увага! Переконайтеся, що пульт дистанційного керування спрямований у бік приймача сигналу.

2. Виберіть один із 5 режимів швидкості гойдання, натиснувши кнопку (9, Мал. C) на пульті дистанційного керування або (2, Мал. B) на панелі керування.

ТАЙМЕР

Виберіть один із варіантів часу: 8/15/30 хв, натиснувши кнопку (2, Мал. C) на пульті дистанційного керування або (3, Мал. B) на панелі керування. Коли час закінчиться, панель керування вимкнеться.

Увага! Переконайтеся, що пульт дистанційного керування спрямований у бік приймача сигналу.

МЕЛОДІЯ

Щоб увімкнути одну з доступних мелодій, натисніть кнопку (4, рис. B) на панелі керування. Щоб вимкнути, натисніть кнопку знову та утримуйте її 3 секунди. Натискайте кнопки (6 і 7, рис. B), щоб збільшити або зменшити гучність. Натисніть кнопку (4, рис. B), щоб змінити мелодію.

Щоб увімкнути функцію повтору, увімкніть мелодію на пристрої, а потім утримуйте кнопку збільшення гучності (7, рис. B) близько 5 секунд. Після увімкнення функції пролунає характерний звук.

Під час відтворення білого шуму рекомендуємо використовувати функцію повтору.

Натисніть кнопку (3, рис. C), щоб вибрати мелодію за допомогою пульта. Перемикайте наступну або попередню мелодію кнопками (7 і 8, рис. C). Збільшуйте або зменшуйте гучність кнопками (4 і 5, рис. C). Щоб зупинити мелодію або відтворити її знову, натисніть кнопку (6, рис. C) на пульті.

Увага! Переконайтеся, що пульт спрямований на приймач сигналу.

ФУНКЦІЯ ЗВАЖУВАННЯ

Щоб скористатися функцією зважування, вийміть дитину з ліжечка, скиньте показники ваги, натиснувши кнопку зважування (5, Мал. B) – ваги покажуть 0000 кг, а потім покладіть дитину в ліжечко – ваги відобразять вагу дитини на екрані.

УСУНЕННЯ НЕСПРАВНОСТЕЙ

Проблема	Можлива причина	Рішення
Пристрій не гойдається.	Пристрій не вмикається.	Перевірте, чи не пошкоджений блок живлення.
	Використовується блок живлення з неправильними номінальними параметрами.	Використовуйте лише блок живлення з правильними номінальними параметрами (5В DC 1А).
	Рух пристрою заблоковано.	Переконайтеся, що всі рухомі частини не мають перешкод.
	Кнопки керування не реагують під час роботи пристрою.	Від'єднайте блок живлення від мережі, а потім перезапустіть пристрій.
	Дитину розміщено асиметрично.	Розмістіть дитину по центру гондоли.
	Перевищено максимально допустиму вагу користувача.	Не перевищуйте максимально допустиме навантаження пристрою.
Інші несправності	Дисплей не світиться, а пристрій видає незвичні звуки.	Зверніться до виробника.

ЧИЩЕННЯ ТА ДОГЛЯД

1. Незначні забруднення оббивки слід очищати за допомогою вологої тканини та м'якого миючого засобу.
2. Не використовуйте відбілювач або інші сильні миючі засоби.
3. Не прати в пральній машині та не сушити в сушильній машині.
4. Раму та пластикові деталі слід очищати за допомогою вологої тканини та м'якого миючого засобу. Перед подальшим використанням витріть раму та пластикові деталі насухо.
5. Чохол матраца можна прати вручну при температурі 40°C.

Виріб пройшов випробування та відповідає всім вимогам стандартів:
EN 1130:2019+AC:2020 та EN 16890:2017+A1:2021.

Зображення мають виключно ілюстративний характер; фактичний вигляд виробів може відрізнятися від зображеного.



EN: The product complies with the requirements of European Union directives. In accordance with Directive 2012/19/EU, this product is subject to separate collection. The product should not be disposed of with municipal waste as it may pose a risk to the environment and human health. Return the used product to the recycling centre for electrical and electronic equipment.

PL: Produkt zgodny z wymaganiami dyrektyw Unii Europejskiej. Zgodnie z Dyrektywą 2012/19/UE, niniejszy produkt podlega zbiórce selektywnej. Produktu nie należy wyrzucać wraz z odpadami komunalnymi, gdyż może stanowić on zagrożenie dla środowiska i zdrowia ludzi. Zużyty produkt należy oddać do punktu recyklingu urządzeń elektrycznych i elektronicznych.

DE: Das Produkt entspricht den Anforderungen der entsprechenden Richtlinien der Europäischen Union. Gemäß Richtlinie 2012/19/EU unterliegt dieses Produkt der getrennten Sammlung. Das Produkt darf nicht zusammen mit Hausmüll entsorgt werden, da es eine Gefahr für die Umwelt und die menschliche Gesundheit darstellen kann. Das gebrauchte Produkt soll der Recyclinganlage von elektrischen und elektronischen Geräten zugeführt werden.

RU: Продукт соответствует требованиям директив Европейского Союза. В соответствии с Директивой 2012/19/ЕС этот продукт подлежит выборочному сбору. Изделие нельзя утилизировать вместе с бытовыми отходами, так как оно может представлять угрозу для окружающей среды и здоровья человека. Использованный продукт следует сдать в пункт утилизации электрических и электронных устройств.

IT: Il prodotto è conforme ai requisiti delle direttive dell'Unione Europea. In conformità con la direttiva 2012/19/UE, questo prodotto è soggetto a raccolta differenziata. Il prodotto non deve essere smaltito con i rifiuti urbani, in quanto potrebbe rappresentare un rischio per l'ambiente e la salute umana. Il prodotto esausto deve essere restituito ad un punto di riciclaggio per apparecchiature elettriche ed elettroniche.

FR : Le produit est conforme aux exigences des directives de l'Union européenne. Conformément à la directive 2012/19/UE, ce produit est soumis à une collecte séparée. Le produit ne doit pas être éliminé avec les déchets municipaux, car il peut constituer une menace pour l'environnement et la santé humaine. Veuillez retourner votre ancien produit à un centre de recyclage des équipements électriques et électroniques.

ES: El producto cumple con los requisitos de las directivas de la Unión Europea. De acuerdo con la Directiva 2012/19/UE, este producto está sujeto a una recogida separada. El producto no debe eliminarse junto con los residuos municipales, ya que puede suponer un riesgo para el medio ambiente y la salud humana. El producto usado debe devolverse al punto de reciclaje de equipos eléctricos y electrónicos.

NL: Het product voldoet aan de vereisten van de toepasselijke Europese richtlijnen. In overeenstemming met Richtlijn 2012/19/EU moet dit product gescheiden worden ingezameld. Het product mag niet met normaal en huishoudelijk afval worden afgevoerd omdat het risico voor de gezondheid van mens of voor het milieu kan vormen. Het afgedankte product moet worden ingeleverd bij een inzamelpunt voor elektrische en elektronische apparaten.

LT: Produktas atitinka Europos Sąjungos direktyvų reikalavimus. Pagal direktyvą 2012/19/ES, šis produktas renkamas atskirai. Produkto negalima išmesti kartu su komunalinėmis atliekomis, nes tai gali kelti grėsmę aplinkai ir žmonių sveikatai. Panaudotą produktą reikia pristatyti į elektros ir elektroninių prietaisų perdirbimo punktą.

CS: Výrobek vyhovuje požadavkům směrnic Evropské unie. V souladu se směrnicí 2012/19/EU podléhá tento výrobek tříděnému sběru. Výrobek nevyhazujte s komunálním odpadem, protože může představovat hrozbu pro životní prostředí a lidské zdraví. Použitý výrobek odevzdejte na sběrné místo pro recyklaci elektrických a elektronických zařízení.

HU: A termék megfelel az Európai Unió irányelvei követelményeinek. A 2012/19/EU irányelvnek megfelelően ezt a terméket szelektív hulladékgyűjtés keretein belül kell ártalmatlanítani. A terméket nem szabad a kommunális hulladékkal együtt kidobni, mivel veszélyt jelenthet a környezetre és az emberi egészségre. Szolgáltassa be az elhasznált terméket az elektromos és elektronikus berendezések begyűjtő pontjába.

RO: Produsul respectă cerințele directivelor Uniunii Europene. În conformitate cu Directiva 2012/19/UE, acest produs face obiectul colectării selective. Produsul nu trebuie eliminat cu deșeuri municipale, deoarece poate prezenta un risc pentru mediu și sănătatea umană. Produsul utilizat trebuie returnat la punctul de reciclare a echipamentelor electrice și electronice.

SE: Produkten uppfyller kraven enligt Europeiska unionens direktiv. Enligt direktivet 2012/19/EU ska produkten källsorteras. Produkten får inte kastas tillsammans med kommunalt avfall eftersom den kan vara farlig för miljön och människor. Förbrukad produkt ska återvinnas som elektrisk och elektronisk utrustning.

NO: Produktet oppfyller kravene i EU-direktiver. I samsvar med direktiv 2012/19/EU er dette produktet gjenstand for selektiv innsamling. Produktet skal ikke kastes sammen med kommunalt avfall, da det kan utgjøre en trussel mot miljøet og menneskers helse. Det brukte produktet skal bringes til et gjenvinningspunkt for elektriske og elektroniske enheter.

DK: Dette produkt er i overensstemmelse med kravene i EU-direktiverne. I overensstemmelse med direktiv 2012/19/EU er dette produkt underlagt separat indsamling. Produktet må ikke bortskaffes sammen med husholdningsaffald, da det kan udgøre en risiko for miljøet og menneskers sundhed. Det brugte produkt skal afleveres på en genbrugsstation for elektrisk og elektronisk udstyr.

FI: Tuote täyttää Euroopan unionin direktiivien vaatimukset. Direktiivin 2012/19/EU mukaisesti tämä tuote kuuluu erilliskeräykseen. Tuotetta ei saa hävittää yhdyskuntajätteen mukana, koska se voi aiheuttaa riskin ympäristölle ja ihmisten terveydelle. Palauta käytetty tuote sähkö- ja elektroniikkalaitteiden kierrätyskeskukseen.

PT: Este produto está conforme as exigências das diretivas da União Europeia. Conforme a Diretiva 2012/19/UE, este produto está sujeito a recolha seletiva. O produto não deve ser descartado com os resíduos urbanos, pois pode representar

risco ao meio ambiente e à saúde humana. O produto usado deve ser entregue num ponto de reciclagem de equipamentos elétricos e eletrónicos.

GR: Το προϊόν συμμορφώνεται με τις απαιτήσεις των οδηγιών της Ευρωπαϊκής Ένωσης.Σύμφωνα με την Οδηγία 2012/19/ΕΕ, το προϊόν αυτό υπόκειται σε χωριστή συλλογή. Το προϊόν δεν πρέπει να απορρίπτεται μαζί με τα αστικά απόβλητα, καθώς μπορεί να αποτελέσει κίνδυνο για το περιβάλλον και την ανθρώπινη υγεία. Επιστρέψτε το χρησιμοποιημένο προϊόν σε ένα κέντρο ανακύκλωσης ηλεκτρικού και ηλεκτρονικού εξοπλισμού.

EE: Toode vastab Euroopa Liidu direktiivide nõuetele. Direktiivi 2012/19/EL kohaselt tuleb see toode eraldi koguda. Toodet ei tohi visata olmejäätmete hulka, kuna see võib ohustada keskkonda ja inimeste tervist. Kasutatud toode tuleb tagastada elektri- ja elektroonikaseadmete ringlussevõtupunkti.

LV: Produkts atbilst Eiropas Savienības direktīvu prasībām. Saskaņā ar Direktīvu 2012/19/ES šim produktam ir piemērojama selektīva savākšana. Produktu nedrīkst izmest kopā ar sadzīves atkritumiem, jo tas var radīt draudus videi un cilvēku veselībai. Izlietotais produkts jānodod elektrisko un elektronisko iekārtu atkritumu pārstrādes punktā.

UA: Виріб відповідає вимогам директив Європейського Союзу. Відповідно до Директиви 2012/19/EU, цей виріб підлягає окремому збору. Виріб не слід утилізувати разом із побутовими відходами, оскільки це може становити ризик для довкілля та здоров'я людини. Поверніть використаний виріб до центру переробки електричного та електронного обладнання.



PL: Symbol umieszczony na produkcie oznacza, że zastosowane w nim baterie lub akumulatory nie powinny być wyrzucane razem z odpadami komunalnymi. Odpady tego typu należy poddawać odpowiedniej segregacji, zgodnie z obowiązującymi przepisami. Zużytych baterii i akumulatorów nie wolno wyrzucać do niesortowanych odpadów, gdyż może on stanowić zagrożenie dla środowiska i zdrowia ludzi. Użytkownicy powinni korzystać z dostępnych punktów selektywnej zbiórki, które umożliwiają ich zwrot, recykling i bezpieczną utylizację. Aby uzyskać szczegółowe informacje na temat lokalnych zasad recyklingu baterii i akumulatorów, należy skontaktować się z urzędem miasta, lokalnym zakładem gospodarki odpadami lub wysypiskiem.

Uwaga: Baterie litowe mogą stanowić zagrożenie pożarowe lub wybuchowe, szczególnie jeśli zostaną uszkodzone, przegrzane lub niewłaściwie zutylizowane. Zawarte w nich substancje chemiczne mogą być również szkodliwe dla zdrowia i środowiska.

EN: The symbol placed on the product indicates that the batteries or accumulators used in it should not be disposed of with household waste. Such waste must be properly sorted in accordance with applicable regulations. Used batteries and accumulators must not be discarded in unsorted waste, as they may pose a risk to the environment and human health. Users should utilize available selective collection points, which enable their return, recycling, and safe disposal. For detailed information on local battery and accumulator recycling regulations, please contact your municipal office, local waste management facility, or landfill.

Note: Lithium batteries may pose a fire or explosion hazard, especially if damaged, overheated, or improperly disposed of. The chemicals contained within them may also be harmful to health and the environment.

DE: Das auf dem Produkt angebrachte Symbol weist darauf hin, dass die darin verwendeten Batterien oder Akkumulatoren nicht mit dem Hausmüll entsorgt werden dürfen. Solcher Abfall muss gemäß den geltenden Vorschriften ordnungsgemäß getrennt werden. Gebrauchte Batterien und Akkumulatoren dürfen nicht im unsortierten Abfall entsorgt werden, da sie eine Gefahr für die Umwelt und die menschliche Gesundheit darstellen können. Benutzer sollten die verfügbaren Sammelstellen nutzen, die die Rückgabe, das Recycling und die sichere Entsorgung ermöglichen. Für detaillierte Informationen zu den lokalen Vorschriften für das Recycling von Batterien und Akkumulatoren wenden Sie sich bitte an Ihre Gemeindeverwaltung, das örtliche Abfallwirtschaftsunternehmen oder die Deponie.

Hinweis: Lithiumbatterien können bei Beschädigung, Überhitzung oder unsachgemäßer Entsorgung eine Brand- oder Explosionsgefahr darstellen. Die darin enthaltenen Chemikalien können auch gesundheitsschädlich und umweltgefährdend sein.

RU: Знак, размещённый на изделии, указывает на то, что используемые в нём батареи или аккумуляторы не подлежат утилизации с бытовыми отходами. Такие отходы необходимо сортировать в соответствии с действующими нормативами. Использованные батареи и аккумуляторы нельзя выбрасывать в несортированный мусор, так как они могут представлять опасность для окружающей среды и здоровья человека. Пользователи должны сдавать их в специальные пункты сбора, обеспечивающие возврат, переработку и безопасную утилизацию. За подробной информацией о местных правилах утилизации батарей и аккумуляторов обращайтесь в городскую администрацию, местную службу утилизации отходов или на полигон.

Примечание: Литиевые батареи могут представлять опасность возгорания или взрыва, особенно при повреждении, перегреве или неправильной утилизации. Химические вещества в их составе могут быть вредны для здоровья и окружающей среды.

IT: Il simbolo presente sul prodotto indica che le batterie o gli accumulatori in esso contenuti non devono essere smaltiti con i rifiuti domestici. Tali rifiuti devono essere opportunamente differenziati secondo le normative vigenti. Le batterie e gli accumulatori esausti non devono essere gettati nei rifiuti indifferenziati, poiché possono costituire un pericolo per l'ambiente e la salute umana. Gli utenti devono utilizzare i punti di raccolta differenziata disponibili, che ne permettono il conferimento, il riciclo e lo smaltimento sicuro. Per informazioni dettagliate sulle norme locali di riciclo di batterie e accumulatori, contattare il proprio comune, l'azienda locale di gestione rifiuti o la discarica.

Nota: Le batterie al litio possono rappresentare un rischio di incendio o esplosione, soprattutto se danneggiate, surriscaldate o smaltite in modo non corretto. Le sostanze chimiche in esse contenute possono anche essere dannose per la salute e l'ambiente.

FR: Le symbole apposé sur le produit indique que les piles ou accumulateurs qu'il contient ne doivent pas être jetés avec les déchets ménagers. Ces déchets doivent être triés conformément à la réglementation en vigueur. Les piles et accumulateurs usagés ne doivent pas être jetés avec les déchets non triés, car ils peuvent représenter un danger pour l'environnement et la santé humaine. Les utilisateurs doivent utiliser les points de collecte sélective disponibles, qui permettent leur retour, leur recyclage et leur élimination en toute sécurité. Pour obtenir des informations détaillées sur les règles locales de recyclage des piles et accumulateurs, veuillez contacter votre mairie, le service local de gestion des déchets ou la décharge.

Remarque : Les piles au lithium peuvent présenter un risque d'incendie ou d'explosion, notamment si elles sont endommagées, surchauffées ou éliminées de manière incorrecte. Les substances chimiques qu'elles contiennent peuvent également être nocives pour la santé et l'environnement.

ES: El símbolo colocado en el producto indica que las baterías o acumuladores que contiene no deben desecharse con los residuos domésticos. Estos residuos deben ser clasificados adecuadamente de acuerdo con las normativas vigentes. Las baterías y acumuladores usados no deben desecharse con residuos no clasificados, ya que pueden representar un riesgo para el medio ambiente y la salud humana. Los usuarios deben utilizar los puntos de recogida selectiva disponibles, que permiten su devolución, reciclaje y eliminación segura. Para obtener información detallada sobre las normativas locales de reciclaje de baterías y acumuladores, comuníquese con el ayuntamiento, la empresa local de gestión de residuos o el vertedero.

Nota: Las baterías de litio pueden representar un riesgo de incendio o explosión, especialmente si están dañadas, sobrecalentadas o eliminadas incorrectamente. Las sustancias químicas que contienen también pueden ser perjudiciales para la salud y el medio ambiente.

NL: Het symbool op het product geeft aan dat de batterijen of accu's die erin zitten niet met het huisvuil mogen worden weggegooid. Dergelijk afval moet op de juiste manier worden gescheiden volgens de geldende regelgeving. Gebruikte batterijen en accu's mogen niet bij het ongesorteerde afval worden gegooid, omdat ze schadelijk kunnen zijn voor het milieu en de menselijke gezondheid. Gebruikers dienen gebruik te maken van de beschikbare inzamelpunten voor gescheiden afval, waar ze kunnen worden ingeleverd, gerecycled en veilig verwerkt. Voor gedetailleerde informatie over lokale regels voor batterij- en accurecycling kunt u contact opnemen met uw gemeente, het lokale afvalverwerkingsbedrijf of de stortplaats.

Opmerking: Lithiumbatterijen kunnen brand- of ontploffingsgevaar opleveren, vooral als ze beschadigd, oververhit of onjuist verwijderd worden. De chemische stoffen erin kunnen ook schadelijk zijn voor de gezondheid en het milieu.

LT: Ant gaminio esantis simbolis reiškia, kad jame esančių baterijų ar akumuliatorių negalima išmesti kartu su buitinėmis atliekomis. Tokias atliekas būtina rūšiuoti pagal galiojančius teisės aktus. Naudotų baterijų ir akumuliatorių negalima išmesti į nerūšiuotas atliekas, nes jos gali kelti pavojų aplinkai ir žmonių sveikatai. Vartotojai turėtų naudotis prieinamais rūšiavimo punktais, kurie leidžia juos grąžinti, perdirbti ir saugiai pašalinti. Išsamesnės informacijos apie vietos baterijų ir akumuliatorių perdirbimo taisykles kreipkitės į savivaldybę, vietinę atliekų tvarkymo įmonę arba sąvartyną.

Pastaba: Ličio baterijos gali kelti gaisro ar sprogimo pavojų, ypač jei jos yra pažeistos, perkaitusios arba netinkamai išmestos. Jose esančios cheminės medžiagos taip pat gali būti kenksmingos sveikatai ir aplinkai.

CS: Symbol umístěný na výrobku znamená, že baterie nebo akumulátory v něm použité nesmí být likvidovány spolu s komunálním odpadem. Takový odpad musí být tříděn v souladu s platnými předpisy. Použité baterie a akumulátory nesmí být vyhazovány do netříděného odpadu, protože mohou představovat riziko pro životní prostředí a zdraví lidí. Uživatelé by měli využívat dostupná sběrná místa, která umožňují jejich vrácení, recyklaci a bezpečnou likvidaci. Podrobné informace o místních pravidlech pro recyklaci baterií a akumulátorů vám poskytne městský úřad, místní odpadové hospodářství nebo skládka.

Upozornění: Lithiové baterie mohou představovat nebezpečí požáru nebo výbuchu, zejména pokud jsou poškozené, přehřáté nebo nesprávně zlikvidované. Chemické látky v nich obsažené mohou být také škodlivé pro zdraví a životní prostředí.

HU: A terméken feltüntetett szimbólum azt jelzi, hogy a benne található elemeket vagy akkumulátorokat nem szabad a háztartási hulladékkal együtt kidobni. Az ilyen hulladékot az érvényben lévő előírásoknak megfelelően kell szelektíven gyűjteni. Az elhasználódott elemeket és akkumulátorokat nem szabad a vegyes hulladékba dobni, mivel azok veszélyt jelenthetnek a környezetre és az emberi egészségre. A felhasználóknak igénybe kell venniük az elérhető szelektív gyűjtőhelyeket, amelyek biztosítják a visszavételt, az újrahasznosítást és a biztonságos ártalmatlanítást. A helyi elem- és akkumulátor-újrahasznosítási szabályokról további információkat a helyi önkormányzattól, hulladékgazdálkodási vállalattól vagy hulladéklerakótól kérhet.

Figyelem: A lítium elemek tűz- vagy robbanásveszélyt jelenthetnek, különösen, ha megsérülnek, túlmelegszenek vagy helytelenül kerülnek ártalmatlanításra. Az ezekben lévő vegyi anyagok egészségre és a környezetre is károsak lehetnek.

RO: Simbolul afișat pe produs indică faptul că bateriile sau acumulatorii utilizați nu trebuie aruncați împreună cu deșeurile menajere. Aceste deșeuri trebuie sortate corespunzător, conform reglementărilor în vigoare. Bateriile și acumulatorii uzați nu trebuie aruncați la deșeuri nesortate, deoarece pot reprezenta un pericol pentru mediu și sănătatea umană. Utilizatorii trebuie să folosească punctele de colectare selectivă disponibile, care permit returnarea, reciclarea și eliminarea în siguranță. Pentru informații detaliate despre reglementările locale privind reciclarea bateriilor și acumulatorilor, contactați primăria, serviciul local de salubrizare sau depozitul de deșeuri.

Atenție: Bateriile litiu pot prezenta un risc de incendiu sau explozie, mai ales dacă sunt deteriorate, supraîncălzite sau eliminate necorespunzător. Substanțele chimice conținute pot fi, de asemenea, dăunătoare pentru sănătate și pentru mediu.

SE: Symbolen på produkten anger att batterier eller ackumulatorer som används i den inte får kastas tillsammans med hushållsavfall. Sådant avfall måste sorteras korrekt enligt gällande föreskrifter. Förbrukade batterier och ackumulatorer får inte slängas i osorterat avfall, eftersom de kan utgöra en fara för miljön och människors hälsa. Användare bör använda tillgängliga insamlingspunkter som möjliggör återlämning, återvinning och säker bortskaffning. För mer information om lokala regler för återvinning av batterier och ackumulatorer, kontakta din kommun, det lokala avfallsbolaget eller avfallsanläggningen.

Obs: Litiumbatterier kan innebära brand- eller explosionsrisk, särskilt om de är skadade, överhettade eller felaktigt kasserade. De kemiska ämnena i dem kan också vara skadliga för hälsan och miljön.

NO: Symbolet på produktet indikerer at batteriene eller akkumulatorene i den ikke skal kastes sammen med husholdningsavfall. Slike avfall må sorteres i henhold til gjeldende forskrifter. Brukte batterier og akkumulatorer skal ikke kastes i usortert avfall, da de kan utgjøre en fare for miljøet og menneskers helse. Brukere bør benytte tilgjengelige returpunkter som tillater innlevering, gjenvinning og sikker avhending. For mer informasjon om lokale regler for resirkulering av batterier og akkumulatorer, kontakt kommunen, det lokale avfallshåndteringsselskapet eller avfallsanlegget.

Merk: Litiumbatterier kan utgjøre brann- eller eksplosjonsfare, spesielt hvis de er skadet, overopphetet eller feilaktig kastet. De kjemiske stoffene de inneholder kan også være skadelige for helse og miljø.

DK: Symbolet på produktet angiver, at de batterier eller akkumulatorer, der er anvendt, ikke må bortskaffes sammen med husholdningsaffald. Sådant affald skal sorteres korrekt i henhold til gældende regler. Brugte batterier og akkumulatorer må ikke smides i usorteret affald, da de kan udgøre en risiko for miljøet og menneskers sundhed. Brugerne bør benytte de tilgængelige indsamlingssteder, som muliggør returnering, genanvendelse og sikker bortskaffelse. For yderligere information om lokale regler for genanvendelse af batterier og akkumulatorer, kontakt din kommune, den lokale affaldshåndtering eller lossepladsen.

Bemærk: Lithiumbatterier kan udgøre en brand- eller eksplosionsfare, især hvis de er beskadigede, overophedede eller bortskaffes forkert. De kemiske stoffer i dem kan også være skadelige for sundhed og miljø.

FI: Tuotteeseen merkitty symboli tarkoittaa, että siinä käytettyjä paristoja tai akkuja ei saa hävittää sekajätteen mukana. Tällainen jäte on lajiteltava asianmukaisesti voimassa olevien määräysten mukaisesti. Käytettyjä paristoja ja akkuja ei saa heittää lajittelemattoman jätteen joukkoon, sillä ne voivat olla haitallisia ympäristölle ja ihmisten terveydelle. Käyttäjien tulee hyödyntää käytettävissä olevia erilliskeräyspisteitä, jotka mahdollistavat niiden palauttamisen, kierrätyksen ja turvallisen hävittämisen. Saat lisätietoa paristojen ja akkujen kierrätyksestä ottamalla yhteyttä kuntaan, paikalliseen jätehuoltoon tai kaatopaikkaan.

Huom: Litiumparistot voivat aiheuttaa tulipalo- tai räjähdysvaaran, erityisesti jos ne vaurioituvat, ylikuumenevat tai ne hävitetään väärin. Niiden sisältämät kemikaalit voivat myös olla haitallisia terveydelle ja ympäristölle.

PT: O símbolo colocado no produto indica que as baterias ou acumuladores nele utilizados não devem ser descartados juntamente com o lixo doméstico. Este tipo de resíduo deve ser devidamente separado de acordo com a legislação em vigor. As baterias e acumuladores usados não devem ser descartados com resíduos indiferenciados, pois podem representar riscos para o meio ambiente e a saúde humana. Os utilizadores devem recorrer aos pontos de recolha seletiva disponíveis, que permitem a devolução, reciclagem e eliminação segura dos mesmos. Para mais informações sobre as regras locais de reciclagem de baterias e acumuladores, contacte a câmara municipal, a empresa local de gestão de resíduos ou o aterro sanitário.

Nota: As baterias de lítio podem representar risco de incêndio ou explosão, especialmente se estiverem danificadas, sobreaquecidas ou forem eliminadas de forma incorreta. As substâncias químicas que contêm também podem ser prejudiciais à saúde e ao ambiente.

GR: Το σύμβολο που βρίσκεται στο προϊόν υποδηλώνει ότι οι μπαταρίες ή οι συσσωρευτές που χρησιμοποιούνται σε αυτό δεν πρέπει να απορρίπτονται μαζί με τα οικιακά απορρίμματα. Τα απόβλητα αυτού του τύπου πρέπει να διαχωρίζονται σωστά σύμφωνα με την ισχύουσα νομοθεσία. Οι χρησιμοποιημένες μπαταρίες και συσσωρευτές δεν πρέπει να απορρίπτονται στα μη διαχωρισμένα απορρίμματα, καθώς ενδέχεται να αποτελούν κίνδυνο για το περιβάλλον και την ανθρώπινη υγεία. Οι χρήστες θα πρέπει να χρησιμοποιούν τα διαθέσιμα σημεία συλλογής για την επιστροφή, ανακύκλωση και ασφαλή απόρριψή τους. Για περισσότερες πληροφορίες σχετικά με τους τοπικούς κανόνες ανακύκλωσης μπαταριών και συσσωρευτών, επικοινωνήστε με τον δήμο σας, τον τοπικό φορέα διαχείρισης αποβλήτων ή τον χώρο υγειονομικής ταφής.

Σημείωση: Οι μπαταρίες λιθίου ενδέχεται να παρουσιάσουν κίνδυνο πυρκαγιάς ή έκρηξης, ειδικά αν υποστούν ζημιά, υπερθερμανθούν ή απορριφθούν λανθασμένα. Οι χημικές ουσίες που περιέχουν ενδέχεται επίσης να είναι επιβλαβείς για την υγεία και το περιβάλλον.

EE: Tootel olev sümbol näitab, et tootes kasutatud patareisid või akusid ei tohi visata olmeprügi hulka. Selline jäätmematerjal tuleb sorteerida vastavalt kehtivatele nõuetele. Kasutatud patareisid ja akusid ei tohi visata sorteerimata prügi hulka, kuna need võivad olla ohtlikud keskkonnale ja inimeste tervisele. Kasutajad peaksid viima need spetsiaalsetesse kogumispunktidesse, kus neid saab tagastada, taaskasutada ja ohutult kõrvaldada. Täpsema teabe saamiseks kohalike patareide ja akude ringlussevõtu reeglite kohta pöörduge oma kohaliku omavalitsuse, jäätmekäitlusettevõtte või prügilasse.

Märkus: Liitiumakud võivad kujutada endast tule- või plahvatusohtu, eriti kui need on kahjustatud, ülekuumenenud või valesti kõrvaldatud. Need sisaldavad kemikaale, mis võivad olla kahjulikud tervisele ja keskkonnale.

LV: Uz produkta norādītais simbols norāda, ka tajā izmantotās baterijas vai akumulatorus nedrīkst izmest kopā ar sadzīves atkritumiem. Šāda veida atkritumi ir pareizi jāšķiro atbilstoši spēkā esošajiem noteikumiem. Izlietotās baterijas un akumulatorus nedrīkst izmest nešķiroto atkritumu konteineros, jo tie var radīt apdraudējumu videi un cilvēku veselībai. Lietotājiem jāizmanto pieejamie šķirotās savākšanas punkti, kas nodrošina to nodošanu, pārstrādi un drošu iznīcināšanu. Lai iegūtu detalizētu informāciju par vietējiem bateriju un akumulatoru pārstrādes noteikumiem, sazinieties ar pašvaldību, vietējo atkritumu apsaimniekošanas uzņēmumu vai izgāztuvi.

Piezīme: Litija baterijas var radīt ugunsgrēka vai sprādziena risku, īpaši, ja tās ir bojātas, pārkarsušas vai nepareizi iznīcinātas. Tajās esošās ķīmiskās vielas var būt kaitīgas arī veselībai un videi.

UA: Символ, розміщений на виробі, вказує на те, що батареї або акумулятори, використані в ньому, не слід утилізувати разом з побутовими відходами. Такі відходи повинні бути належним чином відсортовані відповідно до чинних норм. Використані батареї та акумулятори не можна викидати в невідсортовані відходи, оскільки вони можуть становити загрозу для навколишнього середовища та здоров'я людини. Користувачам слід використовувати доступні пункти роздільного збору, які забезпечують їх повернення, переробку та безпечну утилізацію. Для отримання детальної інформації щодо місцевих норм переробки батарей та акумуляторів, будь ласка, зверніться до муніципалітету, місцевого підприємства з поводження з відходами або на полігон.

Примітка: літієві батареї можуть становити загрозу пожежі або вибуху, особливо в разі пошкодження, перегріву або неправильної утилізації. Хімічні речовини, що містяться в них, також можуть бути шкідливими для здоров'я та навколишнього середовища.



Szczegółowe warunki gwarancji dostępne są na stronie:
Detailed warranty conditions are available on the website:
Detaillierte Garantiebedingungen finden Sie auf der Website:
Подробные условия гарантии доступны на сайте:
Le condizioni di garanzia dettagliate sono disponibili sul sito web:
Les conditions de garantie détaillées sont disponibles sur le site:
Las condiciones de garantía detalladas están disponibles en el sitio web:
Gedetailleerde garantievoorwaarden zijn beschikbaar op de website:
Išsamias garantijos sąlygas rasite svetainėje:
Podrobné záruční podmínky jsou k dispozici na webových stránkách:
A részletes garanciális feltételek elérhetők a weboldalon:
Condiții detaliate de garanție sunt disponibile pe site:
Detaljerade garantivillkor finns tillgängliga på hemsidan:
Detaljerte garantibetingelser er tilgjengelige på hjemmesiden:
Detajerede garantibetingelser kan ses på hjemmesiden:
Yksityiskohtaiset takuuehdot on luettavissa verkkosivuilla:
As condições de garantia detalhadas estão disponíveis em:
Οι λεπτομερείς όροι εγγύησης είναι διαθέσιμοι στη σελίδα:
Üksikasjalikud garantiitingimused on kättesaadavad veebilehel:
Detalizēti garantijas nosacījumi ir pieejami tīmekļa vietnē:
Докладні умови гарантії доступні на вебсайті:

www.lionelo.com

lionelo