lionelo

User manual
Instrukcja obsługi
Bedienungsanleitung
Инструкция по эксплуатации
Manuale d'uso
Manuel de l'Utilisateur
Manual de usuario
Handleiding
Naudojimo instrukcija
Návod k obsluze
Használati utasítás
Manual utilizare
Bruksanvisning
Bruksanvisning
Brugsvejledning
Käyttöopas
Manual de instruções
Οδηγίες χρήσης
Kasutusjuhend
Lietošanas instrukcija
Інструкція з користування

Azura

Baby stroller
Wózek dziecięcy
Kinderwagen
Коляска
Passeggino
Poussette bébé
Carrito de bebé
Kinderwagen
Vaikiškas vežimėlis
Dětský kočárek
Babakocsi
Cărucior pentru copii
Barnvagn
Barnevogn
Barnevogn
Lastenvaunu
Carrinho de bebé
Παιδικό καρότσι
Lapsevanker-käru
Bērnu ratiņi
Дитячий візок

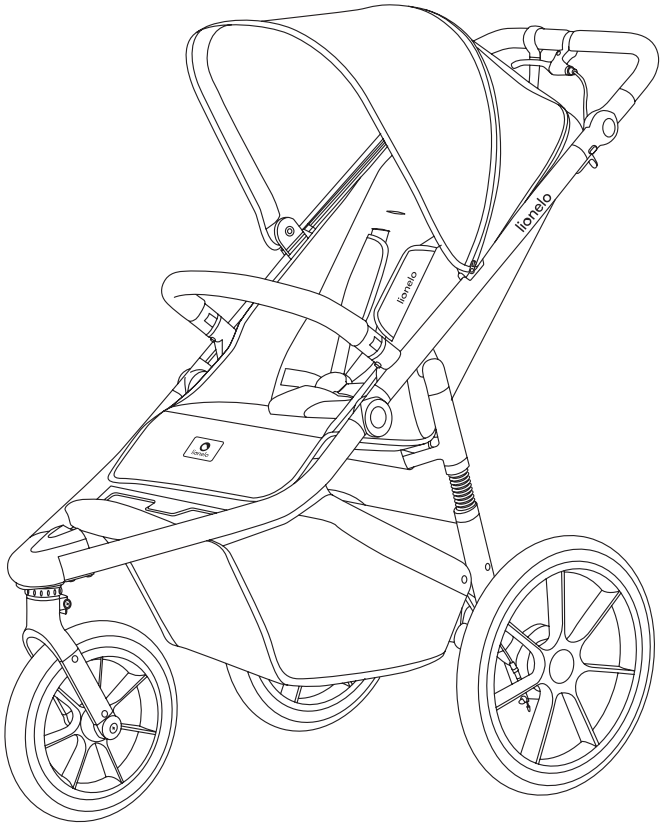

www.lionelo.com

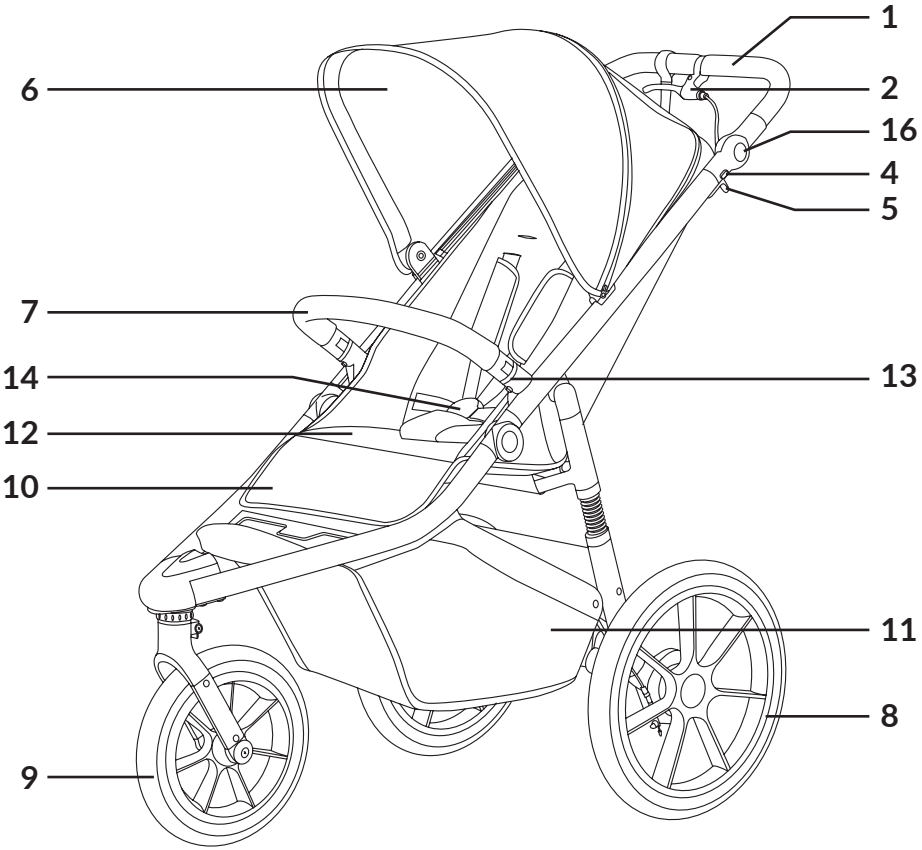

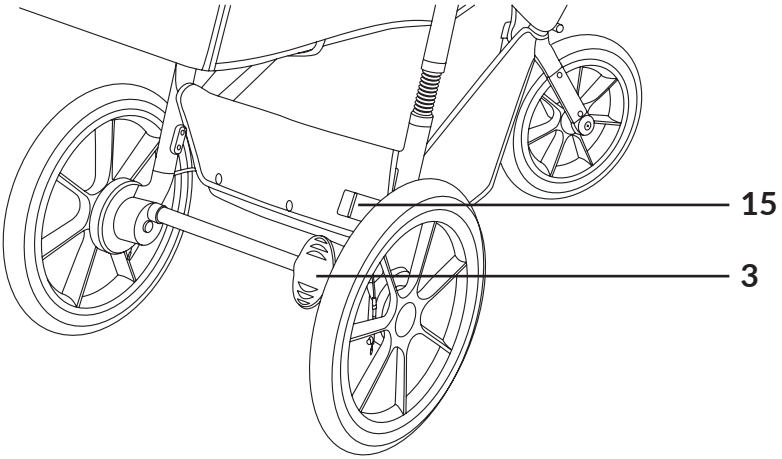

A

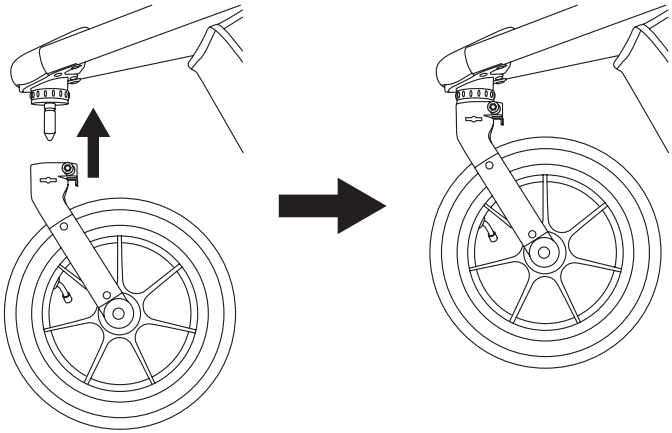

1

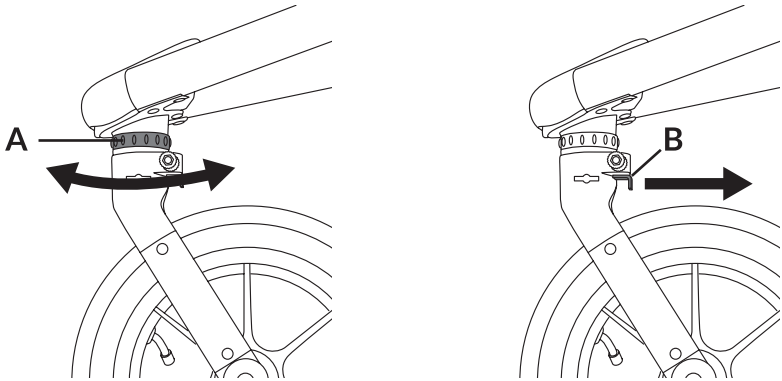

2

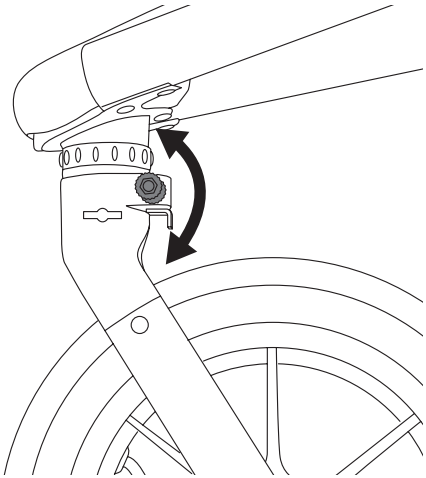

3

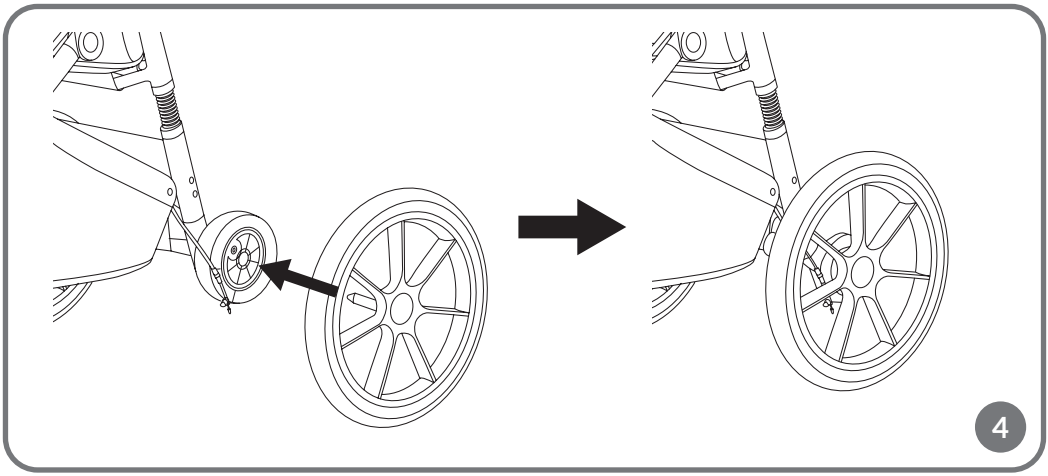
4

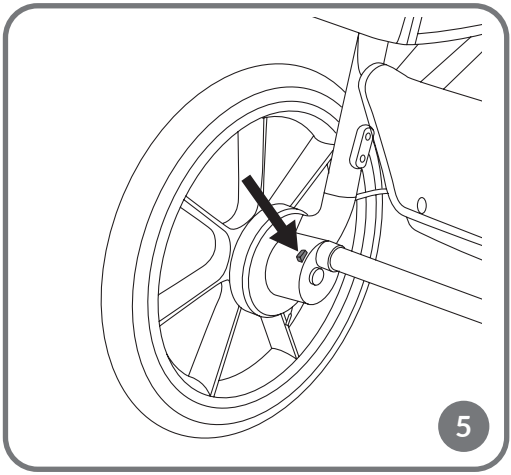
5

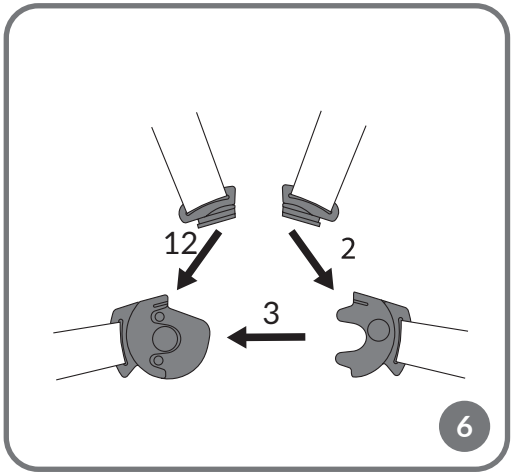
12
2
3
6

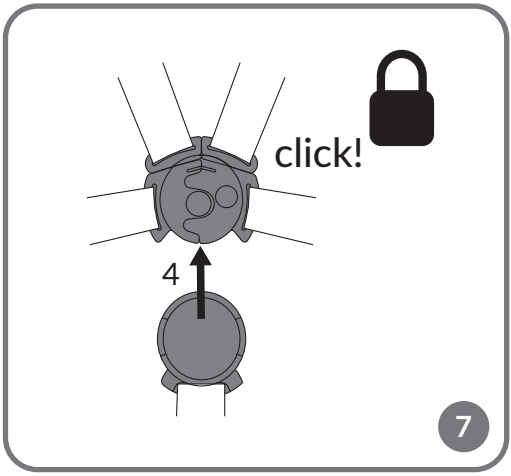
click!
4
7

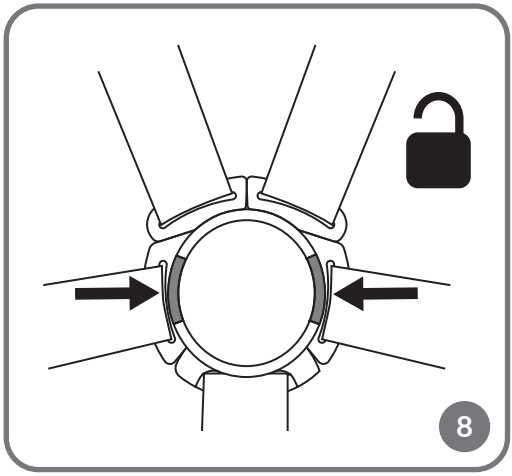
8

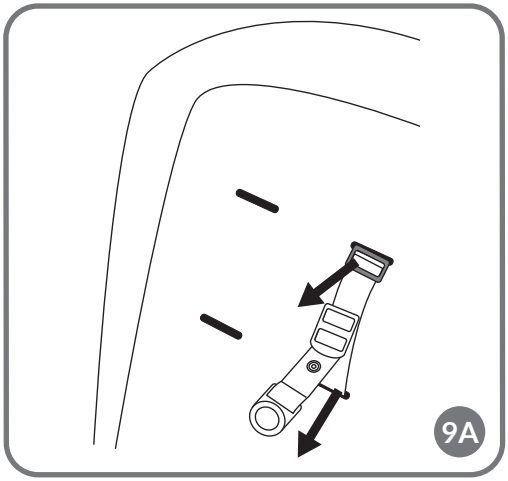
9A

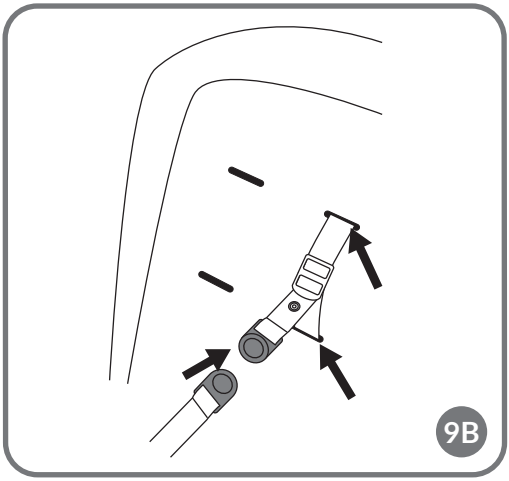
9B

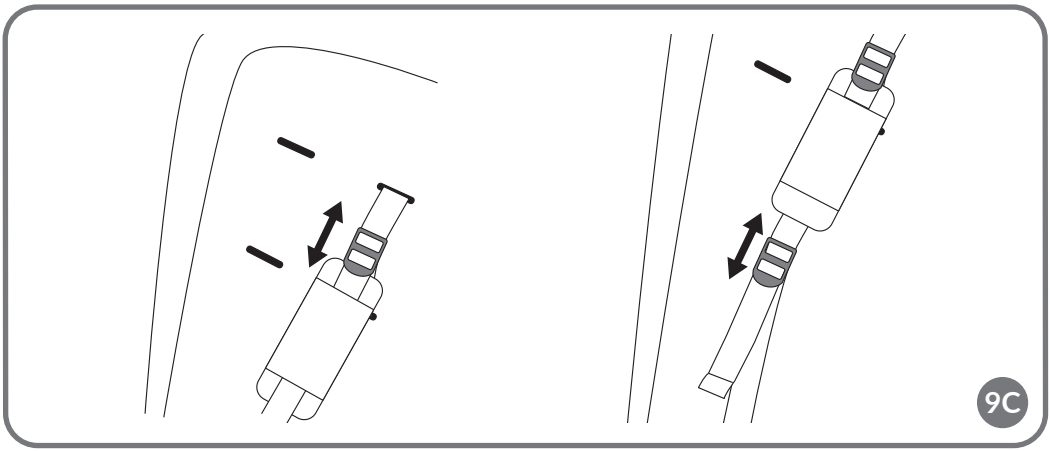
9C

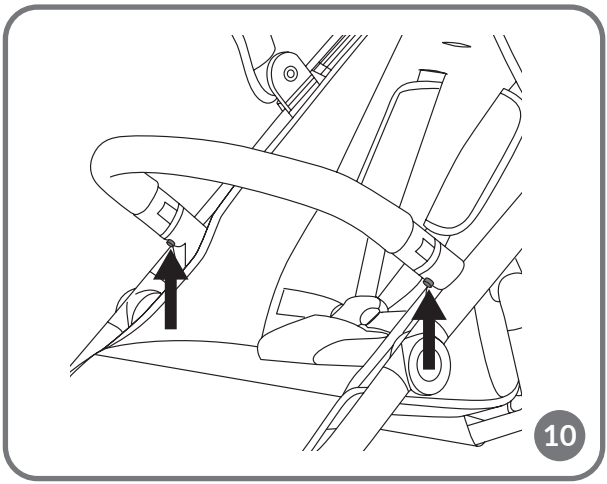
10

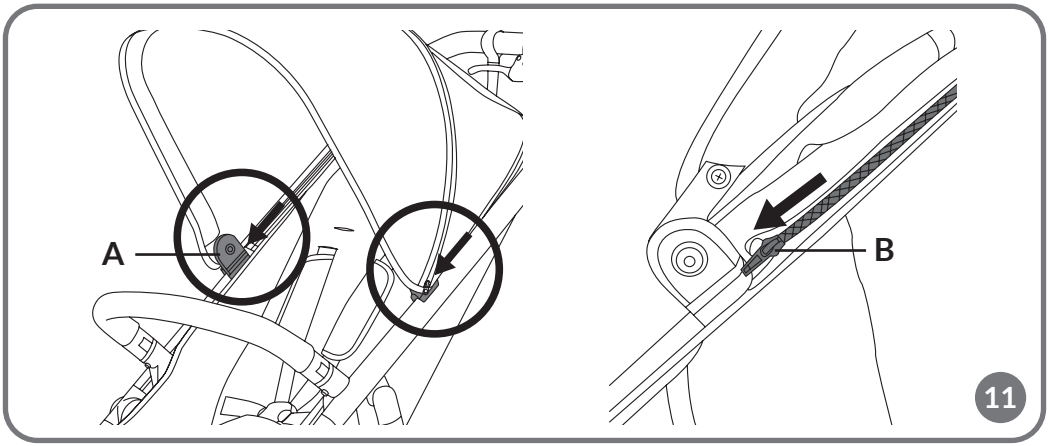
A
B
11

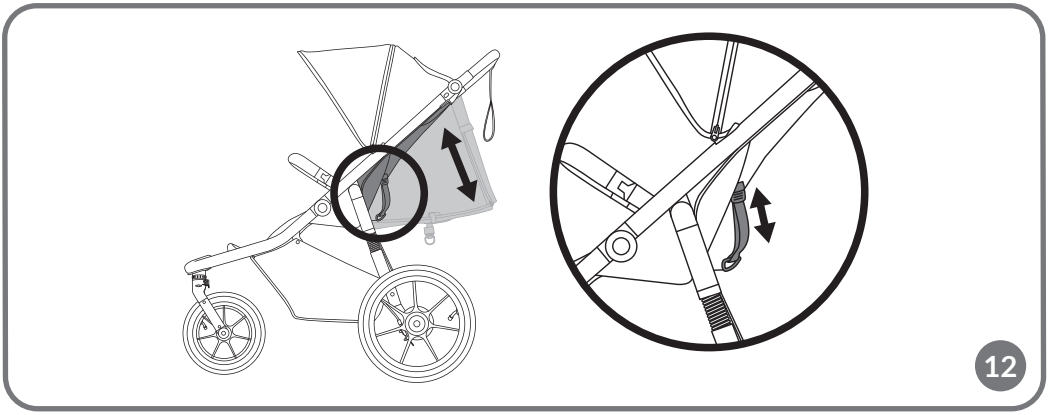
12

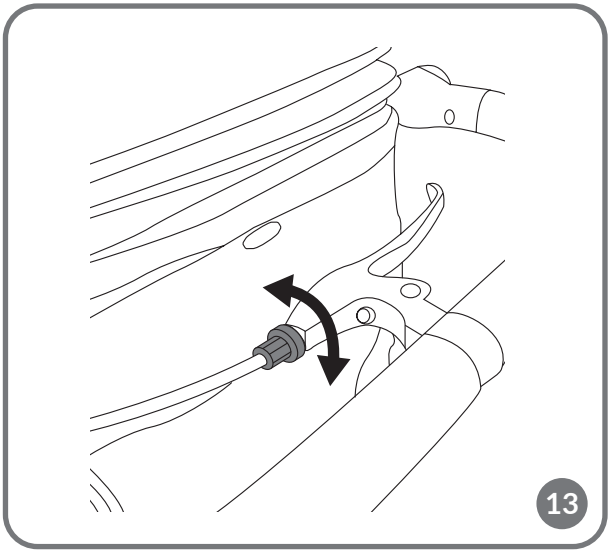
13

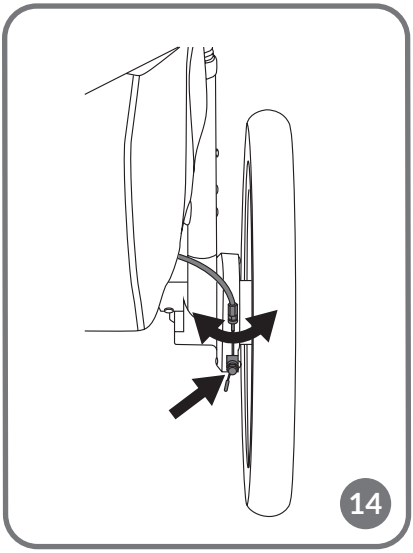
14

Dear Customer!

If you have any comments or questions about the product you have purchased, please contact us: **help@lionelo.com**

Manufacturer:

BrandLine Group Sp. z o.o.

A. Kręglewskiego 1, 61-248 Poznań, Poland

IMPORTANT! READ CAREFULLY AND KEEP FOR FUTURE REFERENCE WARNINGS

1. Never leave the child unattended.
2. Ensure that all the locking devices are engaged before use.
3. To avoid injury ensure that the child is kept away when unfolding and folding this product.
4. Do not let the child play with this product.
5. This seat unit is not suitable for children under 6 months.
6. Always use the restraint system.
7. Check that the pram body or seat unit or car seat attachment devices are correctly engaged before use.
8. This product is not suitable for running or skating.
9. **WARNING!** The stroller is equipped with inflatable wheels: Do not exceed the maximum allowable wheel inflation pressure. The value is located on the tire of the wheel.
10. The product is suitable for a child weighing up to 22 kg or up to 4 years (whichever comes first).
11. If you want to take the baby out of the stroller, or put it in it, make sure the locking mechanism is locked.
12. The maximum allowable load of the basket is 3 kg.
13. The maximum allowable load for the back pocket is 0.5 kg.
14. The maximum allowable load for the seat pockets is 0.2 kg.
15. Any load attached to the handle and / or the back of the backrest and / or the sides of the product will affect the stability of the stroller.
16. Only one child can use the product at a time.
17. Do not use accessories that have not been approved by the manufacturer.
18. Use only spare parts supplied or recommended by the manufacturer.
19. Do not use the product on stairs.

The caregiver's belt provides greater safety.

LIST OF PARTS (FIG. A)

1. Handle
2. Hand brake
3. Locking mechanism
4. Frame folding button
5. Frame folding lever
6. Canopy
7. Safety bar
8. Rear wheel
9. Front wheel
10. Footrest
11. Basket
12. Seat
13. Safety bar installation connector
14. 5-point belt
15. Unfolding lock
16. Handle adjustment button

UNFOLDING THE STROLLER

To unfold the stroller, tilt the lock (15, fig. A), then grab the handle and dynamically pull it upward. The stroller will unfold itself. A click will signal the correct unfolding of the stroller.

HANDLE ADJUSTMENT

Press the handle adjustment buttons (16, fig. A) on both sides of the stroller, then adjust the handle to the desired position.

INSTALLATION AND REMOVAL OF THE FRONT WHEEL

1. Put the front wheel on the pin at the frame of the stroller (fig. 1).
2. To lock the wheel for straight forward movement, turn the lock located above the front wheel (A, fig. 2).
3. To unlock, turn the lock in the opposite direction.
4. To remove the front wheel, pull the release button (B, fig. 2) and pull it out of the stroller frame.

To adjust the front wheel axis, use the trimmer (fig. 3).

INSTALLATION AND REMOVAL OF REAR WHEELS

1. Insert the pin of the rear wheels into the corresponding holes (fig. 4) in the frame of the stroller.
2. To remove the rear wheels, press the button (fig. 5) and pull them out of the stroller frame.

SEAT BELTS

1. To secure the harness, connect the elements (Fig. 6) and insert them into the buckle (Fig. 7). The buckle is magnetic, so it locks automatically. A clicking sound indicates that the buckle is engaged correctly.
2. To unbuckle the harness, simply press the buttons on the buckle (Fig. 8).

INSTALLATION AND REMOVAL OF HARNESS

To remove the straps, pass the buckle through the slot in the seat (Fig. 9A). For installation, reinsert the buckles into the slots in the seat, then attach the other part of the straps (Fig. 9B).

ADJUSTMENT OF HARNESS LENGTH

To adjust the straps, pull the buckle up or down (Fig. 9C).

INSTALLATION AND REMOVAL OF THE SAFETY BAR

Clip the safety bar installation connectors (13, fig. A) into the appropriate places on the stroller frame.
Insert the safety bar into the connectors on the stroller frame. Correct installation will signal a click.

To remove the safety bar, press the release buttons located at the connectors of the safety bar (fig. 10). Push the buttons independently on both sides of the stroller, then pull out the safety bar.

INSTALLATION AND ADJUSTMENT OF THE CANOPY

1. Slide the stroller's canopy over the connectors on both sides of the frame from the top (A, fig. 11). Pay attention to the installation direction.
2. Fasten the canopy to the seat with the zipper (B, fig. 11).
3. The canopy is equipped with an adjustable panel. To cover the child, push the canopy towards the safety bar. To uncover, push the canopy toward the parent handle.

SEAT ADJUSTMENT

Note! Do not adjust the seat when there is a child in the stroller.

1. To change the position of the seat, use the buckle located on the adjustment strap at the back of the backrest (fig. 12).
2. Slide the buckle down to the end of the adjustment strap to adjust the seat to the reclining position.
3. Slide the buckle upward to adjust the seat to a sitting position.

LOCKING MECHANISM

Push in the locking mechanism (3, fig. A) to lock the wheels and stop the wheelchair. Lift to unlock.

HAND BRAKE

Note! Before using the stroller, check the effectiveness of the hand brake.

1. To activate the brake, depress the lever located on the parent handle (2, fig. A).
2. If necessary, make adjustments at the brake lever and/or brake drum at the wheel by operating the nuts (fig. 13, 14).

FOLDING THE STROLLER

Note! Unlock the front wheel before folding the stroller.

1. To fold the stroller, press the button (4, fig. A) and move both folding levers (5, fig. A) at the same time, then fold the stroller.
2. Press down on the stroller to make sure it is folded correctly. Make sure the lock (15, fig. A) is correctly inserted.
3. To unfold the stroller again, follow the steps described in the Unfolding the stroller subsection.

CLEANING AND MAINTENANCE

- The cover and basket can be hand-washed at 30°C.
- Clean the frame of the stroller with a damp cloth and mild cleaning agents.
- Regularly check the condition of the stroller and wheels. Do not use accessories that are not included. Use only original spare parts.
- Do not expose the stroller to direct sunlight for too long.
- Do not expose the stroller to salt water, as this can cause rust.

The photos are for reference only, the actual look of the products may differ from the ones shown in the pictures.

Drogi Kliencie!

Jeśli masz jakiekolwiek uwagi lub pytania do zakupionego produktu, skontaktuj się z nami: **help@lionelo.com**

Producent:

BrandLine Group Sp. z o.o.

A. Kręglewskiego 1, 61-248 Poznań, Polska

WAŻNE! PRZECZYTAJ UWAŻNIE I ZACHOWAJ NA PRZYSZŁOŚĆ JAKO ODNIESIENIE

OSTRZEŻENIA

1. Nigdy nie zostawiaj dziecka bez opieki.
2. Upewnij się przed użyciem, czy wszystkie urządzenia blokujące są włączone.
3. Aby uniknąć obrażeń, upewnij się, czy dziecko jest odsunięte kiedy rozkłada się lub składa niniejszy wyrób.
4. Nie pozwalaj dziecku bawić się tym wyrobem.
5. To siedzisko nie jest odpowiednie dla dzieci w wieku poniżej 6. miesiąca życia.
6. Zawsze używaj systemu zapięć.
7. Sprawdź, czy urządzenia mocujące gondolę lub siedzisko lub fotelik samochodowy są prawidłowo załączone przed użyciem.
8. Niniejszy wyrób nie jest odpowiedni do biegania ani jazdy na rolkach.
9. **OSTRZEŻENIE!** Wózek jest wyposażony w pompowane koła: Nie należy przekraczać maksymalnego dopuszczalnego ciśnienia pompowania kół. Wartość znajduje się na oponie koła.
10. Produkt jest odpowiedni dla dziecka o masie ciała do 22 kg lub do 4 lat (w zależności od tego, co nastąpi wcześniej).
11. Jeśli chcesz wyciągnąć dziecko z wózka, lub je do niego włożyć, upewnij się że mechanizm postojowy jest zablokowany.
12. Maksymalne dopuszczalne obciążenie kosza wynosi 3 kg.
13. Maksymalne dopuszczalne obciążenie kieszeni z tylu wynosi 0,5 kg.
14. Maksymalne dopuszczalne obciążenie kieszonek na siedzisku wynosi 0,2 kg.
15. Wszelkie ładunki przymocowane do uchwytu i / lub z tyłu oparcia i / lub po bokach produktu wpłyną na stabilność wózka.
16. Z produktu może korzystać jednocześnie tylko jedno dziecko.
17. Nie należy używać akcesoriów, które nie zostały zatwierdzone przez producenta.
18. Należy używać wyłącznie części zamiennych dostarczonych lub zalecanych przez producenta.
19. Nie używaj produktu na schodach.

Pas dla opiekuna zapewnia większe bezpieczeństwo.

LISTA CZĘŚCI (RYS. A)

1. Rączka
2. Hamulec ręczny
3. Mechanizm postojowy
4. Przycisk składania ramy
5. Dźwignia składania ramy
6. Budka
7. Barierka
8. Koło tylne
9. Koło przednie
10. Podnóżek
11. Kosz
12. Siedzisko
13. Złącze montażowe barierki
14. Pasy 5-punktowe
15. Blokada rozłożenia
16. Przycisk regulacji rączki

ROZKŁADANIE WÓZKA

Aby rozłożyć wózek, odchyl blokadę (15, rys. A), a następnie chwyć rączkę i dynamicznie pociągnij ją ku górze. Wózek rozłoży się samoistnie. Prawidłowe rozłożenie wózka zasygnalizuje kliknięcie.

REGULACJA RĄCZKI

Wciśnij przyciski regulacji rączki (16, rys. A) po obu stronach wózka, a następnie ustaw rączkę w wybranej pozycji.

MONTAŻ I DEMONTAŻ KOŁA PRZEDNIEGO

1. Nałóż koło przednie na trzpień przy ramie wózka (rys. 1).
2. Aby zablokować koło do jazdy na wprost, obróć blokadę umieszczoną nad przednim kołem (A, rys. 2).
3. Aby odblokować, obróć blokadę w kierunku przeciwnym.
4. Aby zdemontować koło przednie, pociągnij przycisk zwalniający (B, rys. 2) i wyciągnij je z ramy wózka.

W celu dostosowania osi koła przedniego użyj trymera (rys. 3).

MONTAŻ I DEMONTAŻ KÓŁ TYLNYCH

1. Włóż trzpień kół tylnych do odpowiednich otworów (rys. 4) w ramie wózka.
2. Aby zdemontować koła tylne, wciśnij przycisk (rys. 5) i wyciągnij je z ramy wózka.

PASY BEZPIECZEŃSTWA

1. Aby zapiąć pasy bezpieczeństwa, połącz system zapięcia (rys. 6) i nałóż klamrę (rys. 7). Klamra pasów jest magnetyczna – zapięcie nastąpi automatycznie i zostanie zasygnalizowane kliknięciem.
2. Aby rozpiąć pasy bezpieczeństwa, wciśnij przyciski znajdujące się w klamrze (rys. 8).

MONTAŻ I DEMONTAŻ PASÓW BEZPIECZEŃSTWA

Aby zdemontować pasy, przełóż klamrę przez otwór w siedzisku (rys. 9A). W celu montażu, ponownie włóż klamry w otwory w siedzisku, a następnie przymocuj drugą część pasów (rys. 9B).

REGULACJA DŁUGOŚCI PASÓW BEZPIECZEŃSTWA

Aby wyregulować pasy, pociągnij klamrę w górę lub w dół (rys. 9C).

MONTAŻ I DEMONTAŻ BARIERKI

Wepnij złącza montażowe barierki (13, rys. A) w odpowiednie miejsca na ramie wózka.
Włóż barierkę w złącza na ramie wózka. Prawidłowy montaż zasygnalizuje kliknięcie.
Aby zdjąć barierkę, wciśnij przyciski zwalniające znajdujące się przy złączach barierki (rys. 10). Przyciski należy wcisnąć niezależnie z obu stron wózka, a następnie wyciągnąć barierkę.

MONTAŻ I REGULACJA BUDKI

1. Nasuń budkę wózka na złącza po obu strony ramy od góry (A, rys. 11). Zwróć uwagę na kierunek montażu.
2. Budkę przypnij suwakiem do siedziska (B, rys. 11).
3. Budka wyposażona jest w regulowany panel. W celu zasłonięcia dziecka, pchnij budkę w kierunku barierki. W celu odsłonięcia przesuń budkę w kierunku uchwytu dla rodzica.

REGULACJA SIEDZISKA

Uwaga! Nie dokonuj regulacji siedziska, gdy w wózku znajduje się dziecko.

1. Aby zmienić pozycję siedziska, użyj klamry znajdującą się na pasku regulującym z tyłu oparcia (rys. 12).
2. Przesuń klamrę w dół, do końca paska regulującego, aby ustawić siedzisko w pozycji leżącej.
3. Przesuń klamrę do góry, aby ustawić siedzisko w pozycji siedzącej.

MECHANIZM POSTOJOWY

Wciśnij mechanizm postojowy (3, rys. A), aby zablokować koła i zatrzymać wózek. Unieś, aby odblokować.

HAMULEC RĘCZNY

Uwaga! Przed rozpoczęciem użytkowania wózka sprawdź efektywność działania hamulca ręcznego.

1. Aby aktywować hamulec, wciśnij dźwignię umieszczoną na uchwycie dla rodzica (2, rys. A).
2. W razie konieczności, dokonaj regulacji przy dźwigni hamulca oraz / lub bębnie hamulcowym przy kole poprzez operowanie nakrętkami (rys. 13, 14).

SKŁADANIE WÓZKA

Uwaga! Przed złożeniem wózka odblokuj koło przednie.

1. Aby złożyć wózek, wciśnij przycisk (4, rys. A) oraz przesuń jednocześnie obie dźwignie składania (5, rys. A), a następnie złóż wózek.
2. Dociśnij wózek, aby upewnić się, że został złożony poprawnie. Upewnij się, że blokada (15, rys. A) została poprawnie założona.
3. Aby ponownie rozłożyć wózek, wykonaj kroki opisane w podrozdziale Rozkładanie wózka.

CZYSZCZENIE I KONSERWACJA

- Tapicerkę oraz kosz można prać ręcznie w temperaturze 30°C.
- Ramę wózka należy czyścić z użyciem wilgotnej ściereczki i delikatnych środków czyszczących.
- Regularnie sprawdzaj stan wózka oraz kół. Nie używaj akcesoriów, które nie są dołączone do zestawu. Używaj wyłącznie oryginalnych części zamiennych.
- Nie wystawiaj wózka na zbyt długie, bezpośrednie działanie promieni słonecznych.
- Nie narażaj wózka na kontakt ze słoną wodą, gdyż może to spowodować powstawanie rdzy.

Zdjęcia mają charakter poglądowy, rzeczywisty wygląd produktów może się różnić od prezentowanego na zdjęciach.

Sehr geehrte Kunden!

Wenn Sie Anmerkungen oder Fragen zu dem von Ihnen gekauften Produkt haben, kontaktieren Sie uns bitte:

help@lionelo.com

Produzent:

BrandLine Group Sp. z o.o.

A. Kręglewskiego 1, 61-248 Poznań, Polen

WICHTIG! BITTE SORGFÄLTIG LESEN UND FÜR SPÄTERES NACHLESEN UNBEDINGT AUFBEWAHREN WARNHINWEISE

1. Lassen Sie das Kind nie unbeaufsichtigt.
2. Vergewissern Sie sich vor Gebrauch, dass alle Verriegelungen eingerastet sind.
3. Vergewissern Sie sich, dass das Kind beim Aufklappen und Zusammenklappen des Wagens außer Reichweite ist, um Verletzungen zu vermeiden.
4. Lassen Sie das Kind nicht mit dem Produkt spielen.
5. Diese Sitzeinheit ist für Kinder unter 6 Monaten nicht geeignet.
6. Verwenden Sie immer das Rückhaltesystem.
7. Vergewissern Sie sich vor der Verwendung, dass der Kinderwagenaufsatz oder der Sitzeinheit oder die Befestigungselemente des Autositzes korrekt eingerastet sind.
8. Dieses Produkt ist nicht zum Joggen oder Skaten geeignet.
9. **WARNHINWEIS!** Der Kinderwagen ist mit aufblasbaren Rädern ausgestattet: Beachten Sie den maximal zulässigen Reifendruck. Der Wert ist auf dem Reifen zu finden.
10. Das Produkt ist für ein Kind mit einem Gewicht von bis zu 22 kg oder bis zu 4 Jahren (je nachdem, was zuerst eintritt) geeignet.
11. Wenn Sie Ihr Kind aus dem Kinderwagen herausnehmen oder hineinsetzen möchten, vergewissern Sie sich, dass der Feststellmechanismus verriegelt ist.
12. Die maximal zulässige Zuladung für den Korb beträgt 3 kg.
13. Die maximal zulässige Belastung der Gesäßtasche beträgt 0,5 kg.
14. Die maximal zulässige Belastung der Sitztaschen beträgt 0,2 kg.
15. Alle Lasten, die am Griff und/oder an der Rückenlehne und/oder an den Seiten des Produkts angebracht sind, beeinträchtigen die Stabilität des Kinderwagens.
16. Das Produkt kann immer nur von einem Kind gleichzeitig benutzt werden.
17. Verwenden Sie kein Zubehör, das nicht vom Hersteller zugelassen wurde.
18. Verwenden Sie nur Ersatzteile, die vom Hersteller geliefert oder empfohlen werden.
19. Verwenden Sie das Produkt nicht auf Treppen.

Der Gurt für die Betreuungsperson bietet mehr Sicherheit.

LISTE DER TEILE (ABB. A)

1. Haltegriff
2. Bremse
3. Feststellmechanismus
4. Knopf zum Zusammenklappen des Rahmens
5. Klapphebel für den Rahmen
6. Verdeck
7. Sicherheitsbügel
8. Hinterräder
9. Vorderräder
10. Fußstütze
11. Korb
12. Sitzfläche
13. Montageverbindung des Sicherheitsbügels
14. 5-Punkt-Gurt
15. Aufklappsicherung
16. Knopf zur Einstellung des Griffs

AUFKLAPPEN DES KINDERWAGENS

Um den Kinderwagen aufzuklappen, neigen Sie den Verriegelungsmechanismus (15, Abb. A), greifen Sie dann den Griff und ziehen Sie ihn dynamisch nach oben. Der Kinderwagen entfaltet sich von selbst. Das korrekte Ausklappen des Kinderwagens wird durch ein Klicken signalisiert.

EINSTELLUNG DES GRIFFS

Drücken Sie die Knöpfe zur Griffverstellung (16, Abb. A) auf beiden Seiten des Kinderwagens und bringen Sie den Griff in die gewünschte Position.

MONTAGE UND DEMONTAGE DES VORDERRADS

1. Setzen Sie das Vorderrad auf den Vorbau am Rahmen des Kinderwagens (Abb. 1).
2. Um das Rad für die Geradeausfahrt einzustellen, drehen Sie die Sperre oberhalb des Vorderrads (A, Abb. 2).
3. Zum Entriegeln drehen Sie die Sperre in die entgegengesetzte Richtung.
4. Um das Vorderrad zu entfernen, ziehen Sie den Entriegelungsknopf (B, Abb. 2) und ziehen Sie es vom Rahmen des Kinderwagens ab.

Verwenden Sie den Trimmer (Abb. 3), um die Vorderradachse einzustellen.

MONTAGE UND DEMONTAGE DER HINTERRÄDER

1. Stecken Sie die Hinterradstange in die entsprechenden Löcher (Abb. 4) im Kinderwagenrahmen.
2. Um die Hinterräder abzunehmen, drücken Sie den Knopf (Abb. 5) und ziehen Sie sie aus dem Rahmen des Kinderwagens heraus.

SICHERHEITSGURT

1. Zum Anlegen des Sicherheitsgurtes schließen Sie das Rückhaltesystem an (Abb. 6) und legen Sie das Gurtschloss an (Abb. 7). Das Gurtschloss ist magnetisch - der Verschluss erfolgt automatisch und wird durch ein Klicken signalisiert.
2. Um den Sicherheitsgurt zu lösen, drücken Sie den Knopf im Gurtschloss (Abb. 8).

MONTAGE UND DEMONTAGE DES SICHERHEITSGURTS

Um den Gurt abzunehmen, stecken Sie das Gurtschloss durch die Öffnung im Sitz (Abb. 9A). Zum Zusammenbauen stecken Sie die Schnallen wieder in die Löcher im Sitz und befestigen Sie dann den anderen Teil der Gurte (Abb. 9B).

LÄNGENVERSTELLUNG DES SICHERHEITSGURTS

Um die Gurte anzupassen, ziehen Sie die Schnalle nach oben oder unten (Abb. 9C).

MONTAGE UND DEMONTAGE DES SICHERHEITSBÜGELS

Stecken Sie die Verbindungsstücke für die Montage des Sicherheitsbügels (13, Abb. A) an den entsprechenden Stellen des Kinderwagenrahmens.

Stecken Sie den Sicherheitsbügel in die Verbindungsstücke am Rahmen des Kinderwagens. Die korrekte Montage wird durch einen Klick signalisiert.

Um den Sicherheitsbügel zu entfernen, drücken Sie die Entriegelungsknöpfe an den Verbindungsstücken des Sicherheitsbügels (Abb. 10). Drücken Sie unabhängig voneinander die Knöpfe auf beiden Seiten des Kinderwagens und ziehen Sie dann den Sicherheitsbügel heraus.

MONTAGE UND EINSTELLUNG DES VERDECKS

1. Schieben Sie das Verdeck des Kinderwagens von oben über die Verbindungsstücke auf beiden Seiten des Rahmens (A, Abb. 11). Achten Sie auf die Montagerichtung.
2. Befestigen Sie das Verdeck mit dem Reißverschluss am Sitz (B, Abb. 11).
3. Das Verdeck ist mit einem verstellbaren Paneel ausgestattet. Um das Kind zu schützen, schieben Sie das Verdeck in Richtung Sicherheitsbügel. Zum Abdecken schieben Sie das Verdeck in Richtung des Elterngriffs.

EINSTELLUNG DES SITZES

Achtung! Verstellen Sie den Sitz nicht, wenn sich das Kind im Kinderwagen befindet.

1. Um die Position des Sitzes zu ändern, verwenden Sie die Schnalle am Verstellriemen an der Rückseite der Rückenlehne (Abb. 12).
2. Schieben Sie die Schnalle bis zum Ende des Verstellriemens nach unten, um den Sitz in die Liegeposition zu bringen.
3. Schieben Sie die Schnalle nach oben, um den Sitz in eine sitzende Position zu bringen.

FESTSTELLMECHANISMUS

Drücken Sie den Feststellmechanismus (3, Abb. A), um die Räder zu blockieren und den Kinderwagen anzuhalten. Zum Entriegeln anheben.

HANDBREMSE

Achtung! Überprüfen Sie die Wirksamkeit der Handbremse, bevor Sie den Kinderwagen benutzen.

1. Um die Bremse zu aktivieren, drücken Sie den Hebel am Elterngriff (2, Abb. A).
2. Nehmen Sie bei Bedarf Einstellungen am Bremshebel und/oder an der Bremstrommel am Rad vor, indem Sie die Muttern betätigen (Abb. 13, 14).

ZUSAMMENKLAPPEN DES KINDERWAGENS

Achtung! Entriegeln Sie das Vorderrad, bevor Sie den Kinderwagen zusammenklappen.

1. Um den Kinderwagen zusammenzuklappen, drücken Sie die Taste (4, Abb. A) und bewegen Sie beide Klapphebel (5, Abb. A) gleichzeitig und klappen Sie den Kinderwagen zusammen.
2. Ziehen Sie den Kinderwagen fest, um sicherzustellen, dass er korrekt montiert ist. Vergewissern Sie sich, dass die Verriegelungsvorrichtung (15, Abb. A) korrekt angebracht ist.
3. Um den Kinderwagen wieder aufzuklappen, befolgen Sie die im Unterabschnitt Aufklappen des Kinderwagens beschriebenen Schritte.

REINIGUNG UND PFLEGE

- Die Polsterung und der Korb können mit der Hand bei 30°C gewaschen werden.
- Der Rahmen des Kinderwagens sollte mit einem feuchten Tuch und milden Reinigungsmitteln gereinigt werden.
- Überprüfen Sie regelmäßig den Zustand des Kinderwagens und der Räder. Verwenden Sie kein Zubehör, das nicht im Set enthalten ist. Verwenden Sie nur Original-Ersatzteile.
- Setzen Sie den Kinderwagen nicht zu lange dem direkten Sonnenlicht aus.
- etzen Sie den Kinderwagen keinem Salzwasser aus, da dies zu Rostbildung führen kann.

Die Fotos dienen nur zur Veranschaulichung. Das tatsächliche Aussehen der Produkte kann von den Abbildungen abweichen.

RU

Дорогой клиент!

Если у вас есть комментарии или вопросы по поводу приобретенного товара, свяжитесь с нами:

help@lionelo.com

Производитель:

ТОО «BrandLine Group»

А. Кренглевского 1, 61-248 Познань, Польша

ВАЖНЫЙ! ПРОЧИТАЙТЕ ВНИМАТЕЛЬНО И СОХРАНИТЕ ДЛЯ ДАЛЬНЕЙШЕГО СПРАВКИ
ПРЕДУПРЕЖДЕНИЯ

1. Никогда не оставляйте ребенка без присмотра.
2. Перед использованием убедитесь, что все запирающие устройства задействованы.
3. Во избежание травм следите за тем, чтобы ребенка не было вблизи при раскладывании или складывании изделия.
4. Не позволяйте ребенку играть с этим изделием.
5. Это сиденье не подходит для детей младше 6 месяцев.
6. Всегда используйте систему крепления.
7. Перед использованием убедитесь, что люлька, сиденье или приспособления для крепления автомобильного сиденья правильно закреплены.
8. Данное изделие не подходит для бега или катания на роликах.
9. **ВНИМАНИЕ!** Коляска оснащена надувными колесами: Не превышайте максимально допустимое давление в шинах. Значение указано на шине колеса.
10. Изделие подходит для ребенка весом до 22 кг или до 4 лет (в зависимости от того, что наступит раньше).
11. Если вы хотите высадить ребенка из коляски или посадить в нее, убедитесь, что парковочный механизм заблокирован.
12. Максимально допустимая нагрузка на корзину – 3 кг.
13. Максимально допустимая нагрузка на задний карман составляет 0,5 кг.
14. Максимально допустимая нагрузка на карманы на сиденье составляет 0,2 кг.

15. Любая нагрузка, прикрепленная к ручке и/или задней части спинки и/или боковым сторонам изделия, повлияет на устойчивость коляски.
16. Продуктом может пользоваться только один ребенок одновременно.
17. Не используйте аксессуары, не одобренные производителем.
18. Используйте только запасные части, поставляемые или рекомендованные производителем.
19. Не используйте изделие на лестнице.

Ремень для опекуна обеспечивает большую безопасность.

ПЕРЕЧЕНЬ ДЕТАЛЕЙ (РИС. A)

1. Ручка
2. Ручной тормоз
3. Парковочный механизм
4. Кнопка складывания рамы.
5. Рычаг складывания рамы
6. Капюшон
7. Барьер
8. Заднее колесо
9. Переднее колесо
10. Подставка для ног
11. Корзина
12. Сиденье
13. Соединитель сборки перил.
14. 5-точечный ремень безопасности.
15. Замок раскладывания
16. Кнопка регулировки ручки.

РАСКЛАДЫВАНИЕ КОЛЯСКИ

Чтобы расложить коляску, наклоните фиксатор (15, рис. A), затем возьмитесь за ручку и динамично потяните ее вверх. Коляска раскладывается сама. Щелчок просигнализирует о правильном раскладывании коляски.

РЕГУЛИРОВКА РУЧКИ

Нажмите кнопки регулировки ручки (16, рис. A) с обеих сторон коляски, а затем отрегулируйте ручку в нужное положение.

УСТАНОВКА И СНЯТИЕ ПЕРЕДНЕГО КОЛЕСА

1. Наденьте переднее колесо на штифт на раме коляски (рис. 1).
2. Чтобы заблокировать колесо для движения по прямой, поверните фиксатор, расположенный над передним колесом (A, Рис. 2).
3. Чтобы разблокировать, поверните замок против часовой стрелки.
4. Чтобы снять переднее колесо, потяните кнопку фиксатора (B, Рис. 2) и вытащите его из рамы коляски.

Для регулировки оси переднего колеса используйте триммер (рис. 3).

УСТАНОВКА И СНЯТИЕ ЗАДНИХ КОЛЕС

1. Вставьте оси задних колес в соответствующие отверстия (рис. 4) рамы коляски.
2. Чтобы снять задние колеса, нажмите кнопку (рис. 5) и вытащите их из рамы коляски.

РЕМНИ БЕЗОПАСНОСТИ

1. Чтобы пристегнуть ремни безопасности, подсоедините систему крепления (рис. 6) и наденьте пряжку (рис. 7). Пряжка ремня безопасности магнитная – застегивается автоматически и сигнализируется щелчком.
2. Чтобы отстегнуть ремни безопасности, нажмите кнопки, расположенные в пряжке (рис. 8).

УСТАНОВКА И СНЯТИЕ РЕМНЕЙ БЕЗОПАСНОСТИ

Чтобы снять ремни, вставьте пряжку через отверстие в сиденье (рис. 9A). Для установки снова вставьте пряжки в отверстия сиденья, а затем прикрепите вторую часть ремней (рис. 9B).

РЕГУЛИРОВКА ДЛИНЫ РЕМНЯ БЕЗОПАСНОСТИ

Чтобы отрегулировать лямки, потяните пряжку вверх или вниз (рис. 9C).

МОНТАЖ И ДЕМОНТАЖ БАРЬЕРА

Вставьте разъемы крепления барьера (13, рис. A) в соответствующие места на раме коляски.
Вставьте барьер в соединения на раме коляски. Правильная установка будет обозначена щелчком.
Чтобы снять барьер, нажмите кнопки разблокировки, расположенные на разъемах барьера (рис. 10). Кнопки следует нажать независимо с обеих сторон коляски, а затем выдвинуть барьер.

УСТАНОВКА И НАСТРОЙКА КАПЮШОНА

1. Наденьте капюшен коляски на разъемы с обеих сторон рамы сверху (A, Рис. 11). Обратите внимание на направление установки.
2. Прикрепите капюшон к сиденью с помощью молнии (B, Рис. 11).
3. Капюшон оснащен регулируемой панелью. Чтобы укрыть ребенка, придвиньте капюшон к перилам. Чтобы открыть его, сдвиньте купол к родительской ручке.

РЕГУЛИРОВКА СИДЕНИЯ

Внимание! Не регулируйте сиденье, когда в коляске находится ребенок.

1. Чтобы изменить положение сиденья, используйте пряжку, расположенную на регулировочном ремне в задней части спинки (рис. 12).
2. Сдвиньте пряжку вниз до конца регулировочного ремня, чтобы отрегулировать сиденье в положение лежа.
3. Сдвиньте пряжку вверх, чтобы отрегулировать сиденье в сидячее положение.

ПАРКОВОЧНЫЙ МЕХАНИЗМ

Нажмите на парковочный механизм (3, Рис. A), чтобы заблокировать колеса и остановить коляску. Поднимите, чтобы разблокировать.

РУЧНОЙ ТОРМОЗ

Внимание! Перед использованием коляски проверьте эффективность ручного тормоза.

1. Для включения тормоза нажмите рычаг, расположенный на родительской ручке (2, рис. A).
2. При необходимости отрегулируйте тормозной рычаг и/или тормозной барабан на колесе, используя гайки (рис. 13, 14).

СКЛАДЫВАНИЕ КОЛЯСКИ

Внимание! Прежде чем складывать коляску, разблокируйте переднее колесо.

1. Чтобы сложить коляску, нажмите кнопку (4, Рис. A) и одновременно переместите оба рычага складывания (5, Рис. A), затем сложите коляску.
2. Нажмите на коляску и убедитесь, что она правильно сложена. Убедитесь, что замок (15, Рис. A) правильно зафиксирован.

3. Чтобы снова разложить коляску, выполните действия, описанные в разделе «Раскладывание коляски».

ОЧИСТКА И ОБСЛУЖИВАНИЕ

- Обивку и корзину можно стирать вручную при температуре 30°C.
- Каркас коляски следует очищать влажной тряпкой и мягкими чистящими средствами.
- Регулярно проверяйте состояние коляски и колес. Не используйте аксессуары, не входящие в комплект. Используйте только оригинальные запасные части.
- Не подвергайте коляску воздействию прямых солнечных лучей слишком долго.
- Не подвергайте коляску воздействию соленой воды, так как это может вызвать ржавчину.

Фотографии предназначены только для иллюстрации, реальный внешний вид продукции может отличаться.

IT

Egregio cliente!

Se hai commenti o domande sul prodotto che hai acquistato, ti preghiamo di contattarci all'indirizzo: **help@lionelo.com**

Produttore:

BrandLine Group Sp. z o.o.

A. Kręglewskiego 1, 61-248 Poznan, Polonia

IMPORTANTE! LEGGERE ATTENTAMENTE E CONSERVARE PER FUTURO RIFERIMENTO

AVVERTENZE

1. Non lasciare mai il bambino incustodito.
2. Prima dell' uso assicurarsi che tutti i meccanismi di bloccaggio siano correttamente agganciati.
3. Per evitare lesioni o ferimenti assicurarsi che il bambino sia a debita distanza durante le operazioni di apertura e chiusura del prodotto.
4. Non lasciare che il bambino giochi con questo prodotto.
5. Questa seduta non è adatta per bambini di età inferiore a 6 mesi.
6. Utilizzare sempre il sistema di ritenuta.
7. Prima dell' uso controllare che i meccanismi di aggancio della seduta, della navicella o del seggiolino auto siano correttamente agganciati.
8. Questo prodotto non è adatto per correre o pattinare.
9. **AVVERTENZA!** Il passeggino è dotato di ruote gonfiabili: Non superare la pressione di gonfiaggio massima consentita per i pneumatici. Il valore è riportato sul pneumatico della ruota.
10. Il prodotto è adatto per bambini di peso fino a 22 kg o fino a 4 anni (a seconda di quale criterio venga raggiunto per primo).
11. Se si desidera tirare fuori il bambino dal passeggino o inserirlo all'interno, assicurarsi che il meccanismo del freno di stazionamento sia bloccato.
12. Il carico di lavoro massimo ammissibile per il cesto è di 3 kg.
13. Il carico massimo consentito per la tasca posteriore è di 0,5 kg.

14. Il carico massimo consentito per le tasche del sedile è di 0,2 kg.
15. Eventuali carichi fissati sul maniglione e/o sul retro dello schienale e/o sui lati del prodotto influiranno sulla stabilità del passeggino.
16. Il prodotto può essere utilizzato esclusivamente da parte di un bambino alla volta.
17. Non utilizzare accessori non autorizzati dal produttore.
18. Utilizzare esclusivamente ricambi forniti o raccomandati dal produttore.
19. Non utilizzare il prodotto su rampe di scale.

La cintura per il caregiver offre maggiore sicurezza.

ELENCO DELLE PARTI (FIG. A)

1. Maniglione
2. Freno a mano
3. Meccanismo di stazionamento
4. Pulsante di chiusura del telaio
5. Leva di chiusura del telaio
6. Tendina parasole
7. Barriera
8. Ruota posteriore
9. Ruota anteriore
10. Poggiapiedi
11. Cesto
12. Sedile
13. Connettore per il montaggio della barriera
14. Cinture a 5 punti
15. Blocco dell'apertura
16. Pulsante di regolazione del maniglione

APERTURA DEL PASSEGGINO

Per aprire il passeggino, inclinare il blocco (15, fig. A), quindi afferrare il maniglione e tirarlo verso l'alto in modo dinamico. Il passeggino si aprirà da solo. La corretta apertura del passeggino verrà segnalata da uno scatto.

REGOLAZIONE DEL MANIGLIONE

Premere i pulsanti di regolazione del maniglione (16, fig. A) su entrambi i lati del passeggino, quindi riportare il maniglione nella posizione desiderata.

INSTALLAZIONE E RIMOZIONE DELLA RUOTA ANTERIORE

1. Posizionare la ruota anteriore sul perno sul telaio del passeggino (fig. 1).
2. Per bloccare la ruota per la guida in rettilineo, ruotare il blocco posto sopra la ruota anteriore (A, fig. 2).
3. Per sbloccare, ruotare il blocco nella direzione opposta.
4. Per rimuovere la ruota anteriore, tirare il pulsante di sblocco (B, fig. 2) e rimuoverla dal telaio del passeggino.

Utilizzare il trimestre per regolare l'asse della ruota anteriore (fig. 3).

MONTAGGIO E SMONTAGGIO DELLE RUOTE POSTERIORI

1. Inserire l'asse delle ruote posteriori negli appositi fori (fig. 4) nel telaio del passeggino.
2. Per rimuovere le ruote posteriori, premere il pulsante (fig. 5) e rimuoverle dal telaio del carrello.

CINTURE DI SICUREZZA

1. Per allacciare la cintura di sicurezza, collegare il sistema di chiusura (fig. 6) e applicare la fibbia (fig. 7). La fibbia della cintura è magnetica: l'allacciamento avverrà automaticamente e sarà segnalato da uno scatto.
2. Per slacciare le cinture di sicurezza, premere i pulsanti sulla fibbia (fig. 8).

MONTAGGIO E SMONTAGGIO DELLE CINTURE DI SICUREZZA

Per smontare le cinture, far passare la fibbia dal foro della seduta (fig. 9A). Per installare, reinserire le fibbie nei fori della seduta e quindi fissare l'altra parte delle cinghie (fig. 9B).

REGOLAZIONE DELLE CINTURE DI SICUREZZA IN LUNGHEZZA

Per regolare le cinture, tirare la fibbia verso l'alto o verso il basso (fig. 9C).

INSTALLAZIONE E SMONTAGGIO DELLA BARRIERA

Inserire i connettori di montaggio della barriera (13, fig. A) negli appositi fori sul telaio del passeggino.

Inserire la barriera nei punti di installazione nel telaio del passeggino. Il corretto assemblaggio verrà segnalato mediante uno scatto.

Per rimuovere la barriera, premere i pulsanti di rilascio situati sui connettori della barriera (fig. 10). I pulsanti devono essere premuti su entrambi i lati del passeggino, quindi rimuovere la barriera.

INSTALLAZIONE E REGOLAZIONE DEL TETTUCCIO

1. Far scorrere il tettuccio del passeggino sui connettori su entrambi i lati del telaio dall'alto (A, fig. 11). Prestare attenzione alla direzione di montaggio.
2. Fissare il tettuccio al sedile con la cerniera (B, fig. 11).
3. Il tettuccio è dotato di un pannello regolabile. Per coprire il bambino, spingere il tettuccio verso la barriera. Per scoprire, far scorrere il tettuccio verso il maniglione del genitore.

REGOLAZIONE DEL SEDILE

Attenzione! Non regolare il sedile quando il bambino si trova nel passeggino.

1. Per modificare la posizione del sedile, utilizzare la fibbia sulla cinghia di regolazione presente sul retro dello schienale (fig. 12).
2. Far scorrere la fibbia fino all'estremità della cinghia di regolazione per posizionare il sedile in posizione supina.
3. Spostare la fibbia verso l'alto per posizionare il sedile in posizione seduta.

MECCANISMO DI PARCHEGGIO

Premere il meccanismo di stazionamento (3, fig. A) per bloccare le ruote e fermare il passeggino. Sollevare per sbloccare.

FRENO A MANO

Attenzione! Prima di utilizzare il passeggino, verificare l'efficacia del freno a mano.

1. Per azionare il freno, premere la leva posta sul maniglione del genitore (2, fig. A).
2. Se necessario, effettuare le regolazioni sulla leva del freno e/o sul tamburo del freno sulla ruota, utilizzando gli appositi dadi (fig. 13, 14).

CHIUSURA DEL PASSEGGINO

Attenzione! Prima di piegare il passeggino, sbloccare le ruote anteriori.

1. Per chiudere il passeggino, premere il pulsante (4, fig. A) e far scorrere contemporaneamente entrambe le leve di chiusura (5, fig. A), quindi piegare il passeggino.
2. Premere il passeggino per assicurarsi che sia stato chiuso correttamente. Assicurarsi che il blocco (15, fig. A) sia correttamente innestato.
3. Per aprire nuovamente il passeggino, seguire i passaggi descritti nel capitolo Apertura del passeggino.

PULIZIA E MANUTENZIONE

- Il rivestimento e il cestello possono essere lavati a mano a 30°C.
- Il telaio del passeggino può essere pulito con un panno umido e detergenti delicati.
- Controllare regolarmente le condizioni del passeggino e delle ruote. Non utilizzare accessori non inclusi nel set. Utilizzare esclusivamente ricambi originali.
- Il passeggino non deve essere esposto alla luce solare diretta.
- Non esporre il passeggino al contatto con acqua salata, in quanto ciò potrebbe causare la formazione di ruggine.

Le immagini sono solo di riferimento, l'aspetto reale dei prodotti può differire dal prodotto presentato nelle immagini.

FR

Cher Client !

Si vous avez des commentaires ou des questions sur le produit que vous avez acheté, veuillez nous contacter : **help@lionelo.com**

Fabricant :

BrandLine Group Sp. z o.o.

A. Kręglewskiego 1, 61-248 Poznań, Pologne

IMPORTANT! A LIRE ATTENTIVEMENT ET À CONSERVER POUR RÉFÉRENCE ULTÉRIEURE

AVERTISSEMENTS

1. Ne jamais laisser un enfant sans surveillance.
2. S'assurer que tous les dispositifs de verrouillage sont enclenchés avant utilisation.
3. Pour éviter toute blessure, maintenir l'enfant à l'écart lors du dépliage et du pliage du produit.
4. Ne pas laisser l'enfant jouer avec ce produit.
5. Ce siège ne convient pas à des enfants de moins de 6 mois.
6. Toujours utiliser le système de retenue.
7. Vérifier que les dispositifs de fixation de la nacelle, du siège ou du siège-auto sont correctement enclenchés avant utilization.
8. Ce produit ne convient pas pour faire du jogging ou des promenades en rollers.
9. **AVERTISSEMENT !** La poussette est munie de roues gonflables : La pression maximale autorisée des pneus ne doit pas être dépassée. La valeur est indiquée sur les pneus montés sur les roues.
10. Le produit convient aux enfants pesant jusqu'à 22 kg ou jusqu'à l'âge de 4 ans (selon la première éventualité).
11. Si vous souhaitez sortir votre enfant de la poussette ou le mettre dedans, assurez-vous que le dispositif de frein de stationnement est activé.
12. La charge maximale autorisée du panier est de 3 kg.
13. La charge maximale autorisée pour la poche arrière est de 0,5 kg.
14. La charge maximale autorisée pour les poches du siège est de 0,2 kg.
15. Toute charge attachée à la poignée et/ou à l'arrière du dossier et/ou sur les côtés du

produit affectera la stabilité de la poussette.
16. Le produit ne peut être utilisé que par un enfant à la fois.
17. N'utilisez pas d'accessoires qui n'ont pas été approuvés par le fabricant.
18. Utilisez uniquement les pièces de rechange fournies ou recommandées par le fabricant.
19. Ne pas utiliser le produit dans les escaliers.

La ceinture pour le soignant offre une meilleure sécurité.

LISTE DES PIÈCES (FIG. A)

1. Guidon
2. Frein à main
3. Dispositif de frein de stationnement
4. Bouton de pliage du châssis
5. Levier de pliage du châssis
6. Capote
7. Barre de maintien
8. Roue arrière
9. Roue avant
10. Repose-pieds
11. Panier
12. Siège
13. Raccord d'assemblage de la barre de maintien
14. Ceintures de sécurité à 5 points
15. Verrouillage de dépliage
16. Bouton de réglage du guidon

DÉPLIER LA POUSSETTE

Pour déplier la poussette, écartez le verrouillage (15, fig. A), saisissez le guidon et tirez-le fort vers le haut. La poussette va se déplier toute seule. Le dépliage correct de la poussette est signalé par un clic.

RÉGLAGE DU GUIDON

Appuyez sur le bouton de réglage du guidon (16, fig. A) de chaque côté de la poussette, puis choisissez une position du guidon.

MONTAGE ET DÉMONTAGE DE LA ROUE AVANT

1. Placez la roue avant sur la tige du châssis de la poussette (fig. 1).
2. Pour verrouiller la roue afin de rouler tout droit, tournez le verrouillage situé au dessus de la roue avant (A, fig. 2).
3. Pour déverrouiller, tournez le verrouillage dans l'autre sens.
4. Pour enlever la roue avant, appuyez sur le bouton de déverrouillage (B, fig. 2) et retirez-la du châssis de la poussette.

Pour ajuster l'essieu de la roue avant, utilisez un trimmer (fig. 3).

MONTAGE ET DÉMONTAGE DES ROUES ARRIÈRE

1. Insérez la tige des roues arrière dans les orifices prévus à cet effet dans le châssis de la poussette (fig. 4).
2. Pour enlever les roues arrière, appuyez sur le bouton (fig. 5) et retirez-les du châssis de la poussette.

CEINTURES DE SÉCURITÉ

1. Pour attacher la ceinture de sécurité, il faut connecter le système de fixation (fig. 6) et appliquer la boucle (fig. 7). La boucle de ceinture est magnétique : la fixation se fait automatiquement et est signalée par un clic.
2. Pour déboucler la ceinture de sécurité, appuyez sur les boutons de la boucle (fig. 8).

INSTALLATION ET RETRAIT DES CEINTURES DE SÉCURITÉ

Pour retirer les ceintures, passez la boucle dans le trou du siège (fig. 9A). Pour l'installation, réinsérez les boucles dans les trous du siège, puis attachez l'autre partie des sangles (fig. 9B).

RÉGLAGE DE LA LONGUEUR DES CEINTURES DE SÉCURITÉ

Pour régler les ceintures, tirez la boucle vers le haut ou vers le bas (fig. 9C).

MONTAGE ET DÉMONTAGE DE LA BARRE DE MAINTIEN

Placez les raccords d'assemblage de la barre de maintien (13, fig. A) sur les emplacements prévus à cet effet dans le châssis de la poussette.

Insérez la barre de maintien dans les raccords du châssis de la poussette. L'installation correcte sera signalée par un clic.

Pour retirer la barre de maintien, appuyez sur les boutons de déverrouillage situés au niveau des raccords de la barre (fig. 10).

Les boutons doivent être appuyés indépendamment de chaque côté de la poussette, puis la barre de maintien doit être retirée.

MONTAGE ET RÉGLAGE DE LA CAPOTE

1. Faites glissez du haut la capote sur les raccords de chaque côté du châssis (A, fig. 11). Faites attention à l'orientation du montage.
2. Fixez la capote sur l'assise à l'aide d'une fermeture éclair (B, fig. 11).
3. La capote est munie d'un panneau réglable. Pour couvrir l'enfant, poussez la capote vers la barre de maintien. Pour l'ôter, tirer la capote vers la poignée de parents.

RÉGLAGE DE L'ASSISE

Attention ! Ne réglez pas l'assise lorsque l'enfant est installé dans la poussette.

1. Pour modifier la position du siège, utilisez la boucle de la sangle de réglage située à l'arrière du dossier (fig. 12).
2. Faites glisser la boucle vers le bas jusqu'à l'extrémité de la sangle de réglage pour régler le siège en position inclinée.
3. Faites glisser la boucle vers le haut pour amener le siège en position assise.

DISPOSITIF DE FREIN DE STATIONNEMENT

Appuyez sur le dispositif de frein de stationnement (3, fig. A) pour verrouiller les roues et arrêter la poussette. Soulevez-le pour déverrouiller.

FREIN À MAIN

Attention ! Avant de commencer à utiliser la poussette, vérifiez l'efficacité du frein à main.

1. Pour activer le frein, appuyez sur le levier situé sur la poignée de parents (2, fig. A).
2. Réglez le levier de frein, si nécessaire, et / ou le tambour de frein solidaire de la roue à l'aide des écrous (fig. 13, 14).

PLIER LA POUSSETTE

Attention ! Avant de plier la poussette, déverrouillez la roue avant.

1. Pour plier la poussette, appuyez sur le bouton (4, fig. A) et glissez les deux leviers simultanément (5, fig. A), puis pliez la poussette.
2. Appuyez sur la poussette pour vous assurer qu'elle est pliée correctement. Assurez-vous que le verrouillage (15, fig. A) est correctement installé.
3. Pour déplier la poussette à nouveau, suivez les étapes indiquées dans le chapitre « Déplier la poussette ».

NETTOYAGE ET ENTRETIEN

- L'habillage et le panier peuvent être lavés à la main à 30°.
- Pour nettoyer le châssis de poussette, utilisez un chiffon humide et des détergents doux.

- Vérifiez régulièrement l'état général de la poussette et des roues. N'utilisez pas d'accessoires non fournis. Utilisez uniquement des pièces détachées d'origine.
- N'exposez pas la poussette à la lumière directe du soleil pendant trop longtemps.
- Évitez d'exposer la poussette à l'eau salée pour empêcher la formation de la rouille.

Les photos sont présentées à titre indicatif seulement, l'aspect réel des produits peut être différent de celui présenté sur les photos.

Estimado Cliente:

Si tiene algún comentario o pregunta sobre el producto comprado, póngase en contacto con nosotros:

help@lionelo.com

Fabricante:

BrandLine Group Sp. z o.o.

A. Kręglewskiego 1, 61-248 Poznań, Polonia

IMPORTANTE! LEER DETENIDAMENTE Y MANTENERLAS PARA FUTURAS CONSULTAS

ADVERTENCIAS

1. No dejar nunca al niño desatendido.
2. Asegurarse de que todos los dispositivos de cierre están engranados antes del uso.
3. Para evitar lesiones, asegúrese de que el niño se mantiene alejado durante el desplegado y el plegado de este producto.
4. No permita que el niño juegue con este producto.
5. Este asiento no es adecuado para niños menores de 6 meses.
6. Usar siempre el sistema de retención.
7. Comprobar que los dispositivos de sujeción del capazo, del asiento o de la silla de coche están correctamente engranados antes del uso.
8. Este producto no es adecuado para correr o patinar.
9. **¡ADVERTENCIA!** El cochecito está equipado con ruedas infladas: No exceda la presión máxima permitida de inflado de la rueda. El valor está en el neumático de la rueda.
10. El producto es adecuado para niños de hasta 22 kg o hasta 4 años (lo que ocurra primero).
11. Si desea sacar al niño del cochecito o ponerlo en el cochecito, asegúrese de que el mecanismo de estacionamiento esté bloqueado.
12. El peso máximo permitido de la cesta es de 3 kg.
13. La carga máxima permitida para el bolsillo trasero es de 0,5 kg.
14. La carga máxima permitida para los bolsillos del asiento es de 0,2 kg.
15. Cualquier carga unida al manillar y/o el respaldo y/o los laterales del producto afectará la estabilidad del cochecito.
16. Solo un niño puede usar el producto a la vez.
17. No utilice accesorios no aprobados por el fabricante.

18. Solo se deben utilizar las piezas de repuesto suministradas o recomendadas por el fabricante.
19. No utilice el producto en las escaleras.

El cinturón para el cuidador proporciona una mayor seguridad.

LISTA DE PIEZAS (FIG. A)

1. Mango
2. Freno de mano
3. Mecanismo de estacionamiento
4. Botón de plegado del marco
5. Palanca de plegado del marco
6. Capota
7. Barra
8. Rueda trasera
9. Rueda delantera
10. Reposapiés
11. Cesta
12. Asiento
13. Conector de montaje de barra
14. Cinturones de 5 puntos
15. Bloqueo de plegado
16. Botón de ajuste del manillar

DESPLEGADO DEL COCHECITO

Para desplegar el cochecito, incline el bloqueo (15, fig. A), luego agarre el manillar y tire de él dinámicamente hacia arriba. El cochecito se despliega automáticamente. Un «clic» indica el desplegado correcto del cochecito.

AJUSTE DEL MANILLAR

Presione los botones de ajuste del manillar (16, fig. A) en ambos lados del cochecito y, a continuación, mueva el manillar a la posición deseada.

MONTAJE Y DESMONTAJE DE LA RUEDA DELANTERA

1. Coloque la rueda delantera en el pasador en el marco del cochecito (fig. 1).
2. Para bloquear la rueda delantera para marcha recta, gire el bloqueo situado por encima de la rueda delantera (A, fig. 2).
3. Para desbloquear, gire el bloqueo en sentido opuesto.
4. Para desmontar la rueda delantera, tire del botón de liberación (B, fig. 2) y sáquela del marco del cochecito.

Utilice la herramienta para ajustar el eje de la rueda delantera (fig. 3).

MONTAJE Y DESMONTAJE DE LAS RUEDAS TRASERAS

1. Inserte el pasador de la rueda trasera en los orificios apropiados (fig. 4) en el marco del cochecito.
2. Para desmontar las ruedas traseras, presione el botón de (fig. 5) y sáquelas del marco del cochecito.

CINTURONES DE SEGURIDAD

1. Para abrochar los cinturones de seguridad, conecte el sistema de sujeción (Fig. 6) y coloque la hebilla (Fig. 7). La hebilla de los cinturones es magnética: el abrochado se hará automáticamente y se señalizará con un clic.
2. Para desabrochar los cinturones de seguridad, presione los botones la hebilla central (Fig. 8).

MONTAJE Y DESMONTAJE DE LOS CINTURONES DE SEGURIDAD

Para desmontar los cinturones, pase la hebilla por el orificio del asiento (Fig. 9A). Para la instalación, vuelva a introducir las hebillas en los orificios del asiento y, a continuación, fije la otra parte de los cinturones (Fig. 9B).

AJUSTE DE LA LONGITUD DE LOS CINTURONES DE SEGURIDAD

Para ajustar los cinturones, tire de la hebilla hacia arriba o hacia abajo (Fig. 9C).

MONTAJE Y DEMONTAJE DE LA BARRA

Inserte los conectores de montaje de la barra (13, fig. A) en los lugares apropiados del marco del cochecito.
Inserte la barra en los conectores en el marco del cochecito. Un «clic» indicará el montaje correcto.
Para remover la barra, presione los botones de liberación situados en los conectores de la barra (fig. 10). Presione los botones en ambos lados del cochecito y luego tire de la barra.

MONTAJE Y AJUSTE DE LA CAPOTA

1. Inserte la capota del cochecito sobre los conectores a ambos lados del marco desde la parte superior (A, fig. 11). Preste atención a la dirección de montaje.
2. Sujete la capota con la cremallera al asiento (B, fig. 11).
3. La capota está equipada con un panel ajustable. Para cubrir al niño, empuje la capota hacia la barra. Para destapar, deslice la capota hacia el manillar para los padres.

AJUSTE DEL ASIENTO

¡Atención! No ajuste el asiento mientras el niño está en el cochecito.

1. Para cambiar la posición del asiento, use la hebilla situada en la correa de ajuste en la parte trasera del respaldo (Fig. 12).
2. Mueva la hebilla hacia abajo, hasta el extremo de la correa de ajuste, para colocar el asiento en posición horizontal.
3. Mueva la hebilla hacia arriba para ajustar el asiento en posición sentada.

MECANISMO DE ESTACIONAMIENTO

Presione el mecanismo de aparcamiento (3, fig. A) para bloquear las ruedas y detener el cochecito. Levante para desbloquear.

FRENO DE MANO

¡Atención! Antes de utilizar el cochecito, compruebe la eficacia del freno de mano.

1. Para activar el freno, presione la palanca ubicada en el manillar para los padres (2, Fig. A).
2. Si es necesario, ajuste la palanca de freno y/o el tambor de freno en la rueda accionando las tuercas (fig. 13, 14).

PLEGADO DE COCHECITO

¡Atención! Antes de plegar el cochecito, desbloquee las ruedas delanteras.

1. Para plegar el cochecito, presione el botón (4, fig. A) y mueva ambas palancas de plegado (5, fig. A) simultáneamente, luego pliegue el cochecito.
2. Presione el cochecito hacia abajo para asegurarse de que esté plegado correctamente. Asegúrese de que el bloqueo del cochecito (15, fig. A) esté correctamente instalado.
3. Para volver a desplegar el cochecito, siga los pasos descritos en la sección Desplegado del cochecito.

LIMPIEZA Y MANTENIMIENTO

- La tapicería y la cesta se pueden lavar a mano a 30 °C.
- Limpie el marco del cochecito con un paño húmedo y productos de limpieza suaves.
- Revise regularmente el estado del cochecito y las ruedas. No utilice accesorios que no estén incluidos. Utilice únicamente piezas de repuesto originales.

- No exponga el cochecito a la luz solar directa durante demasiado tiempo.
- No exponga el cochecito al agua salada, ya que esto puede provocar oxidación.

Las fotos son para fines ilustrativos, la apariencia real de los productos puede diferir de la presentada en las fotos.

NL

Geachte Klant!

Hebt u opmerkingen of vragen over het product, neem dan contact met ons op: **help@lionelo.com**

Fabrikant:

BrandLine Group Sp. z o.o.

A. Kręglewskiego 1, 61-248 Poznań, Polen

BELANGRIJK! LEES ZORGVULDIG EN BEWAR VOOR LATERE RAADPLEGING.
WAARSCHUWINGEN

1. Nooit het kind zonder toezicht laten.
2. Zorg ervoor dat alle vergrendelingsmechanismes vast zitten voor dat je het product gebruikt.
3. Zorg ervoor dat het kind uit de buurt is tijdens het inen uitklappen van het product om letsel te voorkomen.
4. Laat het kind niet met dit product spelen.
5. Dit kinderwagenzitje is niet geschikt voor kinderen jonger dan 6 maanden.
6. Altijd het veiligheidstuigje gebruiken.
7. Controleer voor gebruik of het wiegje, het kinderwagenzitje, of het autostoeltje goed vast zit op het kinderwagenchassis.
8. Dit product is niet geschikt om mee hard te lopen of te skeeleren.
9. **WAARSCHUWING!** De kinderwagen is voorzien van opblaasbare wielen: De maximaal toegestane bandenspanning van de wielen niet overschrijden. De waarde staat op de wielband.
10. Het product is geschikt voor kinderen met het gewicht tot 22 kg of in de leeftijd tot 4 jaar (afhankelijk wat het eerst komt).
11. Als je het kind uit de kinderwagen wilt halen of erin wilt zetten, zorg er dan voor dat de parkeervoorziening is vergrendeld.
12. Maximaal toelaatbare belasting van de mand is 3 kg.
13. De maximaal toegestane belasting van de achterzak is 0,5 kg.
14. De maximaal toegestane belasting van de zitzakken is 0,2 kg.
15. Elke lading die aan het handvat en/of aan de achterkant van de rugleuning en/of aan de zijkanten van de kinderwagen is bevestigd, kan zijn stabiliteit beïnvloeden.
16. Het product kan slechts door één kind tegelijk worden gebruikt.
17. Gebruik geen accessoires die niet door de fabrikant zijn goedgekeurd.
18. Gebruik alleen originele toebehoren die door de fabrikant zijn goedgeekurd.
19. Gebruik het product niet op trappen.

De gordel voor de verzorger zorgt voor meer veiligheid.

LIJST VAN DE ONDERDELEN (AFB. A)

1. Handvat
2. Handrem
3. Parkeermechanisme
4. Knop voor in -en uitklappen
5. Hendel van het in-en uitklappen
6. Kapje
7. Veiligheidsbeugel
8. Achterwiel
9. Voorwiel
10. Voetsteun
11. Mand
12. Zitje
13. Aansluiting voor de beugel
14. 5-punts veiligheidsgordel
15. Opvouwvergrendeling
16. Knoppen voor verstelling van het handvat

KINDERWAGEN UITKLAPPEN

Om de kinderwagen uit te klappen de vergrendeling (15, afb. A) losmaken en het handvat pakken en omhoog trekken. De kinderwagen klapt dan vanzelf uit. Het correct uitvouwen van de kinderwagen wordt gemeld door een klik.

HANDVAT INSTELLEN

Druk op de knop voor het handvat (16, afb. A) aan beide zijden van de kinderwagen en zet het handvat in de gewenste positie.

VOORWIEL INSTALLEREN EN VERWIJDEREN

1. Plaats het voorwiel op de stang aan het kinderwagenframe (afb. 1).
2. Om het wieltje voor rechtuit rijden te vergrendelen het slot boven het voorwiel (A, afb. 2) draaien.
3. Draai het slot in de tegenovergestelde richting om het te ontgrendelen.
4. Om het voorwiel te verwijderen op de knop (B, afb. 2) drukken en het uit het frame van de kinderwagen verwijderen.

Gebruik de trimmer om de voorwielas af te stellen (afb. 3).

ACHTERWIELEN INSTALLEREN EN VERWIJDEREN

1. Steek de pin van de achterwielen in de geschikte gaten in het frame van de kinderwagen (afb. 4).
2. Om de achterwielen te verwijderen op de knop (afb. 5) drukken en deze uit het frame van de kinderwagen verwijderen.

VEILIGHEIDSGORDEL

1. Om de veiligheidsgordel vast te maken, moet het bevestigingssysteem worden aangesloten (afb. 6) en de gesp aangebracht (afb. 7). De gesp is magnetisch - het vastmaken verloopt automatisch en wordt aangegeven door een klik.
2. Om de veiligheidsgordel los te maken op de knop in de gesp drukken (afb. 8).

VEILIGHEIDSGORDEN DEMONTEREN/MONTEREN

Om de veiligheidsgordel te verwijderen, haalt u de gesp door de opening in de zitting (afb. 9A). Plaats de gespen opnieuw in de openingen van de zitting voor de montage en bevestig vervolgens het andere deel van de gordels (afb. 9B).

LENGTE VAN DE VEILIGHEIDSGORDEL VERSTELLEN

Om de gordels te verstellen, trek je de gesp omhoog of omlaag (fig. 9C).

VEILIGHEIDSBEUGEL INSTALLEREN EN VERWIJDEREN

Bevestig de sluiting van de beugel (13, afb. A) op de geschikte plaatsen op het frame van de kinderwagen. Plaats de veiligheidsbeugel op het frame van de kinderwagen. De correcte installatie wordt door een klik aangegeven. Om de beugel te verwijderen op de ontgrendelknoppen op de aansluitingen van de beugel drukken (afb. 10). De knoppen moeten aan beide zijden van de kinderwagen onafhankelijk worden ingedrukt, daarna kan de veiligheidsbeugel worden verwijderd.

KAPJE INSTALLEREN EN VERSTELLEN

1. Plaats het kapje van de kinderwagen vanaf de bovenkant over de verbindingsstukken aan beide zijden van het frame (A, afb. 11). Let goed op de montagerichting.
2. Maak het kapje op het zitje met de rits vast (B, afb. 11).
3. Het kapje is uitgerust met een verstelbaar paneel. Om het kind te beschermen het kapje naar de beugel duwen. Om het kapje te openen, moet het in de richting van het handvat worden geschoven.

ZITJE INSTELLEN

Let op! Stel het zitje niet bij als er een kind in de kinderwagen zit.

1. Om de stand van het zitje te veranderen de gesp van de verstelriem aan de achterkant van de rugleuning (afb. 12) gebruiken.
2. Schuif de gesp omlaag naar het uiteinde van de verstelriem om het zitje in de ligstand in te stellen.
3. Schuif de gesp omhoog om het zitje in een zittende positie in te stellen.

PARKEERMECHANISME

Druk op het parkeermechanisme (3, afb. A) om de wielen te blokkeren en de kinderwagen te stoppen. Omhoog brengen om te ontgrendelen.

HANDREM

Let op! Voordat de kinderwagen wordt gebruikt de handrem op goede werking controleren.

1. Om de handrem te activeren op het hendel op de hanvat voor de ouders drukken (2, afb. A).
2. Indien nodig het remhendel en/of remtrommel het wiel goed instellen door de moeren te bedienen (afb. 13, 14).

KIDNERWAGEN INKLAPPEN

Let op! Ongrendel de voorwielen voordat de kinderwagen wordt ingeklapt.

1. Om de kinderwagen in te klappen op de knop (4, afb. A) drukken en tegelijkertijd beide hendels schuiven (5, afb. A) en de kinderwagen inklappen.
2. Druk de kinderwagen in om er zeker van te zijn dat het goed is ingeklapt. Zorg ervoor dat de vergrendeling correct is aangebracht (15, afb. A).
3. Om de kinderwagen weer uit te klappen, de stappen in het hoofdstuk Kinderwagen uitklappen volgen.

REINIGING EN ONDERHOUD

- Bekleding en mand zijn handwasbaar op 30°C.
- Het frame van de kinderwagen wordt gereinigd met een vochtige doek en een mild schoonmaakmiddel.
- Controleer regelmatig de kinderconditie van de wagen en de wielen. Gebruik geen accessoires die niet zijn meegeleverd. Gebruik alleen originele reserveonderdelen.

- Stel de kinderwagen niet te lang bloot aan direct zonlicht.
- Stel de wagen niet bloot aan zout water omdat dit tot roestvorming kan leiden.

De afbeeldingen dienen alleen ter illustratie, het werkelijke uiterlijk van de producten kan van het uiterlijk op de afbeeldingen verschillen.

Gerbiamas Kliente!

Jei turite pastabų ar klausimų dėl įsigyto produkto, susisiekite su mumis: **help@lionelo.com**

Gamintojas:

BrandLine Group Sp. z o.o.

A. Kręglewskiego 1, 61-248 Poznań (Poznanė), Lenkija

SVARBU! ATIDŽIAI PERSKAITYKITE IR SAUGOKITE, KAD VĖLIAU GALĖTUMĖTE PASISKAITYTI

ĮSPĖJIMAI

1. Niekada nepalikite vaiko be priežiūros.
2. Prieš pradėdami naudoti įsitikinkite, ar visi fiksavimo įtaisai yra sujungti.
3. Kad išvengtumėte sužalojimų, prieš suskleisdami ir išskleisdami gaminį visada įsitikinkite, kad vaikas yra atokiau.
4. Neleiskite vaikui žaisti su šiuo gaminiu.
5. Ši sėdynė netinka vaikams iki 6 mėnesių.
6. Visada naudokite prisegimo sistemą.
7. Pieš naudodami patikrinkite, ar vežimėlio korpuso, sėdynės, arba automobilinės kėdutės tvirtinimo įtaisai yra tinkamai sujungti.
8. Šis gaminys nėra tinkamas bėgimui, čiuožimui.
9. **ĮSPĖJIMAS!** Vežimėlis turi pripučiamus ratus: Negalima viršyti didžiausio leistino padangų pripūtimo slėgio. Slėgio vertė nurodyta ant padangos.
10. Produktas tinka vaikams nuo 4 metų amžiaus arba iki 22 kg svorio (atsižvelgiant į tai, kas įvyks anksčiau).
11. Prieš iškeldami ar sodindami vaiką į vežimėlį, įsitikinkite, kad stovėjimo mechanizmas yra užrakintas.
12. Didžiausia leistina krepšelio apkrova yra 3 kg.
13. Maksimali leistina galinės kišenės apkrova yra 0,5 kg.
14. Maksimali leistina sėdynės kišenėlių apkrova yra 0,2 kg.
15. Bet koks krovinys, pritvirtintas prie rankenos ir (arba) prie atlošo ir (arba) produkto šonuose, turės įtakos vežimėlio stabilumui.
16. Vienu metu vežimėliu gali naudotis tik vienas vaikas.
17. Nenaudokite priedų, kurių nepatvirtino gamintojas.
18. Turi būti naudojamos tik gamintojo pateiktos arba rekomenduojamos atsarginės dalys.
19. Nenaudokite produkto ant laiptų.

Diržas prižiūrėtojui suteikia didesnį saugumą.

DALIŲ SĄRAŠAS (PAV. A)

1. Rankena
2. Rankinis stabdys
3. Stovėjimo mechanizmas
4. Rėmo sulankstymo mygtukas
5. Rėmo sulankstymo svirtis
6. Gaubtas
7. Apsauginė užtvara
8. Galinis ratas
9. Priekinis ratas
10. Kojų atrama
11. Krepšelis
12. Sėdynė
13. Apsauginės užtvaros tvirtinimo jungtis
14. 5 taškų diržai
15. Išskleidimo užraktas
16. Rankenos reguliavimo mygtukas

VEŽIMĖLIO IŠSKLEIDIMAS

Norėdami išskleisti vežimėlį, atlenkite užraktą (15, pav. A), tada paimkite už rankenos ir dinamiškai patraukite ją aukštyn. Vežimėlis išsiskleis pats. Spragtelėjimas signalizuoja, kad vežimėlis tinkamai išskleistas.

RANKENOS REGULIAVIMAS

Abiejose vežimėlio pusėse paspauskite rankenos reguliavimo mygtukus (16, pav. A) ir tada nustatykite rankeną į norimą padėtį.

PRIEKINIO RATO MONTAVIMAS IR IŠMONTAVIMAS

1. Uždėkite priekinį ratą ant kaiščio prie vežimėlio rėmo (pav. 1).
2. Norėdami užrakinti ratą važiavimui pirmyn, pasukite užraktą, esantį virš priekinio rato (A, pav. 2).
3. Norėdami atrakinti, pasukite užraktą priešinga kryptimi.
4. Norėdami nuimti priekinį ratą, patraukite atleidimo mygtuką (B, pav. 2) ir ištraukite jį iš vežimėlio rėmo.

Norėdami sureguliuoti priekinio rato ašį, naudokite trimerį (pav. 3).

GALINIŲ RATO MONTAVIMAS IR IŠMONTAVIMAS

1. Įstatykite galinių ratų kaištį į atitinkamas angas (pav. 4) vežimėlio rėme.
2. Norėdami nuimti galinius ratą, paspauskite mygtuką (pav. 5) ir ištraukite juos iš vežimėlio rėmo.

SAUGOS DIRŽAI

1. Norėdami užsegti saugos diržus, prijunkite užsegimo sistemą (pav. 6) ir uždekite sagtį (pav. 7). Diržų sagtis yra magnetinė – užsegama automatiškai ir apie tai signalizuoja spragtelėjimas.
2. Norėdami atsegti saugos diržus, paspauskite sagtyje esančius mygtukus (pav. 8).

SAUGOS DIRŽŲ MONTAVIMAS IR IŠMONTAVIMAS

Norėdami nuimti diržus, perkiškite sagtį per sėdynėje esančią angą (pav. 9A). Norėdami sumontuoti, vėl įkiškite sagtis į sėdynės angas ir pritvirtinkite antrąją diržų dalį (pav. 9B).

SAUGOS DIRŽŲ ILGIO REGULIAVIMAS

Norėdami sureguliuoti diržus, patraukite sagtį aukštyn arba žemyn (pav. 9C).

APSAUGINĖS UŽTVAROS MONTAVIMAS IR IŠMONTAVIMAS

Prijunkite užtvaros tvirtinimo jungtis (13, pav. A) atitinkamose vežimėlio rėmo vietose.

Įstatykite užtvarą į vežimėlio rėmo jungtis. Spragtelėjimas reiškią teisingą montavimą.

Norėdami nuimti užtvarą, paspauskite atleidimo mygtukus, esančius prie užtvaros jungčių (pav. 10). Mygtukus paspauskite atskirai abiejose vežimėlio pusėse ir tada ištraukite užtvarą.

GAUBTO MONTAVIMAS IR REGULIAVIMAS

1. Uždekite vežimėlio gaubtą ant jungčių abiejose rėmo pusėse iš viršaus (A, pav. 11). Atkreipkite dėmesį į montavimo kryptį.
2. Prie sėdynės gaubtą pritvirtinkite užtrauktuku (B, pav. 11).
3. Gaubtas turi reguliuojamą panelę. Norėdami uždengti vaiką, pastumkite gaubtą link apsauginės užtvaros. Norėdami atidengti, pastumkite gaubtą link suaugusiųjų rankenos.

SĖDYNĖS REGULIAVIMAS

Dėmesio! Nereguliuokite sėdynės, kai vežimėlyje yra vaikas.

1. Norėdami pakeisti sėdynės padėtį, pastumkite sagtį, esančią ant reguliavimo diržo atlošo gale (pav. 12).
2. Pastumkite sagtį žemyn iki reguliavimo diržo galo, kad atlenktumėte sėdynę į gulimą padėtį.
3. Pastumkite sagtį aukštyn, kad pakeltumėte sėdynę į sėdimą padėtį.

STOVĖJIMO MECHANIZMAS

Paspauskite stovėjimo mechanizmą (3, pav. A), kad užrakintumėte ratus ir sustabdytumėte vežimėlį. Pakelkite, kad atrakintumėte.

RANKINIS STABDYS

Dėmesio! Prieš pradėdami naudoti vežimėlį, patikrinkite rankinio stabdžio veikimą.

1. Norėdami įjungti stabdį, paspauskite svirtį, esančią ant suaugusiųjų rankenos (2, pav. A).
2. Jei reikia, sureguliuokite stabdžio svirtį ir (arba) stabdžių būgną prie vairo, naudodami veržles (13, pav. 14).

VEŽIMĖLIO SULANKSTYMAS

Dėmesio! Prieš sulankstydami vežimėlį atrakinkite priekinį ratą.

1. Norėdami sulankstyti vežimėlį, paspauskite mygtuką (4, pav. A) ir vienu metu perkelkite abi sulankstymo svirtis (5, pav. 5), tada sulankstykite vežimėlį.
2. Prispauskite vežimėlį, kad įsitikintumėte, jog jis tinkamai sulankstytas. Įsitikinkite, kad užraktas (15, pav. A) tinkamai įrengtas.
3. Norėdami iš naujo išskleisti vežimėlį, atlikite veiksmus, aprašytus skyriuje Vežimėlio išskleidimas.

VALYMAS IR PRIEŽIŪRA

- Užvalkalą ir krepšelį galima skalbti rankiniu būdu 30°C temperatūroje.
- Vežimėlio rėmą valykite drėgna šluoste ir švelniais valikliais.
- Reguliariai tikrinkite vežimėlio ir ratų būklę. Nenaudokite priedų, kurie neįeina į komplektaciją. Naudokite tik originalias atsargines dalis.
- Saugokite vežimėlį nuo ilgalaikio tiesioginių saulės spindulių poveikio.
- Saugokite vežimėlį nuo sąlyčio su sūriu vandeniu, nes dėl jo poveikio gali atsirasti rūdžių.

Nuotraukos skirtos tik iliustracijai, tikroji produktų išvaizda gali skirtis nuo pateiktos nuotraukose.

Vážený Kliente!

Pokud máte nějaké připomínky nebo dotazy k zakoupenému výrobku, kontaktujte nás: **help@lionelo.com**

Výrobce:

BrandLine Group Sp. z o. O.

A. Kręglewskiego 1, 61-248 Poznaň, Polsko

DŮLEŽITÉ! POKYNY SI POZORNĚ PŘEČTĚTE A USCHOVEJTE PRO POZDĚJŠÍ POUŽITÍ

VAROVÁNÍ

1. Nikdy nenechávejte dítě bez dozoru.
2. Před použitím si ověřte, že jsou všechny zajišťovací prvky zaklesnuty.
3. Při skládání a rozkládání tohoto výrobku zajistěte, aby dítě nebylo v kočárku ani poblíž a nemohlo dojít k poranění dítěte.
4. Tento výrobek není hračka. Nedovolte dítěti, aby si s tímto výrobkem hrálo.
5. Nepoužívejte tuto sedačku pro děti mladší 6 měsíců.
6. Vždy používejte zádržný system.
7. Před použitím zkontrolujte, zda jsou připevňovací zařízení lůžka nebo sedačky nebo autosedačky správně zaklesnuta.
8. Tento výrobek není vhodný pro běhání nebo jízdu na bruslích.
9. **VAROVÁNÍ!** Kočárek je vybaven nafukovacími koly: Nepřekračujte maximální přípustný tlak v pneumatikách. Hodnota je uvedena na pneumatice kola.
10. Výrobek je vhodný pro dítě s hmotností až 22 kg nebo do 4 let (podle toho, co nastane dříve).
11. Pokud chcete dítě vyjmout z kočárku nebo jej do něj vložit, zkontrolujte, zda je parkovací mechanismus zabrzděn.
12. Maximální přípustná nosnost koše činí 3 kg.
13. Maximální povolené zatížení zadní kapsy je 0,5 kg.
14. Maximální povolené zatížení kapes na sedadle je 0,2 kg.
15. Jakákoli zátěž připevněná k rukojeti, opěradlu nebo po stranách kočárku může mít vliv na jeho stabilitu.
16. Výrobek může používat pouze jedno dítě.
17. Nepoužívejte příslušenství neschválené výrobcem.
18. Používejte pouze náhradní díly dodané nebo doporučené výrobcem.
19. Nepoužívejte výrobek na schodech.

Pás pro pečovatele zajišťuje větší bezpečnost.

SEZNAM SOUČÁSTÍ (OBR. A)

1. Rukojeť
2. Ruční brzda
3. Parkovací mechanismus
4. Tlačítko pro skládání rámu
5. Páčka pro skládání rámu
6. Boudička
7. Madlo
8. Zadní kolo
9. Přední kolo
10. Opěrka nohou
11. Koš
12. Sedadlo
13. Montážní prvek madla
14. 5bodové pásy
15. Pojistka rozložení
16. Tlačítko pro nastavení rukojeti

ROZKLÁDÁNÍ KOČÁRKU

Pro rozložení kočárku odklopte pojistku (15, obr. A) a pak uchopte rukojeť a prudce ji zatáhněte nahoru. Kočárek se sám rozloží. Správné rozložení kočárku oznámí cvaknutí.

NASTAVENÍ RUKOJETI

Stiskněte tlačítka pro nastavení rukojeti (16, obr. A) na obou stranách kočárku a pak nastavte rukojeť do požadované polohy.

MONTÁŽ A DEMONTÁŽ PŘEDNÍHO KOLA

1. Nasaďte přední kolo na čep na rámu kočárku (obr. 1).
2. Pro aretaci kola pro jízdu do přímého směru otočte zámek umístěný nad předním kolem (A, obr. 2).
3. Pro odemknutí otočte zámek proti směru chodu hodinových ručiček.
4. Chcete-li sejmout přední kolo, zatáhněte za uvolňovací tlačítko (B, obr. 2) a vytáhněte jej z rámu kočárku.

Pro nastavení osy předního kola použijte trimer (obr. 3).

MONTÁŽ A DEMONTÁŽ ZADNÍCH KOL

1. Vložte čepy zadních kol do příslušných otvorů (obr. 4) v rámu kočárku.
2. Chcete-li sejmout zadní kola, stiskněte tlačítko (obr. 5) a vytáhněte je z rámu kočárku.

BEZPEČNOSTNÍ PÁSY

1. Chcete-li zapnout bezpečnostní pásy, připojte upevňovací systém (obr. 6) a připevněte přezku (obr. 7). Přezka pásů je magnetická – zapínání je automatické a bude signalizováno cvaknutím.
2. Chcete-li bezpečnostní pásy odepnout, stiskněte tlačítka na přezce (obr. 8).

MONTÁŽ A ODEBRÁNÍ BEZPEČNOSTNÍCH PÁSŮ

Chcete-li pásy odebrat, provlékněte sponu otvorem v sedadle (obr. 9A). Pro montáž znovu vložte spony do otvorů v sedadle a pak připevněte druhou část pásů (obr. 9B).

NASTAVENÍ DÉLKY BEZPEČNOSTNÍCH PÁSŮ

Chcete-li pásy seřídit, zatáhněte sponu nahoru nebo dolů (obr. 9C).

MONTÁŽ A DEMONTÁŽ MADLA

Zasuňte montážní prvky madla (13, obr. A) do příslušných míst na rámu kočárku.
Vložte madlo do spojů na rámu kočárku. Správnou montáž oznámí cvaknutí.
Chcete-li odebrat madlo, stiskněte uvolňovací tlačítka umístěná u spojů madla (obr. 10). Tlačítka stiskněte nezávisle na obou stranách kočárku a pak vytáhněte madlo.

MONTÁŽ A NASTAVENÍ BOUDIČKY

1. Boudičku kočárku nasuňte na spojovací prvky na obou stranách rámu (A, obr. 11). Dávejte pozor na směr montáže.
2. Boudičku připevněte k sedadlu zipem (B, obr. 11).
3. Boudička je vybavena nastavitelným panelem. Chcete-li dítě zakrýt, zatlačte boudičku směrem k madlu. Chcete-li jej odkrýt, přesuňte boudičku směrem k rodičovské rukojeti.

NASTAVENÍ SEDADLA

Pozor! Sedadlo nenastavujte, když je v kočárku dítě.

1. Chcete-li změnit polohu sedadla, použijte přezku umístěnou na nastavovacím popruhu na zadní straně opěradla (obr. 12).
2. Posuňte přezku dolů na konec nastavovacího popruhu a nastavte sedadlo do polohy vleže.
3. Posuňte přezku nahoru a nastavte sedadlo do sedu.

PARKOVACÍ MECHANISMUS

Stisknutím parkovacího mechanismu (3, obr. A) zabrzdíte kola a zastavíte kočárek. Zvedněte pro odbrzdění.

RUČNÍ BRZDA

Pozor! Před použitím kočárku zkontrolujte účinnost ruční brzdy.

1. Chcete-li aktivovat brzdu, stiskněte páčku umístěnou na rodičovské rukojeti (2, obr. A).
2. Bude-li nutné, proveďte úpravu brzdové páčky a/nebo brzdového bubnu na kole pomocí matic (obr. 13, 14).

SKLÁDÁNÍ KOČÁRKU

Pozor! Před složením kočárku odbrzděte přední kolo.

1. Chcete-li složit kočárek, stiskněte tlačítko (4, obr. A) a současně přesuňte obě skládací páčky (5, obr. A) a pak kočárek složte.
2. Zatlačte na kočárek, abyste se ujistili, že je správně složený. Ujistěte se, že pojistka (15, obr. A) je správně nasazená.
3. Chcete-li opět rozložit kočárek, proveďte kroky popsané v podkapitole Rozkládání kočárku.

ČIŠTĚNÍ A ÚDRŽBA

- Polstrování a koš můžete prát v ruce na 30 °C.
- Rám kočárku vyčistěte vlhkým hadříkem a jemným čisticím prostředkem.
- Pravidelně kontrolujte stav kočárku a kol. Nepoužívejte příslušenství, které není součástí sady. Používejte pouze originální náhradní díly.
- Nevystavujte kočárek dlouhodobému slunečnímu záření.
- Nevystavujte kočárek kontaktu se slanou vodou, protože to může způsobit rez.

Fotografie jsou pouze ilustrační, skutečný vzhled výrobků se může lišit od znázorněného na fotografiích.

HU

Kedves Vásárló!

Ha bármilyen észrevétele vagy kérdése van a megvásárolt termékkel kapcsolatban, kérjük, lépjen kapcsolatba velünk:
help@lionelo.com

Gyártó:

BrandLine Group Sp. z o.o.

A. Kręglewskiego 1, 61-248 Poznań, Lengyelország

FONTOS! FIGYELMESEN OLVASSA EL ÉS ŐRIZZE MEG KÉSŐBBI FELHASZNÁLÁS ESETÉRE

FIGYELMEZTETÉSEK

1. Soha ne hagyja gyermekét felügyelet nélkül.
2. Ellenőrizze, hogy használat előtt minden rögzítő szerkezet be legyen kapcsolva.
3. A sérülések elkerülése végett, tartsa távol gyermekét a babakocsi összecsukásakor és széthajtásakor.
4. Ne engedje gyermekét játszani a termékkel.
5. Az ülés nem alkalmas 6 hónapnál fiatalabb gyermekek számára.
6. Mindig használja a biztonsági felszerelést.
7. Használat előtt ellenőrizze, hogy a babakocsi váza vagy az ülőegység vagy az autósülés-csatlakozó megfelelően csatlakoztatva van.
8. Ez a termék nem alkalmas futáshoz.
9. **FIGYELMEZTETÉS!** A babakocsi felfújható kerekekkel felszerelt: Ne lépje túl a felfújható kerekek maximális megengedett nyomását. Az érték a kerék gumiabroncsán található.
10. Ez a termék 4 éves korig, vagy legfeljebb 22 kg súlyú gyermekeknél használható (attól függően, hogy melyik következik be előbb).
11. Ha ki akarja venni gyermekét a babakocsiból, vagy be szeretné tenni a babakocsiba, győződjön meg róla, hogy rögzítette a kerekeket a fék mechanizmussal.
12. A kosár maximális terhelhetősége 3 kg.
13. A hátsó zseb maximális megengedett terhelése 0,5 kg.
14. Az ülés zsebeinek maximális megengedett terhelése 0,2 kg.
15. A babakocsi tolókarára és/vagy a háttámlájára és / vagy az oldalaira rögzített bármilyen terhelés hatással lehet a babakocsi stabilitására.
16. A terméket egyszerre csak egy gyermek használhatja.
17. Ne használjon a gyártó által jóvá nem hagyott tartozékokat.
18. Kizárólag a gyártó eredeti, vagy a gyártó által ajánlott pótalkatrészeket szabad használni.
19. Ne használja lépcsőn.

A gondozó öve nagyobb biztonságot nyújt.

ALKATRÉSZLISTA (A. ÁBRA)

1. Tolókar
2. Kézifék
3. Fék mechanizmus
4. Váz összecsukó gomb
5. Váz összecsukó kar
6. Kupola
7. Kapaszkodó
8. Hátsó kerekek
9. Első kerekek
10. Lábtartó
11. Kosár
12. Ülés
13. Kapaszkodó csatlakozóelem
14. 5 pontos biztonsági öv
15. Összecsukás zár
16. Tolókar beállító gomb

A BABAKOCSI SZÉTNYITÁSA

A babakocsi szétnyitásához döntse meg az összecsukás zárat (15, A ábra), majd fogja meg és erőteljes mozdulattal húzza fel a tolókart. A babakocsi magától kinyílik. A babakocsi megfelelő szétnyitását egy kattanás jelzi.

A TOLÓKAR BEÁLLÍTÁSA

Nyomja meg a tolókar beállító gombot (16, A ábra) a babakocsi mindkét oldalán, majd állítsa a tolókart a kívánt állásba.

AZ ELSŐ KERÉK FELHELYEZÉSE ÉS LESZERELÉSE

1. Szerelje fel az első kereket a váz első kerék tengelyére (1. ábra).
2. A kerék egyenes állásba rögzítéséhez forgassa el az első kerék felett található rögzítő mechanizmust (A, 2. ábra).
3. A blokád feloldásához fordítsa a mechanizmust az ellenkező irányba.
4. Az első kerék leszereléséhez húzza meg a kioldó gombot (B, 2. ábra) és húzza ki a babakocsi vázából.

Az első kerék tengelyének beállításához használjon trimmert (3. ábra).

A HÁTSÓ KEREKEK FELHELYEZÉSE ÉS LESZERELÉSE

1. Helyezze be a hátsó kerekek tengelyeit a babakocsi vázának megfelelő nyílásaiba (4. ábra).
2. A hátsó kerekek levételéhez nyomja meg a gombot (5. ábra) és húzza ki őket a babakocsi vázából.

BIZTONSÁGI ÖV

1. A biztonsági övek bekötéséhez csatlakoztassa az övrendszert (6. ábra) és helyezze fel a csatot (7. ábra). Az övcsat mágneses - a bekötés automatikus, amit egy kattanás jelez.
2. Az övek kicsatolásához nyomja meg a csaton lévő gombot (8. ábra).

A BIZTONSÁGI ÖVEK FELSZERELÉS ÉS ELTÁVOLÍTÁSA

Az övek eltávolításához tegye át a csatot az ülésen lévő lyukon (9A. ábra). Ha vissza szeretné tenni az övet, vezesse át a csatokat az ülésen lévő lyukakon, majd rögzítse az öv másik részét (9B. ábra).

A BIZTONSÁGI ÖV HOSSZÁNAK BEÁLLÍTÁSA

Az öv hosszának beállításához húzza fel vagy eressze le a csatot (9C. ábra).

A KAPASZKODÓ FELSZERELÉSE ÉS ELTÁVOLÍTÁSA

Tolja be a kapaszkodó csatlakozóelemeit (13, A ábra) a babakocsi vázának megfelelő helyeire.
Tegye be a kapaszkodót a babakocsi vázára telepített csatlakozókba. A helyes összeszerelést egy kattanás jelzi.
A kapaszkodó eltávolításához nyomja meg a kapaszkodó csatlakozóinál található kioldó gombokat (10. ábra). A gombokat a babakocsi mindkét oldalán, egymástól függetlenül kell megnyomni, majd húzza ki a kapaszkodót.

A KUPOLA FELSZERELÉSE ÉS BEÁLLÍTÁSA

1. Csúsztassa fel a babakocsi kupoláját felülről a váz két oldalán lévő csatlakozókra (A, 11. ábra). Figyeljen a felszerelés irányra.
2. Rögzítse a kupolát cipzárral az üléshez (B, 11. ábra).
3. A kupola állítható merevítővel felszerelt. A kupola lehajtásához tolja a kupolát a kapaszkodó irányába. A kupola felhajtásához tolja a kupolát a tolókar irányába.

AZ ÜLÉS BEÁLLÍTÁSA

Figyelem! Az ülés beállítását üres babakocsi mellett kell elvégezni.

1. Az ülés helyzetének módosításához használja a háttámla hátulján lévő beállító szíj csatját (12. ábra).
2. Az ülés fekvő helyzetbe állításához csúsztassa le a csatot a beállító szíj végéig.
3. Húzza fel a csatot az ülés ülőhelyzetbe állításához.

FÉK MECHANIZMUS

Nyomja meg a féket (3, A ábra) a kerekek blokkolásához és a babakocsi megállításához. Emelje meg a féket a fék kioldásához.

KÉZIFÉK

Figyelem! A babakocsi használata előtt ellenőrizze a kézifék működését.

1. A fék aktiválásához nyomja meg a tolókaron lévő kart (2, A ábra).
2. Szükség esetén állítsa be a féket a fékkaron és/vagy a keréknél található fékdobnál az anyák beállításával (13., 14. ábra).

A BABAKOCSI ÖSSZECSUKÁSA

Figyelem! A babakocsi összecsukása előtt oldja ki az első kereket.

1. A babakocsi összecsukásához nyomja meg a gombot (4, A ábra) és egyszerre mozgassa el mindkét összecsukó kart (5, A ábra), majd csukja össze a babakocsit.
2. Húzza meg a babakocsit, hogy ellenőrizze a babakocsi megfelelő összecsukását. Ellenőrizze, hogy megfelelően beakasztotta a zárszerkezetet (15, A ábra).
3. A babakocsi újbóli szétnyitásához kövesse a babakocsi szétnyitása részben leírt lépéseket.

TISZTÍTÁS ÉS KARBANTARTÁS

- A kárpit és a kosár kézzel mosható 30°C-on.
- A babakocsi vázát nedves törlőkendővel és enyhe tisztítószerekkel kell tisztítani.
- Rendszeresen ellenőrizze a babakocsi és a kerekek állapotát. Ne használjon olyan tartozékokat, amelyek nem a termék részei. Csak eredeti pótalkatrészeket használjon.
- Ne tegye ki a babakocsit hosszantartó közvetlen napfénynek.
- Kerülje a babakocsi sós vízzel való érintkezését, mert ez a termék rozsdásodását okozhatja.

A képek csak tájékoztató jelleggel bírnak, a termékek tényleges kinézete eltérhet a képeken látottaktól.

RO

Dragă Clientule!

Dacă aveți comentarii sau întrebări cu privire la produsul pe care l-ați achiziționat, vă rugăm să ne contactați:
help@lionelo.com

Producător

BrandLine Group Sp. z o.o.
A. Kręglewskiego 1, 61-248 Poznań, Polska

IMPORTANT! CITIŢI CU ATENŢIE ŞI PĂSTRAŢI ACEST DOCUMENT PENTRU CONSULTARE ULTERIOARĂ

AVERTISMENT!

1. Nu lăsaţi niciodată copilul nesupravegheat.
2. Asiguraţi-vă că toate dispozitivele de blocare sunt închise înainte de a utiliza produsul.
3. Pentru a evita rănirea copilului, asiguraţi-vă că acesta este la distanţă atunci când pliaţi şi depliaţi acest produs.
4. Nu lăsați copilul să se joace cu acest produs.
5. Acest scaun de cărucior nu este adecvat pentru copii mai mici de 6 luni.
6. Utilizaţi întotdeauna sistemul de prindere.
7. Înainte de utilizare verificaţi dacă dispozitivele de fixare de la landou, scaunul căruciorului sau scaunul auto sunt cuplate în mod corespunzător.
8. Acest produs nu este recomandat a fi utilizat în timp ce alergaţi sau vă plimbaţi pe role.
9. **AVERTISMENT!** Căruciorul este echipat cu roți gonflabile: Nu depășiți presiunea maximă admisă de umflare a roților. Valoarea poate fi găsită pe anvelopa roții.
10. Produsul este potrivit pentru un copil cu o greutate de până la 22 kg sau până la 4 ani (oricare dintre acestea survine mai întâi).
11. Dacă doriți să scoateți copilul din cărucior sau să îl puneți în el, asigurați-vă că mecanismul de parcare este blocat.
12. Capacitatea maximă de greutate a coșului este de 3 kg.
13. Încărcătura maximă admisă pentru buzunarul din spate este de 0,5 kg.
14. Încărcătura maximă admisă pentru buzunarele de pe scaun este de 0,2 kg.
15. Orice încărcătură atașată la mâner și/sau la spătar și/sau la părțile laterale ale produsului va afecta stabilitatea căruciorului.
16. Produsul poate fi utilizat doar de un singur copil în același timp.
17. Nu utilizați accesorii care nu au fost recomandate de producător.
18. Utilizați numai piese de schimb furnizate sau recomandate de producător.
19. Nu utilizați produsul pe scări.

Cureaua pentru îngrijitor oferă o siguranță sporită.

LISTA PIESE (FIG. A)

1. Mâner
2. Frână de mână
3. Mecanism de staționare
4. Buton de pliere a cadrului
5. Maneta de pliere a cadrului
6. Copertină
7. Barieră
8. Roată spate
9. Roată față
10. Suport pentru picioare
11. Coș
12. Scaun
13. Accesoriu de fixare a barierei
14. Centură de siguranță în 5 puncte
15. Încuietoare pliabilă
16. Buton reglare mâner

DESFACEREA CĂRUCIORULUI

Pentru a desfășura căruciorul, înclinați mecanismul de blocare (15, fig. A), apoi prindeți mânerul și trageți-l dinamic în sus. Căruciorul se va desfășura singur. Un clic va semnala faptul că landoul este desfășurat corect.

REGLAREA MÂNERULUI

Apăsați butoanele de reglare a mânerului (16, fig. A) de pe ambele părți ale căruciorului și apoi deplasați mânerul în poziția dorită.

MONTAREA ȘI DEMONTAREA ROȚII DIN FAȚĂ

1. Așezați roata din față pe tija de pe cadrul scaunului rulant (fig. 1).
2. Pentru a bloca roata pentru mersul în linie dreaptă, rotiți dispozitivul de blocare situat deasupra roții din față (A, fig. 2).
3. Pentru a debloca, rotiți încuietoarea în direcția opusă.
4. Pentru a scoate roata din față, trageți de butonul de deblocare (B, fig. 2) și scoateți-o din cadrul căruciorului.

Folosiți trimmerul (fig. 3) pentru a regla axa roții față.

MONTAREA ȘI DEMONTAREA ROȚII DIN SPATE

1. Introduceți tija roților din spate în găurile corespunzătoare (fig. 4) din cadrul scaunului rulant.
2. Pentru a scoate roțile din spate, apăsați butonul (fig. 5) și trageți-le din cadrul scaunului rulant.

CENTURI DE SIGURANȚĂ

1. Pentru a fixa centura de siguranță, conectați sistemul de fixare (fig. 6) și aplicați catarama (fig. 7). Catarama centurii este magnetică – fixarea va avea loc automat și va fi semnalizată printr-un clic.
2. Pentru a desface centura de siguranță, apăsați butoanele de pe cataramă (fig. 8).

INSTALAREA ȘI ÎNDEPĂRTAREA CENTURILOR DE SIGURANȚĂ

Pentru a demonta centura, treceți catarama prin orificiul din scaun (fig. 9A). În scopul montării, reintroduceți clemele în orificiile din șezut, apoi fixați a doua parte a curelelor (fig. 9B).

REGLAREA LUNGIMII CENTURILOR DE SIGURANȚĂ

Pentru a regla centurile, trageți catarama în sus sau în jos (fig. 9C).

ASAMBLAREA ȘI DEZASAMBLAREA BARIERII

Prindeți conectorii de montare a balustradei (13, fig. A) în locurile corespunzătoare de pe cadrul căruciorului Introduceți balustrada în conectorii de pe cadrul căruciorului. Montajul corect va fi semnalizat prin intermediul unui clic. Pentru a scoate balustrada, apăsați butoanele de eliberare situate la conectorii balustradei (fig. 10). Apăsați butoanele în mod independent pe ambele părți ale căruciorului cu rotile și apoi scoateți balustrada.

MONTAREA ȘI REGLAREA CĂRUCIORULUI

1. Împingeți de sus copertina căruciorului peste conectorii de pe ambele părți ale cadrului (A, fig. 11). Acordați atenție direcției de montare.
2. Fixați copertina la scaun cu fermoarul ca în imagine (B, fig. 11).
3. Copertina este dotată cu un panou reglabil. Pentru a acoperi copilul, împingeți copertina spre barieră. Pentru a descoperi, împingeți copertina spre mânerul pentru părinți.

REGLAREA ÎNCLINĂRII SCAUNULUI

Atenție! Nu reglați scaunul atunci când în cărucior se află un copil.

1. Pentru a modifica poziția scaunului, utilizați catarama de pe cureaua de reglare din spatele spătarului (fig. 12).
2. Glisați catarama în jos până la capătul curelei de reglare pentru a regla scaunul într-o poziție înclinată.
3. Deplasați catarama în sus pentru a aduce scaunul în poziția de șezut.

MECANISM DE STAȚIONARE

Împingeți mecanismul de parcare (3, fig. A) pentru a bloca roțile și a opri scaunul rulant. Ridicați pentru a debloca.

FRÂNĂ DE MÂNĂ

Atenție! Înainte de a utiliza căruciorul, verificați eficiența frânei de mână.

1. Pentru a activa frâna, împingeți maneta de pe mânerul pentru părinți (2, fig. A).
2. Dacă este necesar, efectuați reglaje la maneta de frână și/sau la tamburul de frână de la roată acționând piulițele (fig. 13, 14).

PLIEREA CĂRUCIORULUI

Atenție! Deblocați roata din față înainte de a plia căruciorul.

1. Pentru a plia căruciorul, apăsați butonul (4, fig. A) și deplasați ambele pârghii de pliere (5, fig. A) în același timp și pliați căruciorul.
2. Strângeți căruciorul pentru a vă asigura că este pliat corect. Asigurați-vă că mecanismul de blocare (15, fig. A) este corect poziționat.
3. Pentru a desfășura din nou căruciorul, urmați pașii descriși în subsecțiunea privind desfășurarea căruciorului.

CURĂȚARE ȘI ÎNTREȚINERE

- Tapițeria și coșul pot fi spălate manual la 30°C.
- Pentru petele mici, se recomandă curățarea cu o burete umed și un detergent delicat.
- Verificați periodic starea căruciorului și a roților. Nu utilizați accesorii care nu sunt incluse. Utilizați numai piese de schimb originale.
- Nu expuneți căruciorul la lumina directă a soarelui pentru o perioadă prea lungă de timp.
- Nu expuneți căruciorul la apă sărată, deoarece aceasta poate cauza formarea de rugină.

Fotografiile au caracter pur informativ, aspectul real al produselor poate diferi de cel prezentat în fotografii.

SE

Bästa Kund!

Om du har några anmärkningar eller frågor om den inköpta produkten, kontakta oss gärna på: **help@lionelo.com**

Tillverkare:

BrandLine Group Sp. z o. o.
A. Kręglewskiego 1, 61-248 Poznań, Polen

VIKTIGT! LÄS NOGGRANT OCH SPARA FÖR FRAMTIDA BRUK
VARNINGAR

1. Lämna aldrig barnet utan uppsikt.
2. Se till att alla låsanordningar är spärrade innan du använder vagnen.
3. För att undvika skada, se till att barnet är ur vägen när du fäller ut och ihop denna produkt.
4. Låt inte barnet leka med denna produkt.
5. Denna sittdel är inte lämplig för barn under 6 månader.
6. Använd alltid bältessystemet.
7. Kontrollera att fastsättningsanordningarna för insatsen eller sittdelen är korrekt fastsatta innan vagnen tas i bruk.
8. Denna produkt är inte lämplig för att springa eller åka inlines med.
9. **VARNING!** Vagnen är utrustad med uppblåsbara hjul: Det högsta tillåtna däcktrycket får inte överskridas. Värdet finns på däcket.
10. Produkten är lämplig för barn som väger upp till 22 kg eller är upp till 4 år gamla (beroende på vad som inträffar först).
11. Om du vill lyfta upp ditt barn ur vagnen eller sätta i det, se till att parkeringsbromsen är låst.
12. Korgens maximala tillåtna belastning är 3 kg.
13. Den maximala tillåtna belastningen för bakfickan är 0,5 kg.
14. Den maximala tillåtna belastningen för sätesfickorna är 0,2 kg.
15. Alla laster som fästs på handtaget och / eller i baksidan av ryggstödet och / eller på sidor av produkten kan påverka vagnens stabilitet.
16. Vagnen är avsedd för ett barn åt gången.
17. Tillbehör som inte är godkända av tillverkaren ska inte användas.
18. Använd endast reservdelar som levereras eller rekommenderas av tillverkaren.
19. Använd inte produkten i trappor.

Säkerhetsbältet för vårdgivaren ger ökad trygghet.

LISTA ÖVER DELAR (FIG. A)

1. Handtag
2. Handbroms
3. Parkeringsbroms
4. Ihopfällningsknapp för ramen
5. Ihopfällningshandtag för ramen
6. Sufflett
7. Fronträcke
8. Bakhjul
9. Framhjul
10. Fotstöd
11. Korg
12. Sits
13. Kontakt för montering av räcket
14. 5-punktsbälten
15. Öppningsblockad
16. Justeringsknapp för handtaget

UTFÄLLNING AV VAGNEN

För att fälla ut vagnen, luta låset (15, fig. A), ta sedan tag i handtaget och dra upp det dynamiskt Vagnen fälls ut självmant. Korrekt utfällning indikeras med ett klickljud.

JUSTERING AV HANDTAGET

Tryck på handtagets justeringsknappar (16, fig. A) på båda sidor av vagnen och justera sedan handtaget till önskat läge.

MONTERING OCH DEMONTERING AV FRAMHJULET

1. Sätt framhjulet på stiftet på ramen (fig. 1).
2. För att låsa hjulet för rak körning, vrid låset ovanför framhjulet (A, fig. 2).
3. För att låsa upp, vrid låset i motsats riktning.
4. För att demontera framhjulet, dra i frigöringsknappen (B, fig. 2) och dra ut det ur vagnramen.

För att justera framhjulsaxeln, använd trimmern (fig. 3).

MONTERING OCH DEMONTERING AV BAKHJULEN

1. Sätt in bakhjulsstiftet i lämpliga hål (fig. 4) i vagnens ram.
2. För att demontera bakhjulen, tryck in knappen (fig. 5) och dra ut dem ur ramen.

SÄKERHETSBÄLTEN

1. För att spänna fast säkerhetsbältena, anslut fästsystemet (fig. 6) och fäst spännet (fig. 7). Spännet är magnetiskt - låsning kommer ske automatiskt och indikeras av ett klickljud.
2. För att lossa säkerhetsbältena, tryck på knappen på spännet (fig. 8).

MONTERING OCH DEMONTERING AV SÄKERHETSBÄLTEN

För att demontera bältena, för in spännet genom hålet i sätet (fig. 9A). För att montera, sätt tillbaka spännena i hålen i sätet och fäst sedan den andra delen av remmarna (fig. 9B).

JUSTERING AV SÄKERHETSBÄLTENAS LÄNGD

Justera bältena genom att dra spännet uppåt eller nedåt (fig. 9C).

MONTERING OCH DEMONTERING AV FRONTRÄCKET

Sätt kontakterna för montering av räcket (13, fig. A) i avsedda hål i ramen.

Sätt in fronträcket i kontakterna i vagnramen. Korrekt montering indikeras med ett klickljud.

För att demontera fronträcket tryck in frigöringsknapparna som finns vid kontakterna (fig. 10). Knapparna ska tryckas in oberoende på båda sidor av vagnen, fronträcket kan demonteras.

MONTERING OCH JUSTERING AV SUFFLETTEN

1. Skjut in suffletten uppifrån på kontakterna på båda sidor av ramen (A, fig. 11). Var uppmärksam på monteringsriktningen.
2. Fäst suffletten på sätet med dragkedjan (B, fig. 11).
3. Suffletten är utrustad med en justerbar panel. För att täcka ditt barn trycker du suffletten mot räcket. För att visa det, skjut suffletten mot föräldrahandtaget.

JUSTERING AV SITTDELEN

Observera! Justera inte sittdelen medan barnet sitter i vagnen.

1. Använd spännet som finns på justeringsremmen bakom ryggstödet för att ändra sittdelens läge (fig 12).
2. Flytta spännet nedåt till slutet av justeringsremmen för att ställa sittdelen i liggande läge.
3. Flytta spännet uppåt för att ställa sittdelen i sittande läge.

PARKERINGSBROMS

Tryck på parkeringsbromsen (3, fig. A) för att låsa hjulen och stoppa vagnen. Lyft för att låsa upp.

HANDBROMS

Observera! Innan du börjar använda vagnen, dubbelkolla handbromsens effektivitet.

1. För att aktivera bromsen, tryck på spaken på föräldrahandtaget (2, fig. A).
2. Justera vid behov bromsspaken och/eller bromstrumman vid hjulet genom att trycka på muttrarna (fig. 13, 14).

IHOPFÄLLNING AV VAGNEN

Observera! Lås upp framhjulet före ihopfällning av vagnen.

1. För att fälla ihop vagnen, tryck på knappen (4, fig. A) och flytta samtidigt båda fällspakarna (5, fig. A), fäll sedan ihop vagnen.
2. Tryck till vagnen för att kontrollera att den är korrekt hopfälld. Se till att låset (15, fig. A) är korrekt inkopplat.
3. För att fälla ut vagnen igen, följ stegen i avsnittet Utfällning av vagnen.

RENGÖRING OCH UNDERHÅLL

- Klädseln och korgen kan tvättas manuellt i 30°C.
- Vagnramen kan rengöras med en våt trasa och milda rengöringsmedel.
- Kontrollera regelbundet vagnens och hjulens skick. Använd inte tillbehör som inte levererats med produkten. Använd endast originalreservdelar.
- Utsätt inte vagnen för direkt solljus under för lång tid.
- Utsätt inte vagnen för kontakt med saltvatten eftersom detta kan orsaka rostangrepp.

Foton är endast för referens, det verkliga utseendet på produkten kan skilja sig från foton.

NO

Kjære klient!

Hvis du har kommentarer eller spørsmål om det kjøpte produktet, vennligst kontakt oss: **help@lionelo.com**

Produsent:

BrandLine Group Sp. z o.o.

A. Kręglewskiego 1, 61-248 Poznań, Polen

VIKTIG! LES NØYE OG OPPBEVAR FOR FREMTIDIG BRUK ADVARSLER

1. Aldri etterlat barnet uten tilsyn.
2. Kontroller at alle låsemekanismer er aktivert før bruk.
3. For å unngå personskade, sørg for å holde barnet ditt på avstand mens du slår opp og slår sammen produktet.
4. La ikke barnet leke med produktet.
5. Denne seteenheten er ikke egnet for barn under 6 måneder.

6. Bruk alltid sikringsselene.
7. Kontroller før hver bruk at låsemekanismene for barnevognbagen eller bilsetet virker som de skal.
8. Dette produktet egner seg ikke for løping eller bruk med rulleskøyter.
9. **ADVARSEL!** Vognen er utstyrt med oppblåsbare hjul: Ikke overskrid maksimalt tillatt dekktrykk. Verdien er plassert på hjuldekket.
10. Produktet passer for et barn som veier opptil 22 kg eller opptil 4 år (avhengig av hva som kommer først).
11. Hvis du vil ta barnet ditt ut av vognen eller inn i den, sørg for at parkeringsmekanismen er låst.
12. Maksimal tillatt belastning på kurven er 3 kg.
13. Maksimal tillatt belastning for baklommen er 0,5 kg.
14. Maksimal tillatt belastning for setelommene er 0,2 kg.
15. Eventuell belastning festet til håndtaket og/eller baksiden av ryggstøtten og/eller på sidene av produktet vil påvirke vognens stabilitet.
16. Kun ett barn kan bruke produktet om gangen.
17. Ikke bruk tilbehør som ikke er godkjent av produsenten.
18. Kun reservedeler levert eller anbefalt av produsenten skal brukes.
19. Ikke bruk produktet i trapper.

Beltet for omsorgspersonen gir bedre sikkerhet.

DELELISTE (FIG. A)

1. Håndtak
2. Håndbrems
3. Parkeringsmekanisme
4. Rammebretteknapp
5. Rammefoldespak
6. Skur
7. Barriere
8. Bakhjul
9. Forhjul
10. Fotstøtte
11. Kurv
12. Sete
13. Rekkverksmonteringskobling
14. 5-punkts belter
15. Utfoldelig lås
16. Håndtaksjusteringsknapp

UTBREDNING AV VOGNEN

For å folde ut vognen, vipp låsen (15, fig. A), ta tak i håndtaket og dra det dynamisk opp. Vognen vil folde seg ut av seg selv. Et klikk vil signalisere når vognen er foldet ut riktig.

JUSTERING AV HÅNDTAK

Trykk på håndtaksjusteringsknappene (16, fig. A) på begge sider av vognen og juster deretter håndtaket til ønsket posisjon.

INSTALLASJON OG FJERNING AV FORHJULET

1. Sett forhjulet på tappen på barnevognens ramme (fig. 1).
2. For å låse hjulet for rett kjøring, drei låsen som er plassert over forhjulet (A, fig. 2).
3. For å låse opp, drei låsen i motsatt retning.
4. For å fjerne forhjulet, trekk i utløserknappen (B, fig. 2) og trekk den ut av barnevognens ramme.

For å justere forhjulsakselen, bruk trimmeren (fig. 3).

INSTALLASJON OG DEMONTERING AV BAKHJUL

1. Sett inn bakhjulsspindlene i de riktige hullene (fig. 4) i barnevognrammen.
2. For å fjerne bakhjulene, trykk på knappen (fig. 5) og trekk dem ut av barnevognens ramme.

SETEBELTER

1. For å feste sikkerhetsbeltene kobler du til festesystemet (fig. 6) og setter på spennen (fig. 7). Sikkerhetsbeltespennen er magnetisk - den festes automatisk og signaliseres med et klikk.
2. For å løsne sikkerhetsbeltene trykker du på knappene som er plassert i spennen (fig. 8).

INSTALLASJON OG FJERNING AV SETEBELTER

For å fjerne beltene, stikk spennen gjennom hullet i setet (fig. 9A). For å installere, sett inn spennene igjen i hullene i setet og fest deretter den andre delen av stroppene (fig. 9B).

JUSTERING AV LENGDEN PÅ SETEBELTENE

For å justere stroppene, trekk spennen opp eller ned (fig. 9C).

INSTALLASJON OG DEMONTERING AV BARRIEREN

Plugg rekkverksmonteringskoblingene (13, fig. A) på de riktige stedene på barnevognens ramme.
Sett sperren inn i skjøtene på barnevognens ramme. Riktig installasjon vil bli indikert med et klikk.
For å fjerne barrieren, trykk på utløserknappene som er plassert ved barrierekoblingene (fig. 10). Knappene skal trykkes uavhengig på begge sider av vognen og deretter skal bommen trekkes ut.

INSTALLASJON OG JUSTERING AV BODEN

1. Skyv barnevognhetten på koblingene på begge sider av rammen fra toppen (A, fig. 11). Vær oppmerksom på monteringsretningen.
2. Fest hetten til setet med glidelåsen (B, fig. 11).
3. Hetten er utstyrt med et justerbart panel. For å dekke barnet ditt, skyv panseret mot rekkverket. For å avsløre den, skyv kalesjen mot foreldrehåndtaket.

SETEJUSTERING

Merk følgende! Ikke juster setet når det er et barn i vognen.

1. For å endre posisjonen til setet, bruk spennen som er plassert på justeringsbeltet bak på ryggstøtten (fig. 12).
2. Skyv spennen ned til enden av justeringsbeltet for å justere setet til liggende stilling.
3. Skyv spennen opp for å justere setet til en sittestilling.

PARKERINGSMEKANISME

Trykk på parkeringsmekanismen (3, fig. A) for å låse hjulene og stoppe vognen. Løft for å låse opp.

HÅNDBREMSE

Merk følgende! Før du bruker vognen, kontroller effektiviteten til håndbremsen.

1. For å aktivere bremsen, trykk på spaken som er plassert på foreldrehåndtaket (2, fig. A).
2. eventuelt bremsespaken og/eller bremsetrommelen ved hjulet ved å betjene mutrene (fig. 13, 14).

BETJENING AV VOGNEN

Merk følgende! Før du slår sammen vognen, lås opp forhjulet.

1. For å folde sammen vognen, trykk på knappen (4, Fig. A) og flytt samtidig begge klappspakene (5, Fig. A) og brett deretter vognen.
2. Trykk ned på vognen for å sikre at den er foldet sammen. Forsikre deg om at låsen (15, fig. A) er riktig festet.
3. For å folde ut vognen igjen, følg trinnene i delen Folde ut vognen.

RENGJØRING OG VEDLIKEHOLD

- Trekket og kurven kan vaskes for hånd på 30°C.
- Vognrammen bør rengjøres med en fuktig klut og milde rengjøringsmidler.
- Kontroller regelmessig tilstanden til vognen og hjulene. Ikke bruk tilbehør som ikke er inkludert i settet. Bruk kun originale reservedeler.
- Ikke utsett vognen for direkte sollys for lenge.
- Ikke utsett vognen for saltvann, da det kan forårsake rust.

Bildene er kun for illustrasjonsformål, det faktiske utseendet til produktene kan variere presentert på bildene.

DK

Kære Kunde!

Hvis du har bemærkninger eller spørgsmål til det produkt, du har købt, bedes du kontakte os: **help@lionelo.com**

Produceret af:

BrandLine Group Sp. z o.o.

A. Kręglewskiego 1, 61-248 Poznań, Polen

VIGTIGT! LÆS OMHYGGELIGT OG GEM TIL SENERE BRUG

ADVARSLER

1. Efterlad aldrig barnet uden opsyn.
2. Sikre, at alle låseanordninger er låst før brug.
3. Hold barnet væk fra dette produkt under udfoldning og sammenklapning, for at undgå at barnet kommer til skade.
4. Lad ikke barnet lege med dette produkt.
5. Dette sæde er ikke egnet til børn under 6 måneder.
6. Brug altid selen.
7. Tjek, at barnevognskassens eller klapvognssædets eller autostolens fastgørelsesmekanisme er korrekt aktiveret, før brug.
8. Dette produkt er ikke egnet til løb eller rulleskøjteløb.
9. **ADVARSEL!** Barnevognen er udstyret med oppustelige hjul: Overskrid ikke det maksimalt tilladte dæktryk for hjulene. Værdien kan findes på hjulets dæk.
10. Produktet er velegnet til et barn, der vejer op til 22 kg eller er op til 4 år (alt efter hvad der kommer først).

11. Hvis du vil tage dit barn ud af barnevognen eller sætte det ind i den, skal du sørge for, at bremsen er låst.
12. Maksimal kurvbelastning er 3 kg.
13. Den maksimale tilladte belastning for baglommen er 0,5 kg.
14. Den maksimale tilladte belastning for sædelommerne er 0,2 kg.
15. Enhver belastning, der er fastgjort til håndtaget og/eller ryglænet og/eller siderne af produktet, vil påvirke barnevognens stabilitet.
16. Produktet må kun bruges af ét barn ad gangen.
17. Brug ikke tilbehør, der ikke er godkendt af producenten.
18. Brug kun reservedele, der er leveret eller anbefalet af producenten.
19. Brug ikke produktet på trapper.

Bæltet til omsorgspersonen giver større sikkerhed.

LISTE OVER DELE (FIG. A)

1. Håndtag
2. Håndbremse
3. Bremse til parkering
4. Knap til at folde rammen sammen
5. Håndtag til at folde rammen sammen
6. Kaleche
7. Frontbøjle
8. Baghjul
9. Forhjul
10. Fodstøtte
11. Kurv
12. Sæde
13. Stik til montering af frontbøjlen
14. 5-punkts sikkerhedsseler
15. Beskyttelse mod udfoldning
16. Knap til justering af håndtaget

UDFOLDNING AF KLAPVOGNEN

For at folde barnevognen ud vip beskyttelsen mod udfoldning (15, fig. A), tage fat i håndtaget og træk i håndtaget dynamisk opad. Barnevognen folder sig automatisk ud. Den korrekte udfoldning af vognen signaleres med et klik.

JUSTERING AF HÅNDTAGET

Tryk på knapperne til justering af håndtaget (16, fig. A) på begge sider af vognen og juster håndtaget til den ønskede position.

MONTERING OG AFMONTERING AF FORHJULET

1. Sæt forhjulet på stilk på barnevognens ramme (fig. 1).
2. For at låse hjulet til at køre ligeud drej låsen, som sidder over forhjulet (A, fig. 2).
3. For at låse op drej låsen i den modsatte retning.
4. For at fjerne forhjulet træk i udløserknappen (B, fig. 2) og træk hjulet ud af klapvognens stel.

Brug en trimmer til at justere forhjulsakslen (fig. 3).

MONTERING OG AFMONTERING AF BAGHJULENE

1. Sæt baghjulenes stilk ind i de tilsvarende huller (fig. 4) i barnevognens ramme.
2. For at fjerne baghjulene tryk på knappen (fig. 5) og træk hjulene ud af barnevognens ramme.

SIKKERHEDSSELER

1. For at spænde sikkerhedsselerne tilslut fastgørelsessystemet (fig. 6) og sæt selelåsen på (fig. 7). Selelåsen er magnetisk - fastgørelsen sker automatisk og signaleres med et klik.
2. For at frigøre selen tryk på knapperne i selelåsen (fig. 8).

MONTERING OG AFMONTERING AF SIKKERHEDSSELER

For at afmontere selerne før selelåsen gennem hullet i sædet (fig. 9A). For at montere dem sæt selelåser ind i hullerne i sædet igen, og fastgør derefter den anden del af selerne (fig. 9B).

JUSTERING AF LÆNGDEN PÅ SIKKERHEDSSELERNE

For at justere selerne træk selelåsen op eller ned (fig. 9C).

MONTERING OG AFMONTERING AF FRONTBØJLEN

Skub forbindelsesstykker af frontbøjlen (13, fig. A) ind på de tilsvarende steder på barnevognens ramme.
Sæt frontbøjlen ind i stikkene på barnevognens ramme. Korrekt montering signaleres med et klik.
For at fjerne frontbøjlen tryk på udløserknapperne, der sidder på frontbøjlens stik (fig. 10). Tryk knapperne ind uafhængigt af hinanden på begge sider af barnevognen, og træk derefter frontbøjlen ud.

MONTERING OG JUSTERING AF KALECHEN

1. Fastgør kalechen til forbindelsesstykkerne på begge sider af rammen oppefra (A, fig. 11). Vær opmærksom på monteringsretningen.
2. Fastgør kalechen til sædet med lynlåsen (B, fig. 11).
3. Kalechen er udstyret med et justerbart panel. For at dække barnet til, skubbes kalechen mod frontbøjlen. For at afdække barnet, skubbes kalechen mod håndtaget til forældre.

SÆDEJUSTERING

Bemærk! Juster ikke sædet, når barnet er i barnevognen.

1. For at ændre sædets position brug spændet på justeringsremmen på bagsiden af ryglænet (fig. 12).
2. Skub spændet ned til enden af justeringsremmen for at justere sædet til en tilbagelænet position.
3. Flyt spændet opad for at bringe sædet i siddende position.

BREMSE TIL PARKERING

Tryk på bremsen til parkering (3, fig. A) for at låse hjulene og stoppe barnevognen. Løft for at låse op.

HÅNDBREMSE

Bemærk! Før barnevognen tages i brug, skal håndbremsens effektivitet kontrolleres.

1. For at aktivere bremsen tryk på grebet på håndtaget til forældre (2, fig. A).
2. Juster, om nødvendigt, bremsehåndtaget og/eller bremsetromlen på hjulet ved at dreje møtrikkerne (fig. 13, 14).

SAMMENKLAPNING AF KLAPVOGNEN

Bemærk! Lås forhjulet op, før vognen klappes sammen.

1. For at klappe vognen sammen tryk på knappen (4, fig. A) og bevæg begge håndtag til sammenklapning (5, fig. A) på samme tid og klap vognen sammen.

2. Tryk på barnevognen for at sikre, at den er foldet korrekt sammen. Sørg for, at låsemekanismen /beskyttelse mod udfoldning/ (15, fig. A) er korrekt på plads.
3. For at folde barnevognen ud igen følg de trin, der er beskrevet i afsnittet om udfoldning af barnevognen.

RENGØRING OG VEDLIGEHOLDELSE

- Betrækket og kurven kan vaskes i hånden ved en temperatur på maks. 30°C.
- Barnevognens ramme skal rengøres med en fugtig klud og milde rengøringsmidler.
- Kontrollér jævnligt barnevognens og hjulenes tilstand. Brug ikke tilbehør, der ikke er inkluderet. Brug kun originale reservedele.
- Udsæt ikke barnevognen for direkte sollys i for lang tid.
- Barnevognen må ikke udsættes for saltvand, da det kan forårsage rust.

Billederne er kun til illustrationsformål, og produkternes faktiske udseende kan afvige fra de viste billeder.

FI

Hyvä asiakas!

Jos sinulla on kommentteja tai kysymyksiä ostamastasi tuotteesta, ota meihin yhteyttä: **help@lionelo.com**

Valmistaja:

BrandLine Group Sp. z o.o.

A. Kręglewskiego 1, 61-248 Poznań, Puola

TÄRKEÄÄ! LUE HUOLELLISESTI JA SÄILYTÄ VASTAISUUDEN VARALLE VAROITUKSET

1. Älä koskaan jätä lasta ilman valvontaa.
2. Tarkasta ennen käyttöä, että kaikki lukituslaitteet on lukittu.
3. Pidä lapsi poissa tuotteen luota, kun tuote taitetaan kasaan tai laitetaan käyttökuntoon, jotta lapsi ei loukkaannu.
4. Älä anna lapsen leikkiä tällä tuotteella.
5. Tämä ratasistuin ei sovellu alle puolivuotiaille lapsille.
6. Käytä aina turvavaljaita.
7. Tarkasta ennen käyttöä, että vaunukopan, ratasistuimen tai turvaistuimen kiinnityslaitteet on aktivoitu oikein.
8. Tämä tuote ei sovellu työnnettäväksi juosten tai rullaluistellen.
9. **VAROITUS!** Vaunuissa on puhallettavat pyörät: Älä ylitä suurinta sallittua pyörän täyttöpainetta. Arvo löytyy pyörän renkaasta.
10. Tuote sopii enintään 22 kg painavalle tai 4-vuotiaalle lapselle (riippuen siitä, kumpi tulee ensin).
11. Jos haluat ottaa lapsesi pois rattaista tai laittaa hänet niihin, varmista, että pysäköintimekanismi on lukittu.
12. Korin suurin sallittu kuormitus on 3 kg.

13. Takalaukun enimmäiskuormitus on 0,5 kg.
14. Istuintaskujen enimmäiskuormitus on 0,2 kg.
15. Kaikki kahvaan ja/tai istuimen taakse ja/tai tuotteen sivuille kiinnitetyt kuormat vaikuttavat vaunun vakautta.
16. Tuotetta voi käyttää vain yksi lapsi kerrallaan.
17. Älä käytä lisävarusteita, joita valmistaja ei ole suositellut.
18. Käytä vain valmistajan toimittamia tai suosittelemia varaosia.
19. Älä käytä tuotetta portaissa.

Hoitajan vyö tarjoaa parempaa turvallisuutta.

OSIEN LISTA (KUVA A)

1. Kahva
2. Käsijarru
3. Pysäköintimekanismi
4. Rungon taittopainike
5. Rungon taittovipu
6. Koppi
7. Este
8. Takapyörät
9. Etupyörät
10. Jalkatuki
11. Kori
12. Istuin
13. Esteen asennusliitin
14. 5-pisteturvavyöt
15. Avattava lukko
16. Kahvan säätöpainike

VAUNUN AVAAMINEN

Kun haluat avata lastenvaunun, kallista lukitusmekanismia (15, kuva A), tartu sitten kahvaan ja vedä sitä dynaamisesti ylöspäin. Vaunu avautuu itsestään. Vaunun oikea avautuminen ilmaistaan naksahduksella.

KAHVAN SÄÄTÖ

Paina kahvan säätöpainikkeita (16, kuva A) lastenvaunun molemmilla puolilla ja siirrä sitten kahva haluttuun asentoon.

ETUPYÖRIEN ASENTAMINEN JA IRROTTAMINEN

1. Aseta etupyörä vaunun kehyksen varteen (kuva 1).
2. Voit lukita pyörän suoraan eteenpäin ajoa varten kääntämällä etupyörän yläpuolella olevaa lukitusta (A, kuva 2).
3. Avaa lukitus kääntämällä sitä vastakkaiseen suuntaan.
4. Irrota etupyörä vetämällä irrotuspainikkeesta (B, kuva 2) ja vetämällä se ulos pyörätuolin rungosta.

Käytä trimmeriä (kuva 3) etupyörän akselin säätämiseen.

TAKAPYÖRIEN ASENTAMINEN JA IRROTTAMINEN

1. Aseta takapyörän varsi vaunun rungossa oleviin vastaaviin reikiin (kuva 4).
2. Irrota takapyörät painamalla painiketta (kuva 5) ja vetämällä ne ulos pyörätuolin rungosta.

TURVAVYÖT

1. Kiinnitä turvavyö kytkemällä kiinnitysjärjestelmä (kuva 6) ja kiinnittämällä lukko (kuva 7). Vyölukko on magneettinen – kiinnitys tapahtuu automaattisesti, ja siitä ilmoittaa naksahdus.
2. Voit avata turvavyön painamalla lukon painikkeita (kuva 8).

TURVAVÖIDEN ASENTAMINEN JA IRROTTAMINEN

Jos haluat irrottaa hihnat, työnnä solki istuimessa olevan reiän läpi (kuva 9A). Asennuksen suorittamiseksi aseta soljet uudelleen istuimen reikiin ja kiinnitä sitten hihnojen toinen osa (kuva 9B).

TURVAVÖIDEN PITUUDEN SÄÄTÖ

Säädä vyöt vetämällä vyölukkoa ylös tai alas (kuva 9C).

KAITEEN KOKOAMINEN JA PURKAMINEN

Kiinnitä kaiteen kiinnitysliittimet (13, kuva A) vaunun rungon vastaaviin kohtiin.
Aseta kaide vaunun rungon liittimiin. Oikeasta asennuksesta ilmoitetaan napsauttamalla.
Voit irrottaa kaiteen painamalla sen liittimissä olevia vapautuspainikkeita (kuva 10). Painikkeita on painettava itsenäisesti pyörätuolin molemmilla puolilla, minkä jälkeen kaide on vedettävä ulos.

KATOKSEN KOKOAMINEN JA SÄÄTÄMINEN

1. Työnnä vaunun katos ylhäältä päin rungon molemmilla puolilla olevien liittimien päälle (A, kuva 11). Kiinnitä huomiota asennussuuntaan.
2. Kiinnitä katos istuimeen vetoketjulla (B, kuva 11).
3. Katos on varustettu säädettävällä paneelilla. Jos haluat peittää lapsen, työnnä katosta kaidetta kohti. Avataksesi katoksen liu'uta sitä kohti vanhemman kahvaa.

ISTUIMEN SÄÄTÖ

Huomio! Älä säädä istuinta, kun rattaissa on lapsi.

1. Voit muuttaa istuimen asentoa käyttämällä selkänojan takaosassa olevan säätöhihnan solkea (kuva 12).
2. Työnnä solki alaspäin säätöhihnan päähän säätääksesi istuimen makuuasentoon.
3. Liu'uta solkea ylöspäin saadaksesi istuimen istuma-asentoon.

PYSÄKÖINTIMEKANISMI

Paina pysäköintimekanismia (3, kuva A) lukitaksesi pyörät ja pysäyttääksesi vaunun. Nosta avataksesi lukituksen.

KÄSIJARRU

Huomio! Tarkista käsijarrun toimivuus ennen lastenvaunun käyttöä.

1. Aktivoi jarru painamalla vanhemmassa kahvassa olevaa vipua (2, kuva A).
2. Tee tarvittaessa säätöjä pyörän vieressä sijaitsevan jarruvivun ja/tai jarrurummun kohdalla säätämällä muttereita (kuvat 13, 14).

LASTENVAUNUN TAITTAMINEN

Huomio! Irrota etupyörät ennen rattaiden taittamista.

1. Kun haluat taittaa lastenvaunun kokoon, paina painiketta (4, kuva A) ja siirrä molempia taittovipuja (5, kuva A) samanaikaisesti ja taita lastenvaunu kokoon.
2. Kiristä vaunu varmistaaksesi, että se on koottu oikein. Varmista, että lukituslaite (15, kuva A) on asennettu oikein.
3. Kun haluat avata vaunun uudelleen, noudata vaunun avaaminen -alaluvussa kuvattuja vaiheita.

PUHDISTUS JA HOITO

- Verhoilu ja kori voidaan pestä käsin 30 °C:ssa.
- Vaunun runko on puhdistettava kostealla liinalla ja miedoilla puhdistusaineilla.
- Tarkasta säännöllisesti vaunun ja pyörien kunto. Älä käytä lisävarusteita, jotka eivät sisälly sarjaan. Käytä vain alkuperäisiä varaosia.
- Älä altista vaunua suoralle auringonvalolle liian pitkäksi aikaa.
- Älä altista vaunua suolavedelle, sillä se voi aiheuttaa ruostumista.

Kuvat ovat vain havainnollistavia, tuotteiden todellinen ulkonäkö voi poiketa kuvissa esitetystä.

PT

Prezado cliente!

Se tiver quaisquer comentários ou perguntas sobre o produto que adquiriu, contacte-nos:**help@lionelo.com**

Fabricante:

BrandLine Group Sp. z o.o.

A. Kręglewskiego 1, 61-248 Poznań, Polónia

IMPORTANTE - LEIA CUIDADOSAMENTE E GUARDE PARA REFERÊNCIA FUTURA
ADVERTÊNCIAS

1. Nunca deixe a criança abandonada.
2. Verifique se todos os pontos de encaixe estão bem fixos antes de usar o produto.
3. Para evitar ferimento assegure-se que o seu filho está afastado, do produto, enquanto o abre e fecha.
4. Não deixe que o seu filho brinque com este produto.
5. Este assento não é adequado para um bébé com idade inferior a 6 meses.
6. Utilize o cinto de segurança sempre que o seu filho estiver no assento.
7. Verifique se alcofa, o assento reversível ou o assento auto estao correctamente encaixados antes de usar o produto.
8. Não é conveniente utilizar este produto aquando da realização de patinagem ou corrida.
9. **ADVERTÊNCIA!** O carrinho de bebé está equipado com rodas insufláveis: Não exceder a pressão de ar máxima permitida para as rodas. O valor pode ser encontrado no pneu da roda.
10. O produto é adequado para uma criança com peso até 22 kg ou até 4 anos (consoante o que ocorrer primeiro).
11. Se quiser tirar ou colocar o seu filho no carrinho, certifique-se de que o mecanismo de estacionamento está bloqueado.
12. A carga máxima admissível para o cesto é de 3 kg.
13. A carga máxima admissível no bolso traseiro é de 0,5 kg.
14. A carga máxima admissível nos bolsos do assento é de 0,2 kg.

15. Quaisquer cargas fixadas na pega e/ou no encosto e/ou nos lados do produto afectarão a estabilidade do carrinho.
16. O produto só pode ser utilizado por uma criança de cada vez.
17. Não utilizar acessórios que não tenham sido aprovados pelo fabricante.
18. Utilizar apenas as peças sobresselentes fornecidas ou recomendadas pelo fabricante.
19. Não utilizar o produto em escadas.

O cinto para o cuidador proporciona maior segurança.

LISTA DE PEÇAS (FIG. A)

1. Alça
2. Travão de mão
3. Mecanismo de estacionamento
4. Botão de dobragem da estrutura
5. Alavanca de dobragem da estrutura
6. Capota
7. Barra
8. Roda traseira
9. Roda dianteira
10. Apoio para os pés
11. Cesto
12. Assento
13. Conector de montagem de barra
14. Cintos de 5 pontos
15. Bloqueio de desdobramento
16. Botão de ajuste da alça

DESDOBRAMENTO DO CARRINHO DE BEBÉ

Para desdobrar o carrinho, incline o mecanismo de bloqueio (15, fig. A), segure a alça e puxe-a dinamicamente para cima. O carrinho desdobra-se sozinho. O desdobramento correto do carrinho é assinalado por um clique.

AJUSTE DA ALÇA

Pressione os botões de ajuste da pega (16, fig. A) em ambos os lados do carrinho de bebé e, em seguida, mova a pega para a posição desejada.

MONTAGEM E DESMONTAGEM DA RODA DA FRENTE

1. Colocar a roda da frente na haste da estrutura do carrinho (fig. 1).
2. Para bloquear a roda para deslocação em linha reta, rode o bloqueio situado por cima da roda da frente (A, fig. 2).
3. Para desbloquear, rode a trava na direção oposta.
4. Para retirar a roda dianteira, puxe o botão de desbloqueio (B, fig. 2) e retire-a da estrutura do carrinho de bebé.

Utilize o aparador (fig. 3) para ajustar o eixo da roda dianteira.

MONTAGEM E DESMONTAGEM DAS RODAS TRASEIRAS

1. Introduzir a haste da roda traseira nos orifícios correspondentes (fig. 4) na estrutura do carrinho.
2. Para retirar as rodas traseiras, pressione o botão (fig. 5) e puxe-as para fora da estrutura do carrinho.

CINTOS DE SEGURANÇA

1. Para apertar os cintos de segurança, ligar o sistema de fixação (fig. 6) e aplicar a fivela de fecho (fig. 7). A fivela do cinto é magnética - o fecho é automático e assinalado por um clique.
2. Para desapertar o cinto de segurança, pressione os botões na fivela (Figura 8).

INSTALAÇÃO E REMOÇÃO DOS CINTOS DE SEGURANÇA

Para retirar os cintos, passe a fivela de fecho pelo orifício do assento (fig. 9A) Para a montagem, voltar a inserir as fivelas nos orifícios do banco e, em seguida, fixar a outra parte dos cintos (fig. 9B).

AJUSTE DO COMPRIMENTO DOS CINTOS DE SEGURANÇA

Para ajustar os cintos, puxar a fivela para cima ou para baixo (fig. 9C).

MONTAGEM E DESMONTAGEM DA BARRA

Fixe os conectores de montagem da barra (13, fig. A) nos locais apropriados da estrutura do carrinho.
Introduzir a barra nos conectores da estrutura do carrinho. A instalação correta será assinalada por um clique.
Para retirara barra, pressione os botões de desbloqueio situados nos conectores da barra(fig. 10). Os botões devem ser pressionaos de forma independente em ambos os lados do carrinho da criança e, em seguida, a barra deve ser puxada para fora.

MONTAGEM E AJUSTE DA CAPOTA

1. Deslize a capota do carrinho de bebé sobre os conectores em ambos os lados da estrutura a partir de cima (A, fig. 11). Prestar atenção à direção de montagem.
2. Fixar a capota ao assento com o fecho de correr (B, fig. 11).
3. A capota está equipada com um painel ajustável. Para cobrir a criança, empurre a capota na direção da barra. Para abrir, deslize a capota na direção da alça para os pais.

AJUSTE DO ASSENTO

Atenção! Não ajustar o assento quando houver uma criança no carrinho.

1. Para alterar a posição do assento, utilizar a fivela da precinta de regulação situada na parte de trás do encosto (fig. 12).
2. Deslize a fivela para baixo até à extremidade do cinto de regulação para ajustar o assento para a posição de reclinação.
3. Deslize a fivela para cima para colocar o assento na posição sentada.

MECANISMO DE ESTACIONAMENTO

Empurrar o mecanismo de estacionamento (3, fig. A) para bloquear as rodas e parar o carrinho. Levantar para desbloquear.

TRAVÃO DE MÃO

Atenção! Antes de utilizar o carrinho de bebé, verifique a funcionalidade do travão de mão.

1. Para ativar o travão, pressione a alavanca localizada na alça dos pais (2, fig. A).
2. Se necessário, fazer ajustes na alavanca do travão e/ou no tambor do travão na roda, accionando as porcas (Fig. 13, 14).

DOBRAR O CARRINHO

Atenção! Desbloquear a roda da frente antes de dobrar o carrinho.

1. Para dobrar o carrinho de bebé, pressione o botão (4, fig. A) e mova as duas alavancas de dobragem (5, fig. A) ao mesmo tempo e dobre o carrinho de bebé.

2. Apertar o carrinho para verificar se está corretamente montado. Assegurar-se de que o dispositivo de bloqueio (15, fig. A) está corretamente montado.
3. Para voltar a desdobrar o carrinho, siga os passos descritos na subsecção Desdobrar o carrinho.

LIMPEZA E MANUTENÇÃO

- Os tecidos e o cesto podem ser lavados à mão a 30°C.
- A estrutura do carrinho deve ser limpa com um pano húmido e produtos de limpeza suaves.
- O estado do carrinho e das rodas deve ser inspecionado regularmente. Não utilizar acessórios que não estejam incluídos no conjunto. Utilize apenas as peças sobressalentes originais.
- Não expor o carrinho à luz solar direta durante muito tempo.
- Não expor o carrinho à água salgada, pois pode provocar a formação de ferrugem.

As imagens são meramente ilustrativas, o aspeto real dos produtos pode diferir do apresentado nas imagens.

GR

Αγαπητέ Πελάτη!

Εάν έχετε οποιαδήποτε σχόλια ή ερωτήσεις σχετικά με το προϊόν που αγοράσατε, παρακαλούμε επικοινωνήστε μαζί μας: **help@lionelo.com**

Κατασκευαστής:

BrandLine Group Sp. z o. o.

A. Kręglewskiego 1, 61-248 Poznań, Πολωνία

ΣΗΜΑΝΤΙΚΟ - ΔΙΑΒΑΤΕ ΠΡΟΣΕΚΤΙΚΑ ΤΙΣ ΟΔΗΓΙΕΣ ΚΑΙ ΦΥΛΑΞΤΕ ΤΕΣ ΓΙΑΤΙ ΜΠΟΡΕΙ ΝΑ ΤΙΣ ΧΡΕΙΑΣΤΕΙΤΕ ΣΤΟ ΜΕΛΛΟΝ ΠΡΟΕΙΔΟΠΟΙΗΣΗ:

1. Μην αφήνετε ποτέ το παιδί σας χωρίς επιτήρηση.
2. Βεβαιωθείτε ότι έχουν ενεργοποιηθεί όλες οι διατάξεις ασφάλισης πριν από τη χρήση.
3. Για την αποφυγή τραυματισμών, απομακρύνετε το παιδί σας κατά το δίπλωμα και το ξεδίπλωμα του προϊόντος αυτού.
4. Μην αφήνετε το παιδί σας να παίζει με το προϊόν αυτό.
5. Το κάθισμα αυτό δεν είναι κατάλληλο για παιδιά κάτω των 6 μηνών.
6. Χρησιμοποιείτε πάντα το σύστημα πρόσδεσης.
7. Βεβαιωθείτε ότι οι διατάξεις σύνδεσης του καροτσιού ή του καθίσματος ή του καθίσματος αυτοκινήτου έχουν τοποθετηθεί σωστά πριν από τη χρήση.
8. Μη χρησιμοποιείτε το προϊόν αυτό όταν κάνετε τζόκινγκ.
9. **ΠΡΟΕΙΔΟΠΟΙΗΣΗ!** Το καροτσάκι είναι εξοπλισμένο με φουσκωτούς τροχούς: Μην υπερβαίνετε τη μέγιστη επιτρεπόμενη πίεση φουσκώματος των τροχών. Η τιμή βρίσκεται στο ελαστικό του τροχού.
10. Αυτό το προϊόν είναι κατάλληλο για παιδιά με βάρος έως 22 κιλά ή ηλικίας έως 4 ετών (ανάλογα με ποιο από τα δύο λάβει χώρα νωρίτερα).

11. Εάν θέλετε να βγάλετε το παιδί σας από το καροτσάκι ή να το τοποθετήσετε μέσα, βεβαιωθείτε ότι ο μηχανισμός στάθμευσης είναι κλειδωμένος.
12. Η μέγιστη επιτρεπόμενη χωρητικότητα φορτίου του καλαθιού είναι 3 κιλά.
13. Η μέγιστη επιτρεπόμενη επιβάρυνση της πίσω θήκης είναι 0,5 κιλά.
14. Η μέγιστη επιτρεπόμενη επιβάρυνση των θηκών του καθίσματος είναι 0,2 κιλά.
15. Οποιοδήποτε φορτίο προσαρτημένο στη λαβή ή/και στην πλάτη ή/και στα πλαϊνά του καροτσιού επηρεάζει τη σταθερότητα.
16. Το καροτσάκι έχει σχεδιαστεί για χρήση από ένα παιδί κάθε φορά.
17. Δεν πρέπει να χρησιμοποιούνται αξεσουάρ που δεν συνιστώνται από τον κατασκευαστή.
18. Θα πρέπει να χρησιμοποιούνται μόνο ανταλλακτικά που παρέχονται ή συνιστώνται από τον κατασκευαστή.
19. Μην χρησιμοποιείτε το προϊόν σε σκάλες.

Η ζώνη για τον φροντιστή παρέχει μεγαλύτερη ασφάλεια.

ΚΑΤΑΛΟΓΟΣ ΤΜΗΜΑΤΩΝ (ΕΙΚ. Α)

1. Χειρολαβή
2. Χειρόφρενο
3. Μηχανισμός στάθμευσης
4. Πλήκτρο αναδίπλωσης πλαισίου
5. Μοχλός αναδίπλωσης πλαισίου
6. Κουβούκλιο
7. Δοκός
8. Πίσω τροχός
9. Εμπρόσθιος τροχός
10. Υποπόδιο
11. Καλάθι
12. Κάθισμα
13. Σύνδεση εγκατάστασης προστατευτικής δοκού
14. Ζώνες 5-σημείων
15. Κλείδωμα ξεδιπλώματος
16. Κουμπί ρύθμισης της χειρολαβής

ΑΝΟΙΓΜΑ ΤΟΥ ΚΑΡΟΤΣΙΟΥ

Για να ανοίξετε το καρότσι, γείρετε το μηχανισμό ασφάλισης (15, εικ. Α), στη συνέχεια πιάστε τη λαβή και τραβήξτε τη δυναμικά προς τα πάνω. Το καρότσι θα ανοίξει μόνο του Το σωστό άνοιγμα του καροτσιού σηματοδοτείται με ένα κλικ.

ΡΥΘΜΙΣΗ ΧΕΙΡΟΛΑΒΗΣ

Πατήστε τα κουμπιά ρύθμισης της χειρολαβής (16, εικ. Α) και στις δύο πλευρές του καροτσιού και έπειτα μετακινήστε τη χειρολαβή στην επιθυμητή θέση.

ΕΓΚΑΤΑΣΤΑΣΗ ΚΑΙ ΑΠΕΓΚΑΤΑΣΤΑΣΗ ΕΜΠΡΟΣΘΙΟΥ ΤΡΟΧΟΥ

1. Τοποθετήστε τον μπροστινό τροχό στο στέλεχος στο πλαίσιο του καροτσιού (εικ. 1).

2. Για να κλειδώσετε τον τροχό για ευθεία κίνηση, γυρίστε την κλειδαριά που βρίσκεται πάνω από τον μπροστινό τροχό (Α, εικ. 2).

3. Για να ξεκλειδώσετε, γυρίστε την κλειδαριά προς την αντίθετη κατεύθυνση.

4. Για να αφαιρέσετε τον μπροστινό τροχό, πατήστε το κουμπί απελευθέρωσης (Β, εικ. 2) και τραβήξτε τον έξω από το πλαίσιο του καροτσιού.

Για να ρυθμίσετε τον άξονα του μπροστινού τροχού, χρησιμοποιήστε τον αντισταθμιστή (εικ. 3).

ΕΓΚΑΤΑΣΤΑΣΗ ΚΑΙ ΑΠΕΓΚΑΤΑΣΤΑΣΗ ΠΙΣΩ ΤΡΟΧΩΝ

1. Εισάγετε τον πείρο των πίσω τροχών στα αντίστοιχα ανοίγματα (εικ. 4) του πλαισίου του καροτσιού.
2. Για να αφαιρέσετε τους πίσω τροχούς, πατήστε το κουμπί (εικ. 5) και τραβήξτε τους έξω από το πλαίσιο του καροτσιού.

ΖΩΝΕΣ ΑΣΦΑΛΕΙΑΣ

1. Για να κουμπώσετε τις ζώνες ασφαλείας, συνδέστε το σύστημα στερέωσης (εικ. 6) και τοποθετήστε την πόρπη (εικ. 7). Η πόρπη της ζώνης είναι μαγνητική - το κούμπωμα θα γίνει αυτόματα και θα σηματοδοτηθεί με ένα κλικ.
2. Για να λύσετε τις ζώνες ασφαλείας, πιέστε το πλήκτρο που βρίσκεται στην πόρπη (εικ. 8).

ΕΓΚΑΤΑΣΤΑΣΗ ΚΑΙ ΑΠΕΓΚΑΤΑΣΤΑΣΗ ΖΩΝΩΝ ΑΣΦΑΛΕΙΑΣ

Για να αφαιρέσετε τις ζώνες, περάστε την πόρπη μέσα από το άνοιγμα του καθίσματος (εικ. 9A). Για την εγκατάσταση, επανατοποθετήστε τις πόρπες μέσα στο άνοιγμα του καθίσματος και έπειτα συνδέστε το άλλο μέρος της ζώνης (εικ. 9B).

ΡΥΘΜΙΣΗ ΤΟΥ ΜΗΚΟΥΣ ΤΩΝ ΖΩΝΩΝ ΑΣΦΑΛΕΙΑΣ

Για να ρυθμίσετε τις ζώνες, τραβήξτε την πόρπη προς τα πάνω ή προς τα κάτω (εικ. 9C).

ΕΓΚΑΤΑΣΤΑΣΗ ΚΑΙ ΑΠΕΓΚΑΤΑΣΤΑΣΗ ΠΡΟΣΤΑΤΕΥΤΙΚΗΣ ΔΟΚΟΥ

Συνδέστε τους συνδέσμους στερέωσης της δοκού (13, εικ. A) στις κατάλληλες θέσεις στο πλαίσιο του καροτσιού. Εισάγετε την δοκό στις συνδέσεις που υπάρχουν στο πλαίσιο του καροτσιού. Η σωστή εγκατάσταση σηματοδοτείται με ένα κλικ.

Για να αφαιρέσετε την προστατευτική δοκό, πατήστε τα κουμπιά απασφάλισης στα σημεία σύνδεσης της δοκού (εικ. 10). Τα κουμπιά πρέπει να πατηθούν ανεξάρτητα και στις δύο πλευρές του καροτσιού και στη συνέχεια να τραβηχτεί η δοκός προς τα έξω.

ΕΓΚΑΤΑΣΤΑΣΗ ΚΑΙ ΡΥΘΜΙΣΗ ΚΟΥΒΟΥΚΛΙΟΥ

1. Σύρετε το κουβούκλιο του καροτσιού πάνω από τους συνδέσμους και στις δύο πλευρές του πλαισίου από πάνω (A, εικ. 11). Δώστε προσοχή στην κατεύθυνση τοποθέτησης.
2. Στερεώστε το κουβούκλιο στο κάθισμα με το φερμουάρ (B, εικ. 11).
3. Το κουβούκλιο είναι εξοπλισμένο με ρυθμιζόμενο πάνελ. Για να καλύψετε το παιδί, σπρώξτε το κουβούκλιο προς το κιγκλίδωμα. Για να ξεσκεπάσετε, σύρετε το κουβούκλιο προς τη χειρολαβή του γονέα.

ΡΥΘΜΙΣΗ ΚΑΘΙΣΜΑΤΟΣ

Προσοχή! Μην ρυθμίζετε το κάθισμα όταν υπάρχει παιδί στο καρότσι.

1. Για να αλλάξετε τη θέση του καθίσματος, χρησιμοποιήστε την πόρπη που υπάρχει στον ιμάντα ρύθμισης στο πίσω μέρος της πλάτης (εικ. 12).
2. Σύρετε την πόρπη προς τα κάτω στο άκρο του ιμάντα ρύθμισης για να ρυθμίσετε το κάθισμα σε ξαπλωτή θέση.
3. Σύρετε την πόρπη προς τα πάνω για να φέρετε το κάθισμα σε καθιστή θέση.

ΜΗΧΑΝΙΣΜΟΣ ΣΤΑΘΜΕΥΣΗΣ

Πιέστε το μηχανισμό στάθμευσης (3, εικ. A) για να ασφαλίσετε τους τροχούς και να σταματήσετε το καρότσι. Σηκώστε για να ξεκλειδώσετε.

ΧΕΙΡΟΦΡΕΝΟ

Προσοχή! Πριν χρησιμοποιήσετε το καρότσι, ελέγξτε την αποτελεσματικότητα του χειρόφρενου.

1. Για να ενεργοποιήσετε το φρένο, πιέστε το μοχλό που βρίσκεται στη χειρολαβή του γονέα (2, εικ. A).
2. Εάν είναι απαραίτητο, πραγματοποιήστε ρυθμίσεις στο μοχλό του φρένου και / ή στο τύμπανο φρένου στον τροχό, ενεργοποιώντας στα παξιμάδια (εικ. 13, 14).

ΚΛΕΙΣΙΜΟ ΤΟΥ ΚΑΡΟΤΣΙΟΥ

Προσοχή! Πριν διπλώσετε το καρότσι, ξεμπλοκάρετε τον μπροστινό τροχό.

1. Για να διπλώσετε το καρότσι, πατήστε το κουμπί (4, εικ. A) και μετακινήστε ταυτόχρονα και τους δύο μοχλούς αναδίπλωσης (5, εικ. A) και έπειτα κλείστε το καρότσι.
2. Πιέστε το καρότσι για να βεβαιωθείτε ότι έχει κλείσει σωστά. Βεβαιωθείτε ότι η κλειδαριά (15 εικ. A) έχει τοποθετηθεί σωστά.
3. Για να ανοίξετε ξανά το καρότσι, ακολουθήστε τα βήματα που περιγράφονται στην υποενότητα Άνοιγμα του καροτσιού.

ΚΑΘΑΡΙΣΜΟΣ ΚΑΙ ΣΥΝΤΗΡΗΣΗ

- Η ταπετσαρία και το καλάθι μπορούν να πλυθούν στο χέρι στους 30°C.
- Το πλαίσιο του καροτσιού πρέπει να καθαρίζεται χρησιμοποιώντας ένα υγρό πανί και ήπια καθαριστικά.
- Ελέγχετε τακτικά την κατάσταση του καροτσιού και των τροχών. Μη χρησιμοποιείτε αξεσουάρ που δεν περιλαμβάνονται στο αρχικό σετ. Χρησιμοποιείτε μόνο γνήσια ανταλλακτικά.
- Μην εκθέτετε το καρότσι σε άμεσο ηλιακό φως για μεγάλο χρονικό διάστημα.
- Μην εκθέτετε το καρότσι σε αλμυρό νερό, καθώς αυτό μπορεί να προκαλέσει σχηματισμό σκουριάς.

Οι φωτογραφίες είναι μόνο για ενδεικτικούς σκοπούς, η πραγματική εμφάνιση των προϊόντων μπορεί να διαφέρει από αυτή που απεικονίζεται στις εικόνες.

EE

Lugupeetud kliendid!

Kui teil on ostetud toote kohta mis tahes märkusi või küsimusi, võtke meiega ühendust aadressil **help@lionelo.com.**

Tootja:

BrandLine Group Sp. z o.o.

A. Kręglewskiego 1, 61-248 Poznań, Poola

TÄHTIS! LUGEGE HOOLIKALT JA HOIDKE ALLES EDASPIDISEKS KASUTAMISEKS

HOIATUSED

1. Ärge kunagi jätke last järelevalveta.
2. Veenduge, et kõik noutavad lukustusseadmed oleksid enne kasutamist korralikult rakendatud.
3. Vigastuste vältimiseks veenduge, et laps on selle toote kokkupanemise ja lahtivotmise ajal sellest eemal.

4. Ärge lubage lapsel selle tootega mängida.
5. See istmesektsioon ei sobi alla 6 kuu vanustele lastele.
6. Kasutage alati turvasüsteemi.
7. Kontrollige enne kasutamist, et lapsevankri korpuse või istmesektsiooni või autoistme kinnitamise seadmed oleksid korralikult rakendatud.
8. See toode ei ole sobiv kasutamiseks jooksmise või uisutamise ajal.
9. **HOIATUS!** Käru on varustatud täispuhutavate ratastega: Suurimat lubatud rehvirõhku ei tohi ületada. Väärtus on märgitud rattarehvile.
10. Toode sobib lapsele kehakaaluga kuni 22 kg või vanuses kuni 4 aastat (olenevalt sellest, kumb saabub varem).
11. Kui soovite lapse kärust välja või sinna sisse tõsta, veenduge, et parkimismehhanism on lukustatud.
12. Korvi suurim lubatud koormus on 3 kg.
13. Tagataskule lubatud suurim koormus on 0,5 kg.
14. Istmetaskule lubatud suurim koormus on 0,2 kg.
15. Igasugune toote käepidemele ja/või seljatoe tagaküljele ja/või külgedele kinnitatud koormus võib mõjutada selle stabiilsust.
16. Toodet võib korraga kasutada ainult üks laps.
17. Ärge kasutage tarvikuid, mida tootja pole heaks kiitnud.
18. Kasutage eranditult tootja tarnitud või soovitatud varuosi.
19. Ärge kasutage toodet treppidel.

Hooldaja vöö tagab suurema ohutuse.

OSADE LOEND (JOONIS A)

1. Lükkesang
2. Käsipidur
3. Parkimismehhanism
4. Raami kokkupaneku nupp
5. Raami kokkupaneku hoob
6. Kaarvari
7. Kaitsepiire
8. Tagaratas
9. Esiratas
10. Jalatugi
11. Ostukorv
12. Iste
13. Kaitsepiirde paigaldusadapter
14. 5-punktilised turvavööd
15. Lahtivoltimise lukustus
16. Lükkesanga reguleerimise nupp

KÄRU LAHTIVOLTIMINE

Käru lahtivoltimiseks liigutage lukku (15, joonis A), seejärel haarake lükkesangast ja tõmmake seda dünaamiliselt ülespoole. Käru avaneb iseenesest. Käru nõuetekohasest lahtivoltimisest annab märku klõpsatus.

LÜKKESANGA REGULEERIMINE

Vajutage jalutuskäru mõlemal küljel asuvaid lükkesanga reguleerimisnuppe (16, joonis A) ja seadke seejärel lükkesang valitud asendisse.

ESIRATTA PAIGALDAMINE JA MAHAMONTEERIMINE

1. Asetage esiratas tihvtile käruraamil (joonis 1).
2. Ratta otsesõitmise lukustamiseks pöörake esiratta kohal asuvat lukku (A, joonis 2).
3. Avamiseks pöörake lukku vastupidises suunas.
4. Esiratta mahamonteerimiseks tõmmake vabastusnuppu (B, joonis 2) ja tõmmake ratas käruraamist välja.

Esiratta telje reguleerimiseks kasutage regulaatorit (joonis 3).

TAGARATASTE PAIGALDAMINE JA MAHAMONTEERIMINE

1. Sisestage tagarattatihvt käruraami vastavatesse avadesse (joonis 4).
2. Tagarataste mahamonteerimiseks vajutage nuppu (joonis 5) ja tõmmake ratas käruraamist välja.

TURVAVÖÖD

1. Turvavööde kinnitamiseks ühendage kinnitussüsteem (joonis 6) ja lukustage pannal (joonis 7). Turvavöö pannal on magnetiline – see kinnitub automaatselt ja sellest annab märku klõpsatus.
2. Turvavööde lahtivõtmiseks vajutage pandlas olevaid nuppe (joonis 8).

TURVAVÖÖDE PAIGALDAMINE JA MAHAMONTEERIMINE

Vööde mahamonteerimiseks lükake pannal läbi istmes oleva ava (joonis 9A). Paigaldamiseks sisestage pandlad istmes olevatesse avadesse ja seejärel kinnitage rihmade teine osa (joonis 9B).

TURVAVÖÖDE PIKKUSE REGULEERIMINE

Rihmade reguleerimiseks tõmmake pannalt üles- või allapoole (joonis 9C).

KAITSEPIIRDE PAIGALDAMINE JA MAHAMONTEERIMINE

Ühendage kaitsepiirde paigaldusadapterid (13, joonis A) käruraamil vastavates kohtades.
Sisestage kaitsepiire adapteritesse käruraamil. Nõuetekohasest paigaldusest annab märku klõpsatus.
Kaitsepiirde eemaldamiseks vajutage vabastusnuppe, mis asuvad kaitsepiirde adapterite juures (joonis 10). Vajutage nuppe käru mõlemal küljel ja tõmmake kaitsepiire välja.

KAARVARJU PAIGALDAMINE JA REGULEERIMINE

1. Asetage käru kaarvari ülaltpoolt raami mõlemal küljel asuvatele adapteritele (A, joonis 11). Pöörake tähelepanu paigaldussuunale.
2. Kinnitage kaarvari tõmblukuga istme külge (B, joonis 11).
3. Kaarvari on varustatud reguleeritava paneeliga. Lapse katmiseks lükake kaarvarju kaitsepiirde suunas. Katte eemaldamiseks nihutage kaarvarju vanema lükkesanga poole.

ISTME REGULEERIMINE

Tähelepanu! Ärge reguleerige istet, kui laps istub kärus.

1. Istme asendi muutmiseks kasutage seljatoe tagaosas asuval reguleerimisrihmal olevat pannalt (joonis 12).
2. Istme seadmiseks lamavasse asendisse nihutage pannalt allapoole, reguleerimisrihma otsani.
3. Istme seadmiseks istumisasendisse lükake pannal üles.

PARKIMISMEHHANISM

Rataste lukustamiseks ja käru peatamiseks vajutage parkimismehhanismi (3, joonis A). Lukustuse eemaldamiseks tõstke mehhanism üles.

KÄSIPIDUR

Tähelepanu! Enne käru kasutama hakkamist kontrollige käsipiduri toimimise tõhusust.

1. Piduri aktiveerimiseks vajutage vanema lükkesangal asuvat hooba (2, joonis A).
2. Vajaduse korral reguleerige ratta pidurihooba ja/või piduritrumlit mutrite abil (joonised 13, 14).

KÄRU KOKKUPANEMINE

Tähelepanu! Enne käru kokkupanemist eemaldage esiratta lukustus.

1. Käru kokkuvoltimiseks vajutage nuppu (4, joonis A) ja liigutage samaaegselt mõlemat kokkuvoltimishooba (5, joonis A) ning voltige seejärel käru kokku.
2. Vajutage käru, veendumaks, et see on õigesti kokku volditud. Veenduge, et lukustus (15, joonis A) on nõuetekohaselt aktiveeritud.
3. Käru uuesti lahtivoltimiseks järgige käru lahtivoltimise alajaotises kirjeldatud juhiseid.

PUHASTAMINE JA HOOLDUS

- Polstrit ja korvi võib pesta käsitsi temperatuuril 30 °C.
- Käruraami tuleb puhastada niiske lapi ja õrnatoimeliste puhastusvahendite abil.
- Kontrollige korrapäraselt käru ja rataste seisukorda. Ärge kasutage tarvikuid, mis ei kuulu komplekti. Kasutada tohib ainult originaalvaruosi.
- Ärge jätke käru liiga kauaks otsese päikesevalguse kätte.
- Ärge laske kärul kokku puutuda soolase veega, sest see võib tekitada roostet.

Fotod on illustratiivsed, toodete tegelik välimus võib erineda fotodel kujutatust.

LV

Cienījamais klient!

Ja jums ir kādas atsauksmes vai jautājumi par produktu, sazinieties ar mums: **help@lionelo.com**

Ražotājs:

BrandLine Group Sp. z o.o.

A. Kręglewskiego 1, 61-248 Poznań, Polija

SVARĪGI! - PIRMS LIETOŠANAS UZMANĪGI IZLASIET ŠO INSTRUKCIJU, UN VĒLĀK TO TURIET PA ROKAI, LAI BŪTU KUR IESKATĪTIES. BRĪDINĀJUMI

1. Neatstājiet bērnu bez uzraudzības.
2. Pirms lietošanas noteikti jāiedarbina visas bloķējošās ierīces.

3. Lai nepieļautu traumu risku, atlokot un salokot šo izstrādājumu bērnam noteikti jāatrodas drošā atstatumā no tā.
4. Neļaujiet bērnam spēlēties ar šo izstrādājumu.
5. Šis sēdeklis nav paredzēts bērnam līdz sešu mēnešu vecumam.
6. Vienmēr lietojiet aizsardzības sistēmu.
7. Pirms lietošanas pārbaudiet, vai ratiņu korpuss vai sēdekļa bloks, vai automašīnas sēdeklīša piestiprināšanas ierīces ir pareizi iestatītas.
8. Šis izstrādājums nav piemērots skriešanai vai slidošanai.
9. **BRĪDINĀJUMS !** Ratiņi ir aprīkoti ar piepūšamiem riteņiem: Nepārsniedziet maksimālo pieļaujamo riteņu spiediena līmeni. Vērtība ir norādīta uz riteņa riepas.
10. Produkts ir paredzēts bērniem ar ķermeņa svaru līdz 22 kg vai no 4 gadu vecuma (atkarībā no tā, kas notiek agrāk).
11. Ja vēlaties izņemt bērnu no ratiņiem vai ievietot tos ratiņos, pārliecinieties, vai stāvēšanas mehānisms ir bloķēts.
12. Groza maksimālā pieļaujamā slodze ir 3 kg.
13. Aizmugurējo kabatu maksimālā pieļaujamā slodze ir 0,5 kg.
14. Sēdekļa kabatu maksimālā pieļaujamā slodze ir 0,2 kg.
15. Jebkādi priekšmeti, kas piestiprināti pie roktura un / vai atzveltnes aizmugurē un / vai produkta sānos ietekmē ratiņu stabilitāti.
16. Vienlaikus produktu var lietot tikai viens bērns.
17. Neizmantojiet piederumus, kurus nav apstiprinājis ražotājs.
18. Lietojiet tikai ražotāja piegādātās vai ieteicamās rezerves daļas.
19. Neizmantojiet produktu uz kāpnēm.

Aprūpētāja josta nodrošina lielāku drošību.

DAĻU SARAKSTS (ATT. A)

1. Rokturis
2. Manuālā bremze
3. Stāvēšanas mehānisms
4. Rāmja salocīšanas poga
5. Rāmja salocīšanas svira
6. Pārsegs
7. Barjeriņa
8. Aizmugurējais ritenis
9. Priekšējais ritenis
10. Kāju balsts
11. Grozs
12. Sēdeklis
13. Barjeriņas montāžas savienotājs
14. 5 punktu siksnas
15. Nejaušas atlocīšanas bloķēšanas mehānisms
16. Roktura regulēšanas poga

RATIŅU ATLOCĪŠANA

Lai atlocītu ratiņus, atvelciet bloķēšanas ierīci (15, att. A), pēc tam satveriet rokturi un dinamiski pavelciet to uz augšu. Ratiņi atlocīsies automātiski. Ja ratiņi ir pareizi atlocīt, atskan klikšķis.

ROKTURA REGULĒŠANA

Nospiediet roktura regulēšanas pogas (16, att. A) abās ratiņu pusēs un pēc tam pārvietojiet rokturi vēlamajā pozīcijā.

PRIEKŠĒJĀ RITEŅA MONTĀŽA UN DEMONTĀŽA

1. Uzstādiet priekšējo riteni uz tapas pie ratiņu rāmja (att. 1).
2. Lai nobloķētu riteni braukšanai taisni uz priekšu, pagrieziet bloķēšanas ierīci, kas atrodas virs priekšējā riteņa (A, att. 2).
3. Lai atbloķētu, pagrieziet bloķēšanas ierīci pretējā virzienā.
4. Lai noņemtu priekšējo riteni, pavelciet atbrīvošanas pogu (B, att. 2) un izvelciet to no ratiņu rāmja.

Lai noregulētu priekšējā riteņa asi, izmantojiet trimmeri (att. 3).

AIZMUGURĒJO RITEŅU MONTĀŽA UN DEMONTĀŽA

1. Ievietojiet aizmugurējo riteņu tapu attiecīgajos caurumos (att. 4) ratiņu rāmī.
2. Lai noņemtu aizmugurējos riteņus, nospiediet pogu (att. 5) un izņemiet tos no ratiņu rāmja.

DROŠĪBAS SIKSNAS

1. Lai piesprādzētu drošības siksnas, pievienojiet aizdares sistēmu (att. 6) un uzvelciet sprādzi (att. 7). Drošības siksnu sprādze ir magnētiska - piesprādzēšana notiks automātiski (atskan klikšķis).
2. Lai atsprādzētu drošības siksnas, nospiediet sprādzē esošās pogas (att. 8).

DROŠĪBAS SIKSNU MONTĀŽA UN DEMONTĀŽA

Lai noņemtu siksnas, izvelciet sprādzi caur caurumu sēdeklī (att. 9A). Lai uzstādītu, atkārtoti ievietojiet sprādzes sēdekļa caurumos un pēc tam piestipriniet siksnu otro daļu (att. 9B).

DROŠĪBAS SIKSNU GARUMA REGULĒŠANA

Lai noregulētu siksnas, pavelciet sprādzi uz augšu vai uz leju (att. 9C).

BARJERIŅAS MONTĀŽA UN DEMONTĀŽA

Ievietojiet barjeriņas montāžas savienotājus (13, att. A) attiecīgajā vietās uz ratiņu rāmja.

Ievietojiet barjeriņu ratiņu rāmja savienotājos. Ja montāža ir pareiza, atskan klikšķis.

Lai noņemtu barjeriņu, nospiediet atbrīvošanas pogas, kas atrodas pie barjeriņas savienotājiem (att. 10). Pogas nospiediet atsevišķi abās ratiņu pusēs un pēc tam izvelciet barjeriņu.

PĀRSEGA MONTĀŽA UN REGULĒŠANA

1. No augšas uzvelciet ratiņu pārsegu uz savienotājiem abās rāmja pusēs (A, att. 11). Pievērsiet uzmanību montāžas virzienam.
2. Piestipriniet pārsegu pie sēdekļa ar rāvējslēdzēju (B, att. 11).
3. Pārsegs ir aprīkota ar regulējamu paneli. Lai aizsegtu bērnu, pabīdiet pārsegu pret barjeriņu. Lai atvērtu pārsegu, pavelciet to pret vecāku rokturi.

SĒDEKĻA REGULĒŠANA

Uzmanību! Neregulējiet sēdekli, ja ratiņos ir bērns.

1. Lai mainītu sēdekļa stāvokli, izmantojiet regulēšanas siksnas sprādzi atzveltnes aizmugurē (att. 12).
2. Pabīdiet sprādzi uz leju līdz regulēšanas siksnas galam, lai sēdekli novietotu guļus stāvoklī.
3. Pabīdiet sprādzi uz augšu, lai sēdekli novietotu sēdus stāvoklī.

STĀVĒŠANAS MEHĀNISMS

Nospiediet stāvēšanas mehānismu (3, att. A), lai bloķētu riteņus un apturētu ratiņus. Paceliet, lai atbloķētu.

MANUĀLĀ BREMZE

Uzmanību! Pirms ratiņu lietošanas pārbaudiet manuālās bremzes darbību.

1. Lai aktivizētu bremzi, nospiediet sviru, kas atrodas uz vecāku roktura (2, att. A).
2. Ja nepieciešams, veiciet regulēšanu pie bremžu sviras un/vai bremžu trumuļa pie riteņa, izmantojot uzgriežņus (att. 13, 14).

RATIŅU SALOCĪŠANA

Uzmanību! Pirms ratiņu salocīšanas atbloķējiet priekšējo riteni.

1. Lai salocītu ratiņus, nospiediet pogu (4, att. A) un vienlaicīgi pārvietojiet abas salocīšanas sviras (5, att. A) un salociet ratiņus.
2. Piespiediet ratiņus, lai pārliecinātos, ka tie ir pareizi salocīti. Pārliecinieties, ka bloķēšanas ierīce (15, att. A) ir pareizi uzstādīta.
3. Lai atkal atlocītu ratiņus, veiciet darbības, kas aprakstītas sadaļā Ratiņu atlocīšana.

TĪRĪŠANA UN KOPŠANA

- Polsterējumu un grozu var mazgāt ar rokām 30°C temperatūrā.
- Ratiņu rāmis jātīra, izmantojot mitru drānu un maigus tīrīšanas līdzekļus.
- Regulāri pārbaudiet ratiņu un riteņu stāvokli. Neizmantojiet piederumus, kas nav iekļauti komplektā. Izmantojiet tikai oriģinālas rezerves daļas.
- Sargājiet ratiņu no ilgstošas, tiešas saules gaismas iedarbības.
- Sargājiet ratiņu sālsūdens iedarbības, jo tas var izraisīt koroziju.

Fotoattēliem ir tikai ilustratīvs raksturs, patiesais produktu izskats var atšķirties no attēlos redzamā.

UA

Шановний Клієнте!

Якщо у вас є будь-які зауваження або запитання щодо придбаного товару, будь ласка, зв'яжіться з нами: **help@lionelo.com.**

Виробник:

BrandLine Group Sp. z o.o.

A. Kręglewskiego 1, 61-248 Poznań, Польща.

ВАЖЛИВО! УВАЖНО ПРОЧИТАЙТЕ ТА ЗБЕРЕЖІТЬ ДЛЯ ПОДАЛЬШОГО ВИКОРИСТАННЯ. ПОПЕРЕДЖЕННЯ

1. Ніколи не залишайте дитину без нагляду.
2. Перед використанням переконайтеся, що всі фіксуючі механізми задіяні.
3. Щоб уникнути травм, переконайтеся, що дитина знаходиться на відстані під час розкладання та складання цього виробу.

4. Не дозволяйте дитині гратися з цим виробом.
5. Це сидіння не призначене для дітей віком до 6 місяців.
6. Завжди використовуйте систему ремонів безпеки.
7. Перевірте, чи правильно зафіксовані пристрої кріплення корпусу люльки, сидіння або автокрісла, перш ніж використовувати виріб.
8. Цей виріб не призначений для бігу або катання на роликах.
9. **ПОПЕРЕДЖЕННЯ!** Візок оснащений надувними колесами: не перевищуйте максимально допустимий тиск накачування колеса. Значення вказано на шині колеса.
10. Виріб призначений для дитини вагою до 22 кг або віком до 4 років (залежно від того, що настане раніше).
11. Якщо ви хочете вийняти дитину з візка або посадити її туди, переконайтеся, що стопорний механізм заблокований.
12. Максимально допустиме навантаження кошика становить 3 кг.
13. Максимально допустиме навантаження задньої кишені становить 0,5 кг.
14. Максимально допустиме навантаження кишень сидіння становить 0,2 кг.
15. Будь-яке навантаження, прикріплене до ручки та/або задньої частини спинки та/або боків виробу, впливає на стійкість візка.
16. Виріб може використовуватися лише однією дитиною одночасно.
17. Не використовуйте аксесуари, які не були схвалені виробником.
18. Використовуйте лише запасні частини, надані або рекомендовані виробником.
19. Не використовуйте виріб на сходах.

Ремінь для супроводжуючої особи забезпечує більшу безпеку.

ПЕРЕЛІК ЧАСТИН (МАЛ. A)

1. Ручка
2. Ручний гальмівний важіль
3. Стопорний механізм
4. Кнопка складання рами
5. Важіль складання рами
6. Капюшон
7. Захисний бампер
8. Заднє колесо
9. Переднє колесо
10. Підставка для ніг
11. Кошик
12. Сидіння
13. З'єднувач для встановлення захисного бампера
14. 5-точковий ремінь
15. Фіксатор розкладання
16. Кнопка регулювання ручки

РОЗКЛАДАННЯ ВІЗКА

Щоб розкласти візок, нахиліть фіксатор (15, мал. A), потім візьміться за ручку та динамічно потягніть її вгору. Візок розкладеться самостійно. Клацання вказує на правильне розкладання візка.

РЕГУЛЮВАННЯ РУЧКИ

Натисніть кнопки регулювання ручки (16, мал. A) з обох боків візка, потім відрегулюйте ручку до потрібного положення.

ВСТАНОВЛЕННЯ ТА ЗНЯТТЯ ПЕРЕДНЬОГО КОЛЕСА

1. Встановіть переднє колесо на штифт на рамі візка (мал. 1).
2. Щоб зафіксувати колесо для руху прямо вперед, поверніть фіксатор, розташований над переднім колесом (A, мал. 2).
3. Щоб розблокувати, поверніть фіксатор у протилежному напрямку.
4. Щоб зняти переднє колесо, потягніть кнопку розблокування (B, мал. 2) і витягніть колесо з рами візка.

Щоб відрегулювати вісь переднього колеса, скористайтеся регулятором (мал. 3).

ВСТАНОВЛЕННЯ ТА ЗНЯТТЯ ЗАДНІХ КОЛІС

1. Вставте штифт задніх коліс у відповідні отвори (мал. 4) на рамі візка.
2. Щоб зняти задні колеса, натисніть кнопку (мал. 5) і витягніть їх з рами візка.

РЕМЕНІ БЕЗПЕКИ

1. Щоб закріпити ремені безпеки, з'єднайте елементи (мал. 6) і вставте їх у замок (мал. 7). Замок магнітний, тому фіксується автоматично. Клацання вказує на те, що замок правильно зафіксований.
2. Щоб розстебнути ремені безпеки, просто натисніть кнопки на замку (мал. 8).

ВСТАНОВЛЕННЯ ТА ЗНЯТТЯ РЕМЕНІВ БЕЗПЕКИ

Щоб зняти ремені, протягніть замок крізь отвір у сидінні (мал. 9A). Для встановлення вставте замки назад в отвори в сидінні, потім приєднайте іншу частину ременів (мал. 9B).

РЕГУЛЮВАННЯ ДОВЖИНИ РЕМЕНІВ БЕЗПЕКИ

Щоб відрегулювати ремені, потягніть замок вгору або вниз (мал. 9C).

ВСТАНОВЛЕННЯ ТА ЗНЯТТЯ ЗАХИСНОГО БАМПЕРА

Зафіксуйте з'єднувачі для встановлення захисного бампера (13, мал. A) у відповідних місцях на рамі візка. Вставте захисний бампер у з'єднувачі на рамі візка. Правильне встановлення буде підтверджено клацанням. Щоб зняти захисний бампер, натисніть кнопки розблокування, розташовані на з'єднувачах захисного бампера (мал. 10). Натисніть кнопки незалежно з обох боків візка, потім витягніть захисний бампер.

ВСТАНОВЛЕННЯ ТА РЕГУЛЮВАННЯ КАПЮШОНА

1. Насуньте капюшон візка на з'єднувачі з обох боків рами зверху (A, мал. 11). Зверніть увагу на напрямок встановлення.
2. Закріпіть капюшон на сидінні за допомогою застібки-блискавки (B, мал. 11).
3. Капюшон оснащений регульованою панеллю. Щоб накрити дитину, насуньте капюшон у напрямку захисного бампера. Щоб відкрити, насуньте капюшон у напрямку батьківської ручки.

РЕГУЛЮВАННЯ СИДІННЯ

Увага! Не регулюйте сидіння, коли в візку перебуває дитина.

1. Щоб змінити положення сидіння, скористайтеся замком, розташованим на регулювальному ремені на задній частині спинки (мал. 12).
2. Посуньте замок донизу до кінця регулювального ременя, щоб встановити сидіння в положення лежачи.
3. Посуньте замок вгору, щоб встановити сидіння в сидяче положення.

СТОПОРНИЙ МЕХАНІЗМ

Натисніть стопорний механізм (3, мал. A), щоб заблокувати колеса та зупинити візок. Підніміть, щоб розблокувати.

РУЧНИЙ ГАЛЬМІВНИЙ ВАЖІЛЬ

Увага! Перед використанням візка перевірте ефективність ручного гальма.

1. Щоб активувати гальмо, натисніть важіль, розташований на батьківській ручці (2, мал. A).
2. За потреби виконайте регулювання гальмівного важеля та/або гальмівного барабана на колесі за допомогою гайок (мал. 13, 14).

СКЛАДАННЯ ВІЗКА

Увага! Розблокуйте переднє колесо перед складанням візка.

1. Щоб скласти візок, натисніть кнопку (4, мал. A) і одночасно посуньте обидва важелі складання (5, мал. A), потім складіть візок.
2. Натисніть на візок, щоб переконатися, що він правильно складений. Переконайтеся, що фіксатор (15, мал. A) правильно вставлений.
3. Щоб знову розкласти візок, виконайте дії, описані в підрозділі «Розкладання візка».

ЧИЩЕННЯ ТА ДОГЛЯД

- Чохол та кошик можна прати вручну при температурі 30°C.
- Чистіть раму візка вологою тканиною та м'якими мийними засобами.
- Регулярно перевіряйте стан візка та коліс. Не використовуйте аксесуари, які не входять до комплекту. Використовуйте лише оригінальні запасні частини.
- Не піддавайте візок надмірному впливу прямих сонячних променів.
- Не піддавайте візок впливу солоної води, оскільки це може спричинити появу корозії.

Фотографії наведені лише для довідки; фактичний вигляд товарів може відрізнятися від зображень на фотографіях.

Szczegółowe warunki gwarancji dostępne są na stronie:
Detailed warranty conditions are available on the website:
Detaillierte Garantiebedingungen finden Sie auf der Website:
Подробные условия гарантии доступны на сайте:
Le condizioni di garanzia dettagliate sono disponibili sul sito web:
Les conditions de garantie détaillées sont disponibles sur le site:
Las condiciones de garantía detalladas están disponibles en el sitio web:
Gedetailleerde garantievoorwaarden zijn beschikbaar op de website:
Išsamias garantijos sąlygas rasite svetainėje:
Podrobné záruční podmínky jsou k dispozici na webových stránkách:
A részletes garanciális feltételek elérhetők a weboldalon:
Condiții detaliate de garanție sunt disponibile pe site:
Detaljerade garantivillkor finns tillgängliga på hemsidan:
Detaljerte garantibetingelser er tilgjengelige på hjemmesiden:
Detajerede garantibetingelser kan ses på hjemmesiden:
Yksityiskohtaiset takuuehdot on luettavissa verkkosivuilla:
As condições de garantia detalhadas estão disponíveis em:
Οι λεπτομερείς όροι εγγύησης είναι διαθέσιμοι στη σελίδα:
Üksikasjalikud garantiitingimused on kättesaadavad veebilehel:
Detalizēti garantijas nosacījumi ir pieejami tīmekļa vietnē:
Докладні умови гарантії доступні на вебсайті:

www.lionelo.com

lionelo

www.lionelo.com